VISIT…

ВОЕННОЕ МИНИСТЕРСТВО СОЮЗА ССР

*Экз. №*

# 7,62-мм АВТОМАТЫ (ПИСТОЛЕТЫ-ПУЛЕМЕТЫ) обр. 1941 г. и обр. 1943 г.

*РУКОВОДСТВО СЛУЖБЫ*

1951

ВОЕННОЕ МИНИСТЕРСТВО СОЮЗА ССР

Экз. №

# 7,62-мм АВТОМАТЫ
## (ПИСТОЛЕТЫ-ПУЛЕМЕТЫ)
## обр. 1941 г. и обр. 1943 г.

*РУКОВОДСТВО СЛУЖБЫ*

ВТОРОЕ ИЗДАНИЕ,
ИСПРАВЛЕННОЕ

ВОЕННОЕ ИЗДАТЕЛЬСТВО
ВОЕННОГО МИНИСТЕРСТВА СОЮЗА ССР
МОСКВА—1951

# ОБЩИЕ СВЕДЕНИЯ

## БОЕВЫЕ СВОЙСТВА И НАЗНАЧЕНИЕ АВТОМАТОВ

7,62-*мм* автоматы (пистолеты-пулеметы) обр. 1941 г. и обр. 1943 г. (рис. 1) являются индивидуальным автоматическим оружием для борьбы с живой силой противника на небольших дальностях.

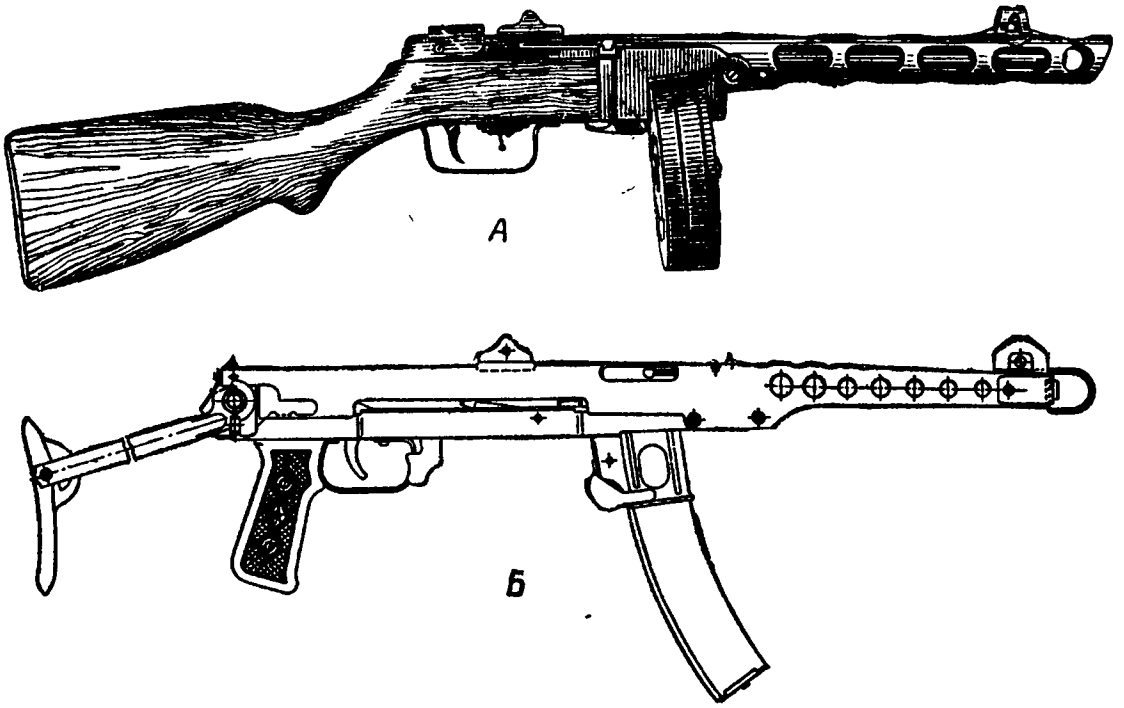


**Рис. 1.** Общий вид автоматов (пистолетов-пулеметов):
*А* — обр. 1941 г.; *Б* — обр. 1943 г.

Прицельная дальность автоматов — 200 *м*.

Примечание. Есть автоматы обр. 1941 г. с прицельной дальностью 500 *м*.

Убойное действие пули сохраняется на дальностях до 500 *м*.

Из автомата обр. 1941 г. можно вести как одиночный, так и автоматический огонь. Из автомата обр. 1943 г. можно вести только автоматический огонь.

Боевая скорострельность автоматов вследствие высокого темпа стрельбы и наличия магазинов большой емкости (35 и 71 патрон)

значительно выше боевой скорострельности самозарядного оружия и в особенности оружия, заряжаемого от руки.

Боевая скорострельность автоматов:

| | | | |
|---|---|---|---|
| короткими очередями | до | 70 | выстрелов в минуту |
| длинными очередями | до | 100 | выстрелов в минуту |
| одиночным огнем (из автомата обр. 1941 г.) | до | 30 | выстрелов в минуту |

Наилучшие результаты получаются при стрельбе из автоматов короткими очередями (по 3—6 выстрелов). При стрельбе длинными очередями (по 10—15 и более выстрелов) боевая скорострельность увеличивается, а кучность боя значительно ухудшается.

Для стрельбы из автоматов применяются 7,62-*мм* пистолетные патроны.

Основные баллистические, весовые и конструктивные характеристики автоматов обр. 1941 г. и обр. 1943 г. приведены в приложении 1.

## КРАТКИЕ СВЕДЕНИЯ ПО УСТРОЙСТВУ АВТОМАТОВ

(принцип устройства)

7,62-*мм* автоматы (пистолеты-пулеметы) обр. 1941 г. и обр. 1943 г. по принципу устройства принадлежат к образцам автоматического оружия со свободным затвором.

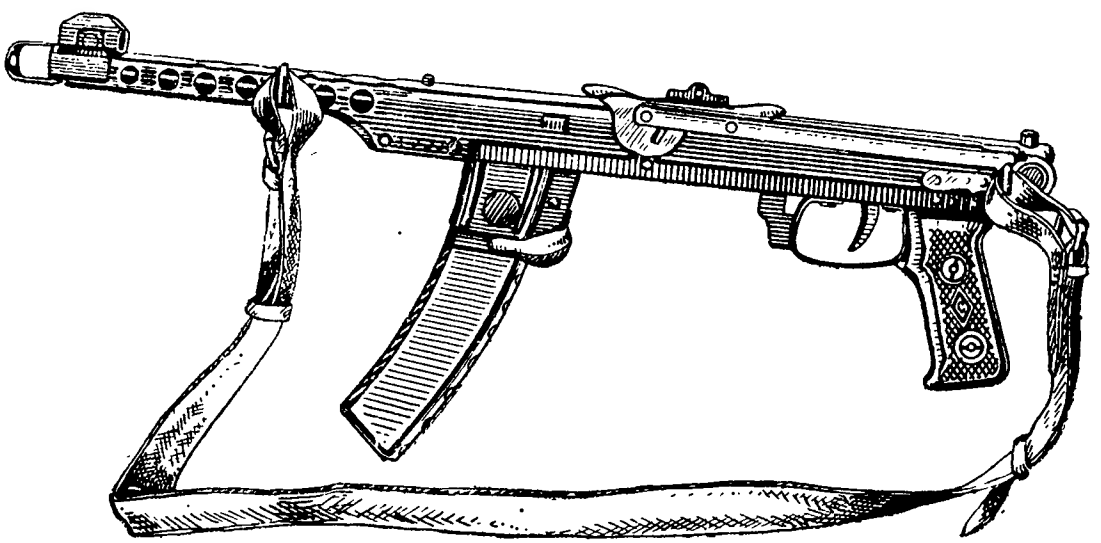

**Рис. 2.** Автомат обр. 1943 г. в походном положении

Масса затвора и усилие возвратно-боевой пружины находятся в таком соотношении с массой пули, длиной ствола и давлением пороховых газов, что в момент выстрела обеспечивается надежность запирания канала ствола без специального запирающего механизма.

Питание автомата обр. 1941 г. патронами осуществляется из секторного (на 35 патронов) или дискового (на 71 патрон) магазина, а автомата обр. 1943 г. — только из секторного магазина (на 35 патронов).

Прицел с поворачивающимся целиком, имеющим две гривки. Одна из них соответствует дальности стрельбы до 100 *м*, а другая до 200 *м*.

Спусковой механизм автомата обр. 1941 г. снабжен переводчиком и разобщителем для переключения одиночного огня на автоматический и обратно.

Автомат обр. 1941 г. имеет деревянный приклад, а автомат обр. 1943 г. — откидной металлический приклад.

В походном положении, при передвижении на лыжах, при прыжках с парашютом и т. п. металлический приклад автомата обр. 1943 г. складывается и располагается поверх ствольной коробки, что удобно для носки автомата (рис. 2). В боевом положении металлический приклад для удобства стрельбы откидывается, однако в случае отсутствия времени на откидывание приклада стрельба из автомата обр. 1943 г. возможна и при сложенном прикладе.

Автоматы просты по устройству и в обращении, легки и при надлежащем уходе безотказны в работе.

РАЗДЕЛ ПЕРВЫЙ

# АВТОМАТ (ПИСТОЛЕТ-ПУЛЕМЕТ) ОБР. 1941 г.

## Глава I

## ОПИСАНИЕ ЧАСТЕЙ И МЕХАНИЗМОВ АВТОМАТА*

Автомат обр. 1941 г. состоит из следующих основных частей (рис. 3): ствола *1*; ствольной коробки *2* с прицельным приспособлением; затворной коробки *3*; затвора *4;* возвратного механизма *5*;

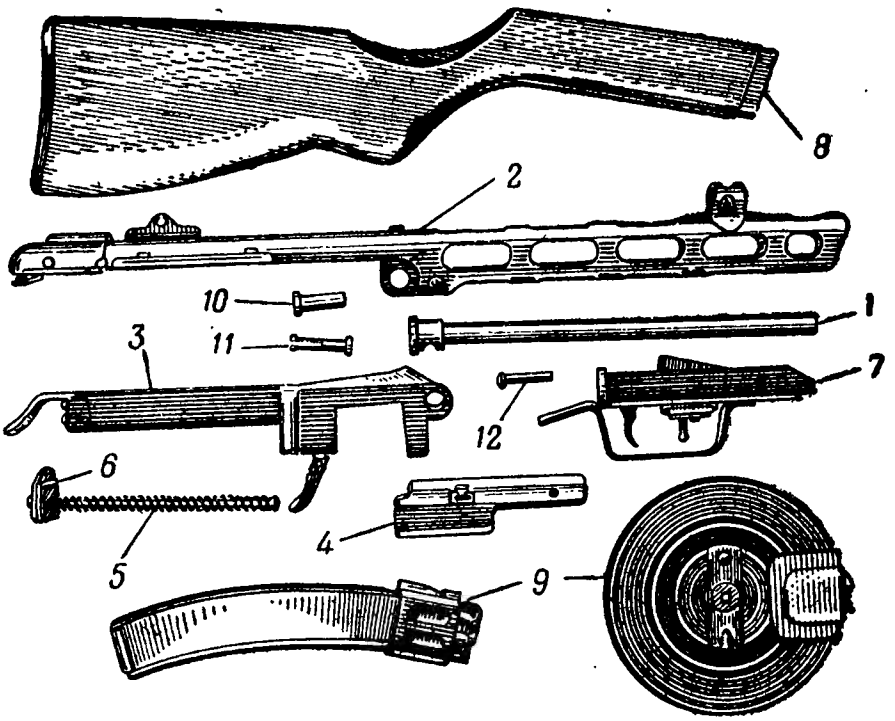


Рис. 3. Основные части автомата обр. 1941 г.:

*1* — ствол (1-10); *2* — ствольная коробка с прицельным приспособлением и защелкой (сб. 1); *3* — затворная коробка (сб. 4); *4* — затвор (сб. 2); *5* — возвратный механизм (сб. 3); *6* — амортизатор (3-1); *7* — спусковой механизм (сб. 5); *8* — ложа (сб. 6); *9* — магазины (дисковый и секторный); *10* — ось ствольной коробки (1-27); *11* — разрезная чека оси (1-28); *12* — хвостовой винт спусковой коробки (6-10)

амортизатора *6*; спускового механизма *7*; ложи *8*; магазина секторного или дискового *9*; оси *10* ствольной коробки.

### 1. СТВОЛ

Ствол (рис. 4) служит для направления полета пули при выстреле.

На наружной поверхности ствол имеет: закругленный дульный срез; на заднем конце утолщение *3* для упрочения

* В подрисуночном тексте в скобках указаны чертежные номера частей автомата.

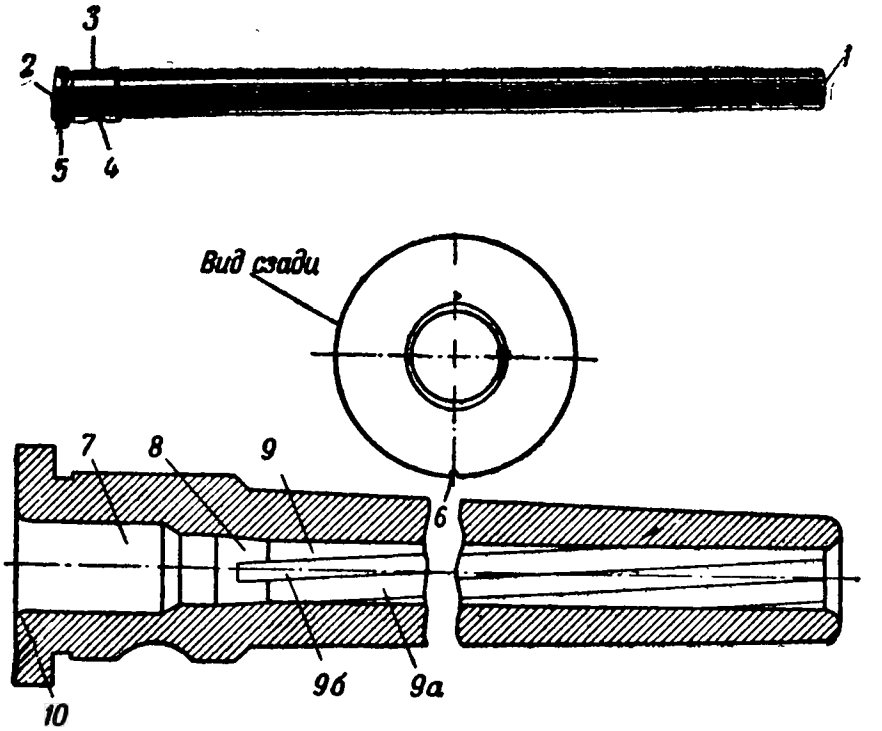


**Рис. 4.** Ствол (общий вид и разрез):

*1* — дульный срез; *2* — казенный срез; *3* — утолщение казенной части ствола; *4* — полукруглая выемка; *5* — кольцевой выступ; *6* — риска; *7* — патронник; *8* — пульный вход; *9* — нарезная часть канала; *9а* — поле; *9б* — нарез; *10* — фаска

патронника; снизу на утолщении полукруглую выемку *4* для оси, которая закрепляет ствол в ствольной коробке; кольцевой выступ *5*, который, упираясь во вкладыш ствольной коробки, ограничивает продвижение ствола вперед и воспринимает удары затвора при стрельбе.

Передний конец ствола проходит через переднюю направляющую, укрепленную внутри ствольной коробки.

На кольцевом выступе ствола нанесена риска *6*, которая совмещается с риской на торце заднего вкладыша ствольной коробки при вставлении ствола в ствольную коробку.

Внутри ствол имеет сквозной канал, в котором различают гладкий патронник *7* и нарезную часть *9*.

Патронник соединяется с нарезной частью канала ствола пульным входом *8*, обеспечивающим плавное врезание пули в нарезы. Патронник на казенном срезе имеет фаску *10* переменного сечения, которая служит для направления патрона при подаче его в патронник.

Нарезная часть канала имеет четыре нареза *9б*, вьющиеся слева вверх направо. Нарезы служат для придания пуле вращательного движения вокруг ее продольной оси, благодаря чему она летит устойчиво, головной частью вперед, не опрокидываясь под действием силы сопротивления воздуха. Промежутки между нарезами называются полями *9а*. Расстояние между двумя противоположными полями по диаметру называется калибром канала ствола.

## 2. СТВОЛЬНАЯ КОРОБКА

Ствольная коробка (рис. 5) предназначена для соединения частей автомата. Кроме того, она служит для направления движения затвора при стрельбе, заряжании и разряжании.

Ствольная коробка в собранном виде имеет следующие отделяющиеся части: мушку *1*, целик *2* и защелку *3* ствольной коробки.

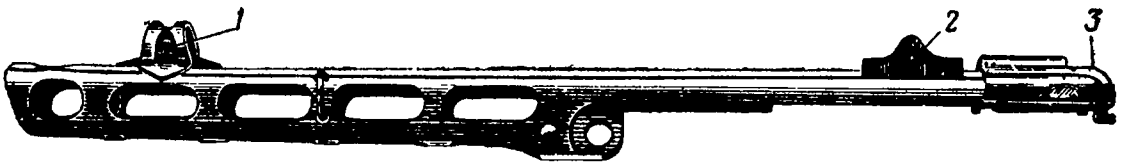


Рис. 5. Ствольная коробка:
*1* — мушка (1-19); *2* — целик (1-33); *3* — защелка ствольной коробки (сб. 1-10)

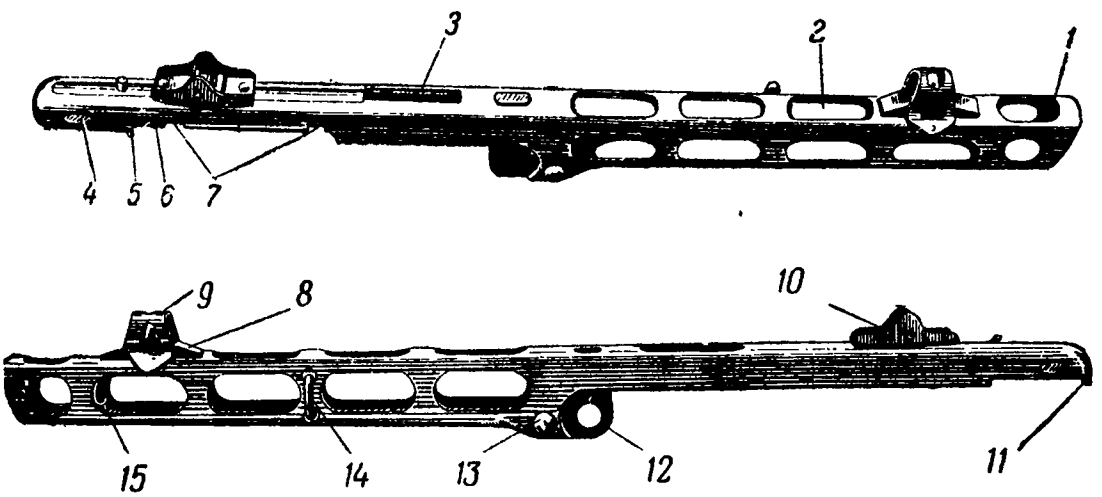


Рис. 6. Ствольная коробка без защелки (вид справа и слева):
*1* — компенсатор (1-5); *2* — продольные окна; *3* — окно для выбрасывания гильз; *4* — овальные отверстия для шпильки защелки; *5* — боковой выступ; *6* — продольный вырез для прохода рукоятки; *7* — вырезы для предохранителя; *8* — основание мушки (1-6); *9* — предохранитель мушки (1-20); *10* — основание целика (1-32); *11* — направляющий выступ; *12* — вкладыш ствольной коробки (1-2); *13* — заклепка вкладыша (1-3); *14* — антабка (1-12); *15* — передняя направляющая ствола (1-4)

Передняя часть ствольной коробки, или кожух, предохраняет ствол от случайных ударов, а руки стрелка — от ожогов. В кожухе (рис. 6) имеется 15 продольных окон *2* (по четыре с боков и снизу и три сверху), предназначенных для улучшения циркуляции воздуха во время интенсивной стрельбы с целью охлаждения ствола.

Передний конец кожуха с наклонным срезом является компенсатором *1*, который сохраняет стабильность положения автомата при автоматическом огне (уменьшает опрокидывание дульной части вверх) и уменьшает энергию отдачи.

В компенсаторе имеются три окна для выхода пороховых газов.

Задняя часть ствольной коробки является крышкой затворной коробки. На крышке имеются: окно *3* для выбрасывания гильз,

направляющий выступ *11* для ограничения опускания заднего конца ствольной коробки при закрывании затворной коробки, боковой выступ *5* и два овальных отверстия *4* для возможности перемещения шпильки защелки при открывании и закрывании затворной коробки. С правой стороны ствольной коробки имеется продольный вырез *6* для прохода рукоятки затвора и два выреза *7* для постановки затвора на предохранитель в переднем и заднем положениях.

На верхней плоскости ствольной коробки нанесены номер автомата и год его изготовления.

Кроме того, к ствольной коробке присоединены неотделяющиеся части: основание *8* и предохранитель *9* мушки, антабка *14*, основание целика *10*, вкладыш *12* ствольной коробки и передняя направляющая *15* ствола. Вкладыш закреплен в ствольной коробке заклепкой *13*; он имеет поперечное отверстие для оси ствольной коробки.

Передняя направляющая ствола служит для удержания дульной части ствола против отверстия компенсатора.

Антабка служит для присоединения ремня. Она представляет собой прямоугольную скобу с ограничительными кольцевыми выступами, упирающимися в наружную стенку кожуха; концы скобы введены внутрь кожуха и для прочности соединения загнуты.

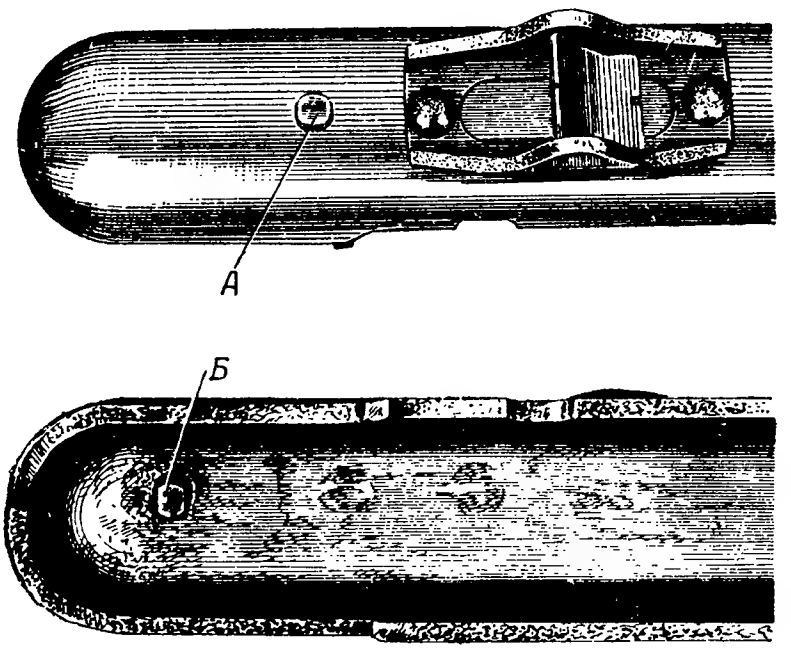


**Рис. 7.** Упор защелки ствольной коробки (А) и ограничительный выступ амортизатора (Б)

Автоматы с маркой Ⓘ на ствольной коробке имеют упор защелки (рис. 7) и ограничительный выступ амортизатора.

Упор защелки ствольной коробки представляет собой стержень, наглухо закрепленный в задней части ствольной коробки.

Он служит для присоединения защелки к ствольной коробке и для упора в него пружины защелки.

Ограничительный выступ амортизатора ограничивает продвижение амортизатора вперед.

Вкладыш ствольной коробки (рис. 8) прочно прикреплен к ствольной коробке при помощи заклепки с боков и расклепанного шипа сверху. Он имеет направляющее отверстие *2* для ствола и поперечное отверстие *3* для оси *4* ствольной коробки с разрезной чекой *5*. Разрезная чека служит для закрепления оси ствольной коробки в отверстии. На заднем торце вкладыша около направляющего отверстия нанесена риска *9*, которая совмещается с риской на стволе при сборке автомата.

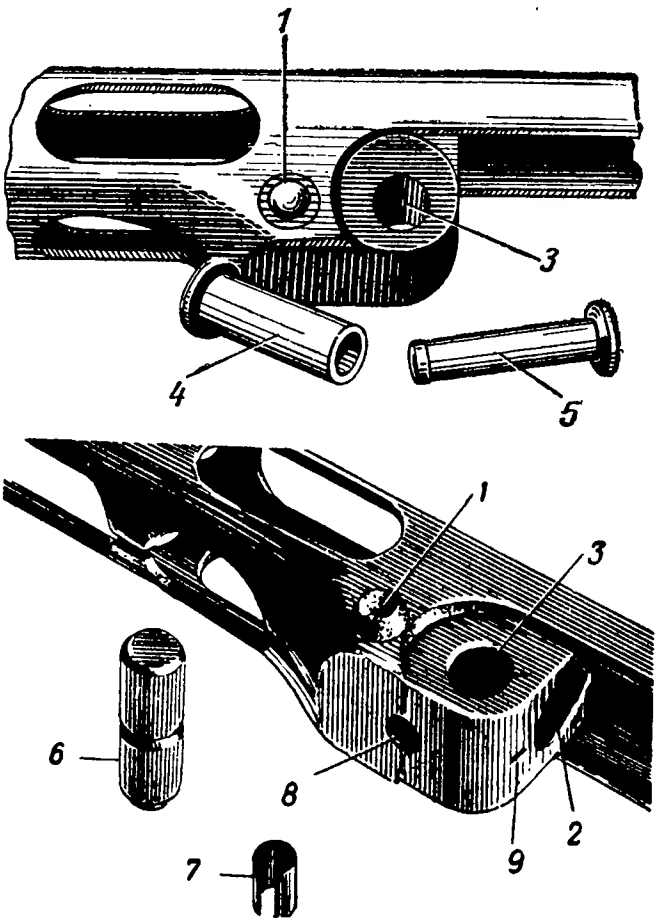


**Рис. 8.** Вкладыш ствольной коробки (двух образцов):

*1* — заклепка вкладыша (1-3); *2* — отверстие для ствола; *3* — отверстие для оси ствольной коробки; *4* — трубчатая ось ствольной коробки (1-27); *5* — разрезная чека (1-28); *6* — ось ствольной коробки с кольцевой выемкой для трубчатой пружины (1-38); *7* — трубчатая пружина (1-39); *8* — отверстие для трубчатой пружины; *9* — риска

Встречаются автоматы обр. 1941 г., у которых ось *6* ствольной коробки представляет собой стержень с кольцевой выемкой (нетрубчатая) и отсутствует разрезная чека. Ось скрепляется трубчатой пружиной *7*, входящей в кольцевую выемку оси через нижнее отверстие *8* вкладыша.

Защелка ствольной коробки (рис. 9) служит для удержания ствольной коробки в закрытом положении. Она состоит из колпачка *1*, пружины *2* и шпильки *3*.

Колпачок имеет зацеп *1а* с наклонной плоскостью, верхний выступ *1б*, внутри которого помещается пружина защелки, снизу загибы *1в* для направления движения колпачка; два боковых отверстия *1д* предназначены для прохода шпильки. Сзади колпачок имеет насечку *1е* для удобства открывания затворной коробки.

Пружина защелки служит для удержания защелки в крайнем заднем положении (закрытое положение).

Шпилька защелки служит для соединения колпачка со ствольной коробкой и для ограничения движения колпачка назад.

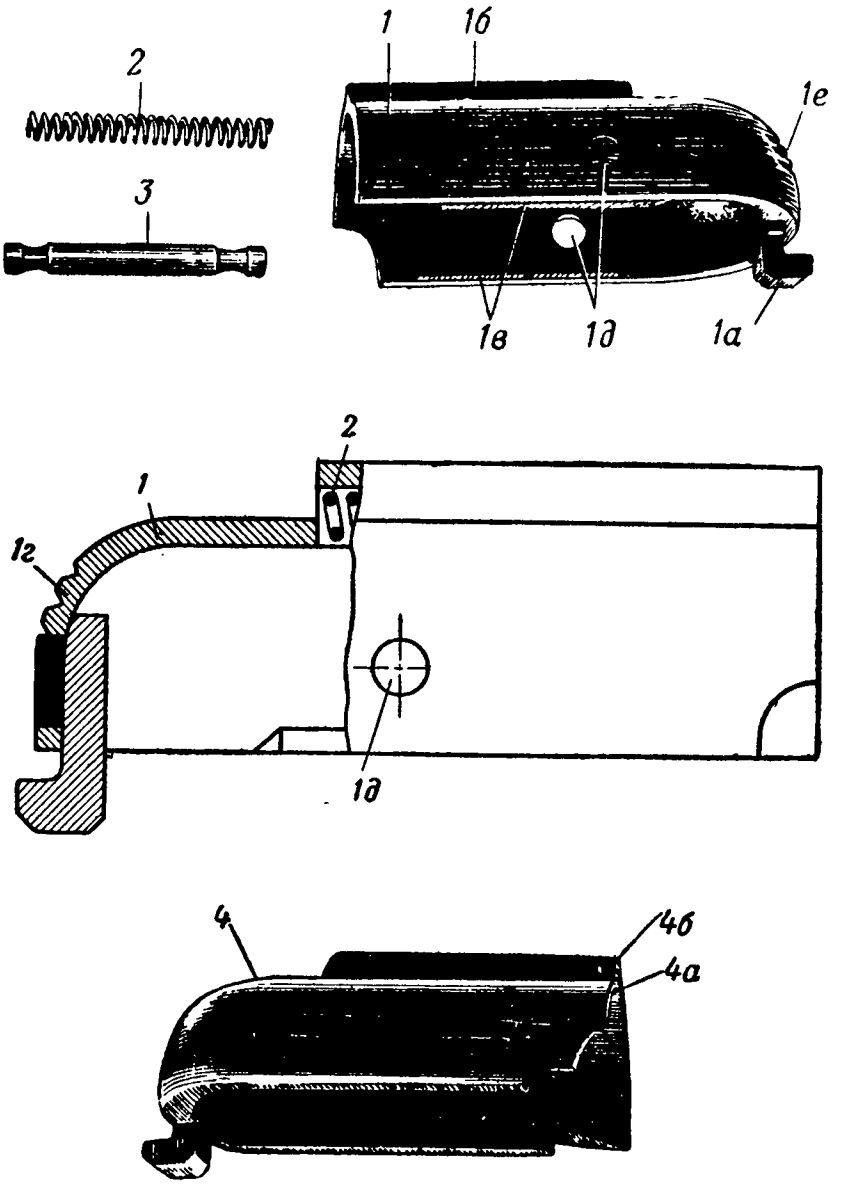


**Рис. 9.** Защелка ствольной коробки:

*1* — колпачок (сб. 1-10); *1а* — зацеп (1-26); *1б* — выступ с полостью для пружины; *1в* —загибы; *1д*—боковые отверстия; *1е* — насечка; *2* — пружина защелки (1-24); *3* — шпилька (штифт) защелки (1-25); *4* — колпачок защелки ствольной коробки и шпилька автомата с маркой Ⓘ: *4а*—шпилька, соединяющая защелку; *4б*—отверстие для шпильки

На автоматах с маркой Ⓘ соединение защелки осуществлено при помощи шпильки *4а*, закрепленной в поперечном отверстии *4б* в полукруглом выступе колпачка. Движение колпачка назад ограничивается шпилькой.

### 3. ПРИЦЕЛЬНОЕ ПРИСПОСОБЛЕНИЕ

Прицельное приспособление состоит из прицела с поворачивающимся целиком и мушки. Оно служит для придания автомату углов прицеливания, соответствующих двум дальностям стрельбы (100 и 200 *м*).

Прицел (рис. 10) состоит из основания *1*, поворачивающегося целика *2*, пружины *3* и оси *4* целика. Основание целика с помощью двух заклепок *1а* прикреплено к ствольной коробке. Оно имеет две щечки, которые образуют проушину для целика. Проушина имеет гнездо *1б* для пружины и отверстие *1в* для оси.

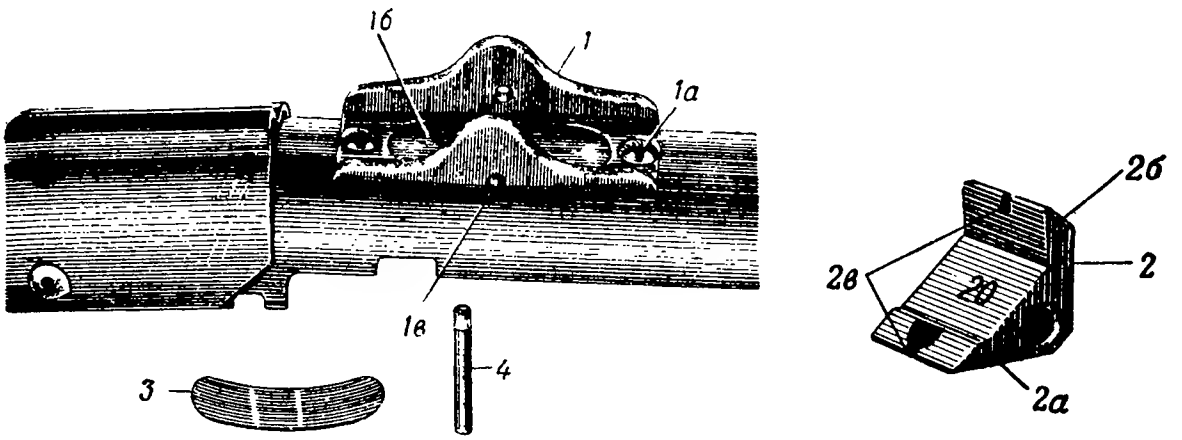


**Рис. 10.** Прицел:

*1* — основание целика (1-32); *1а* — заклепка основания целика (1-36); *1б* — гнездо для пружины; *1в* — отверстие для оси; *2* — целик (1-33); *2а* — гривка для дальности 100 *м*; *2б* — гривка для дальности 200 *м*; *2в* — прорези гривок; *3* — пружина целика (1-34); *4* — ось целика (1-35);

Целик имеет две гривки с прорезями для прицеливания, которые расположены под прямым углом (90°) одна к другой. Одна гривка соответствует дальности стрельбы до 100 *м* и имеет на задней стороне цифру «10». Другая соответствует дальности стрельбы до 200 *м* и имеет цифру «20».

На гривках имеются прорези *2в*, служащие для прицеливания (визирования) через мушку на цель.

Для перестановки целика с одной установки дальности на другую необходимо нажать пальцем на вертикально расположенную гривку, при этом целик повернется на оси и другая гривка станет в вертикальное положение.

Ось целика служит для закрепления целика в основании и является осью вращения при перестановке целика с одной дальности на другую.

Пружина целика — пластинчатая. Она удерживает целик на обеих установках дальности.

Кроме прицела с поворачивающимся целиком, у части автоматов прежних выпусков имеется секторный прицел, обеспечивающий прицельную стрельбу на дальности до 500 *м*. Этот прицел (рис. 11) состоит из колодки *1*, прицельной планки *2*, оси *3* прицельной планки, пружины *4* прицельной планки, хомутика *5*, защелки *6* хомутика с пружиной *7*.

Колодка прицела закреплена на ствольной коробке двумя заклепками. Она имеет секторы *1а* для установки высот прицела на соответствующую дальность, проушину *1б* для присоединения прицельной планки, гнездо *1в* для пружины прицельной планки.

Прицельная планка служит для установки на ней хомутика на требуемую дальность и совместно с мушкой — для наведения автомата в цель. На верхней плоскости планки с левой стороны нанесены деления с нечетными цифрами от 5 до 45, соответствующие дальностям стрельбы от 50 до 450 *м*, а с правой стороны — четные цифры от 10 до 50, соответствующие дальностям стрельбы от 100 до 500 *м*. Одно деление прицела соответствует 50 *м* дальности стрельбы.

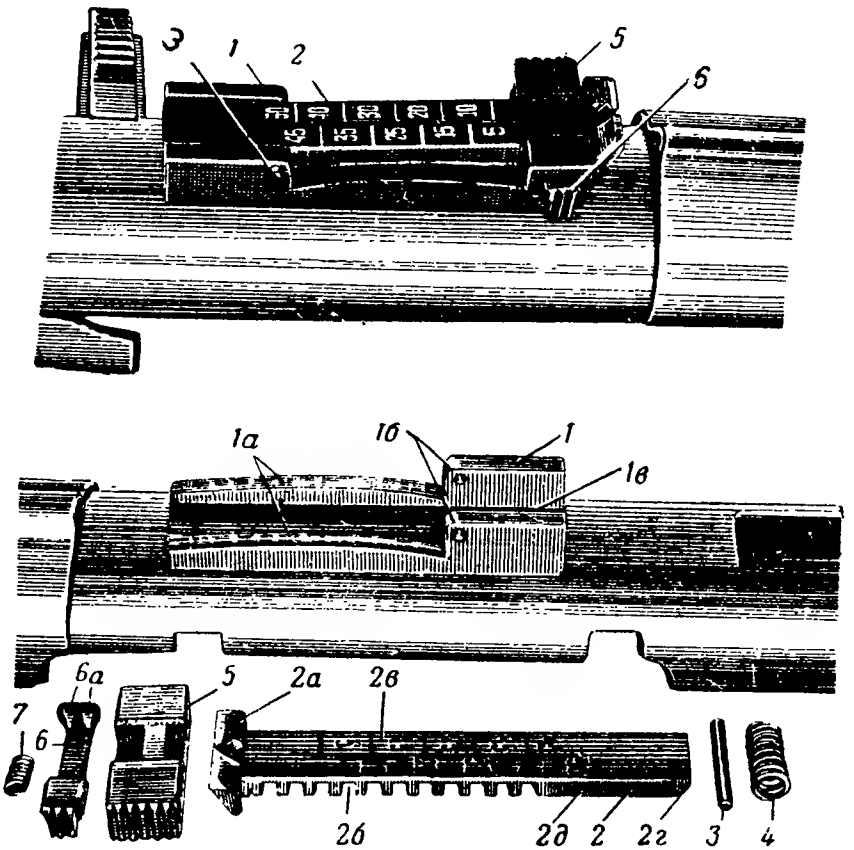


**Рис. 11.** Секторный прицел на автоматах прежних выпусков:

*1* — колодка прицела; *1а* — секторы; *1б* — проушина; *1в* — гнездо для пружины; *2* — прицельная планка; *2а* — гривка; *2б* — вырезы; *2в* — продольный паз; *2г* — передний скос; *2д* — отверстие для оси; *3* — ось прицельной планки; *4* — пружина прицельной планки; *5* — хомутик; *6* — защелка хомутика; *6а* — зубцы защелки; *7* — пружина защелки хомутика

Прицельная планка имеет гривку *2а* с прорезью, с правой стороны — вырезы *2б* для зубцов защелки, продольный паз *2в* для более четкого разграничения цифр, передний скос *2г*, гнездо для пружины прицельной планки, отверстие *2д* для оси, соединяющей прицельную планку с колодкой прицела.

Пружина прицельной планки служит для удержания планки, установленной на какое-либо деление на секторах.

Хомутик прицельной планки служит для придания гривке прицельной планки требуемой высоты. Он имеет продольный паз для соединения с прицельной планкой и поперечный паз с гнездом для помещения защелки с пружиной.

Защелка хомутика с пружиной служит для закрепления хомутика на прицельной планке. Она имеет головку для вывода зубцов *6а* защелки из вырезов прицельной планки. Головка имеет насечку для удобства действия рукой. Пружина защелки служит для удержания защелки в закрытом положении на прицельной планке.

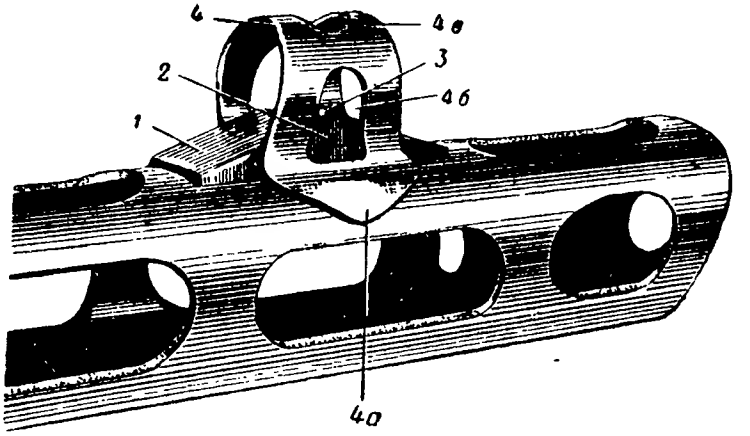


**Рис. 12.** Мушка собранная:
*1* — основание мушки (1-6); *2* — полозок (1-21); *3* — мушка (1-19); *4* — предохранитель (1-20); *4а* — ушко; *4б* — боковые окна; *4в* — верхнее окно

Мушка *3* (рис. 12) вместе с прорезью целика служит для наведения автомата в цель. Она имеет основание *1*, полозок *2* и предохранитель *4*.

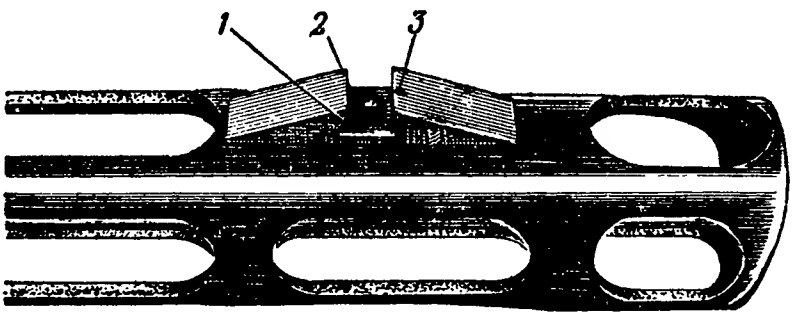


**Рис. 13.** Основание мушки (1-6):
*1* — паз; *2* — овальное гнездо; *3* — установочная риска

Основание мушки (рис. 13) приклепано к ствольной коробке двумя заклепками. Оно имеет поперечный паз *1* для крепления полозка, овальное гнездо *2* для помещения нижнего конца мушки и установочную риску *3*.

Овальное гнездо позволяет перемещать полозок в боковом направлении в пределах длины гнезда. Установочная риска наносится на заводе после приведения автомата к нормальному бою. При повторной пристрелке в случае изменения боя автомата старая риска на полозке мушки зачеканивается и наносится новая риска против риски на основании мушки.

Мушка (рис. 14) имеет на одном конце нарезную часть *1* для ввинчивания в полозок; нарезная часть мушки имеет по диаметру продольный разрез *2* для создания упругости с целью предотвращения самоотвинчивания мушки; в верхней части мушка имеет плоские грани *3* для ключа. Верхняя часть мушки заканчивается стержнем *4*, который служит для визирования на цель.

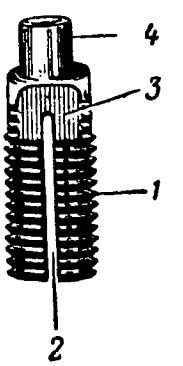


**Рис. 14.**
Мушка (1-19):
*1* — нарезная часть; *2* — продольный разрез; *3* — плоские грани для ключа; *4*—стержень

Полозок мушки (рис. 15) служит для бокового перемещения мушки при приведении автомата к нормальному бою. Он имеет: боковые наклонные плоскости *1* для соединения с основанием, нарезное отверстие *2* для закрепления мушки и установочную риску *3*, которая наносится на заводе одновременно на основание и на полозок мушки.

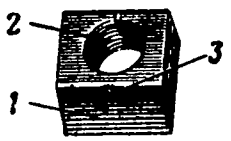


**Рис. 15.** Полозок мушки (1-21):

*1* — боковые наклонные плоскости; *2* — нарезное отверстие; *3* — установочная риска

Предохранитель мушки (см. рис. 12) служит для предохранения мушки от случайных ударов и для улучшения условий прицеливания при ярком освещении. Он имеет два ушка *4а*, которые приварены к ствольной коробке, два боковых окна *4б* для удобства перемещения мушки и верхнее окно *4в* для прохода ключа.

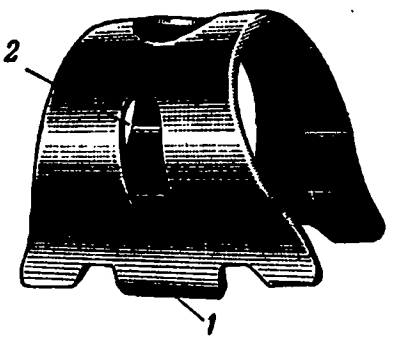


**Рис. 16.** Предохранитель мушки на автоматах прежних выпусков:

*1* — боковые зацепы; *2* — боковые окна

У автоматов прежних выпусков крепление предохранителя мушки к основанию осуществляется двумя боковыми зацепами *1* (рис. 16), которые вводятся в специальные пазы в основании мушки.

## 4. ЗАТВОРНАЯ КОРОБКА

Затворная коробка (рис. 17) служит для соединения частей автомата и движения в ней затвора.

Затворная коробка имеет ушки *1* с отверстиями *1а*, образующие проушину для соединения со ствольной коробкой. Корпус *3* затворной коробки имеет окно *3а* для разобщителя, окно *3б* для выхода шептала спускового рычага и овальное отверстие *3в* для крепления спусковой коробки. Кроме того, в задней стенке коробки имеется гнездо для заднего конца направляющего стержня возвратно-боевой пружины. Сзади к затворной коробке приклепан четырьмя заклепками хвостовик *4* с отверстием *4б* для прохода хвостового винта и окном *4а* для зацепа защелки ствольной коробки. На хвостовике нанесен номер автомата.

Внутри к затворной коробке приклепан одной заклепкой отражатель гильз *5*. К передней части точечной сваркой приварена обойма *2*, которая состоит из корпуса, вкладыша обоймы *2а*, опоры вкладыша и угольника обоймы *2д*. В корпусе имеется отверстие *2г* для оси защелки магазина и поперечный вырез *2е* для магазина.

Имеются автоматы с усиленной обоймой (см. рис. 3 и 17) и с неусиленной обоймой (см. рис. 54).

Затворная коробка соединяется с ложей хвостовым винтом *7* (см. рис. 34), а со ствольной коробкой — осью ствольной коробки (см. рис. 8).

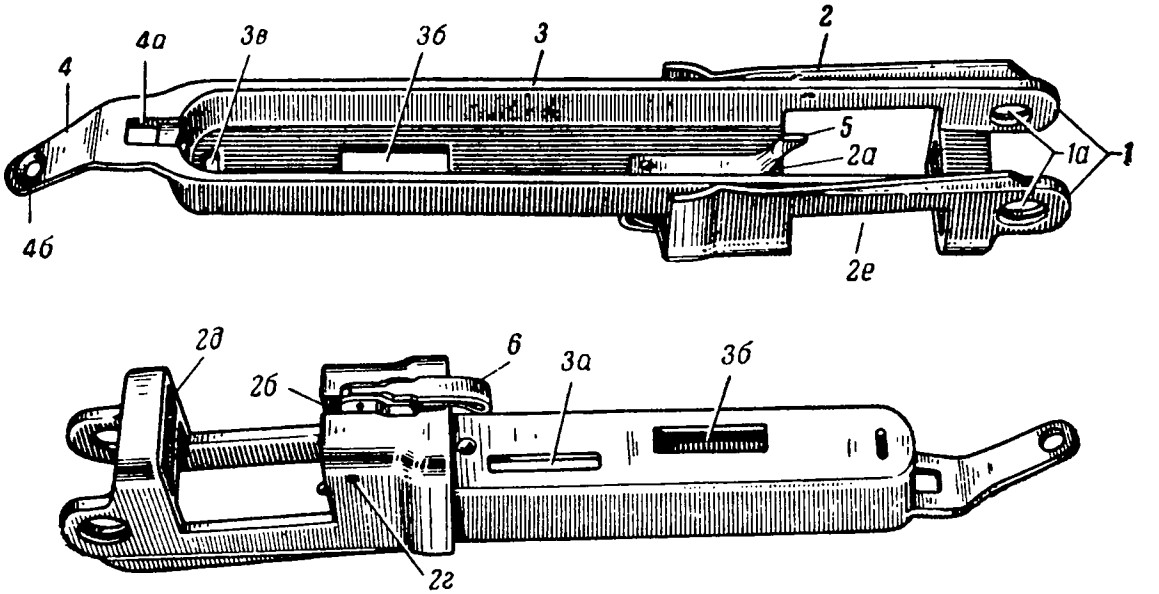


**Рис. 17.** Затворная коробка (сб. 4):

*1* — ушки; *1а* — отверстия ушек; *2* — обойма (сб. 4-2); *2а* — вкладыш обоймы (сб. 4-1); *2б* — паз для защелки магазина; *2г* — отверстие для оси защелки магазина; *2д* — угольник обоймы (4-16); *2е* — поперечный вырез для магазина; *3* — корпус затворной коробки; *3а* — окно для разобщителя; *3б* — окно для выхода шептала; *3в* — овальное отверстие; *4* — хвостовик (4-10); *4а* — окно для зацепа защелки ствольной коробки; *4б* — отверстие для хвостового винта; *5* — отражатель (4-5); *6* — защелка магазина (сб. 4-5)

Защелка магазина с пружиной (рис. 18) служит для крепления магазина в поперечном вырезе затворной коробки. Она состоит из корпуса *1*, хвоста *2*, пружины *3*, оси защелки *4* и оси хвоста *5*. Корпус имеет верхний скос *1а* для удерживания магазина, гнездо *1б* для пружины, отверстие *1в* для оси. Хвост *2* служит для отвода защелки при отделении магазина. Перо *2а* этого хвоста пружинящее, благодаря чему хвост при взаимодействии с нижним концом защелки удерживается в двух положениях — горизонтальном и вертикальном.

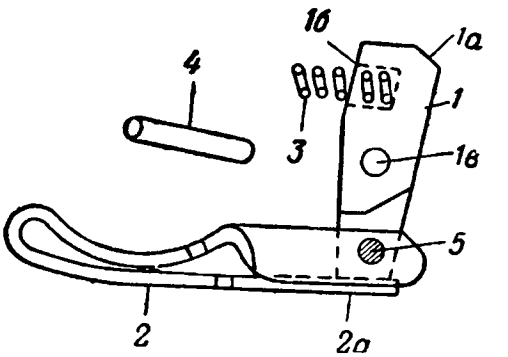


**Рис. 18.** Защелка магазина (сб. 4-5):

*1* — корпус защелки; *1а* — верхний скос; *1б* — гнездо для пружины защелки; *1в* — отверстие для оси защелки; *2* — пружинный хвост (4-12); *2а* — перо хвоста; *3* — пружина защелки (4-8); *4* — ось защелки (4-9); *5* — ось хвоста (4-13)

Защелка магазина соединяется с затворной коробкой при помощи оси *4*. Верхний конец корпуса защелки пружиной *3* все время отжимается вперед, благодаря чему верхний скос защелки входит в вырез накладки магазина и не позволяет последнему выпадать из поперечного выреза затворной коробки.

## 5. ЗАТВОР

Затвор (рис. 19) служит для подачи патронов из магазина в патронник, закрывания канала ствола в момент выстрела, разбивания капсюля и выбрасывания совместно с отражателем гильзы после выстрела.

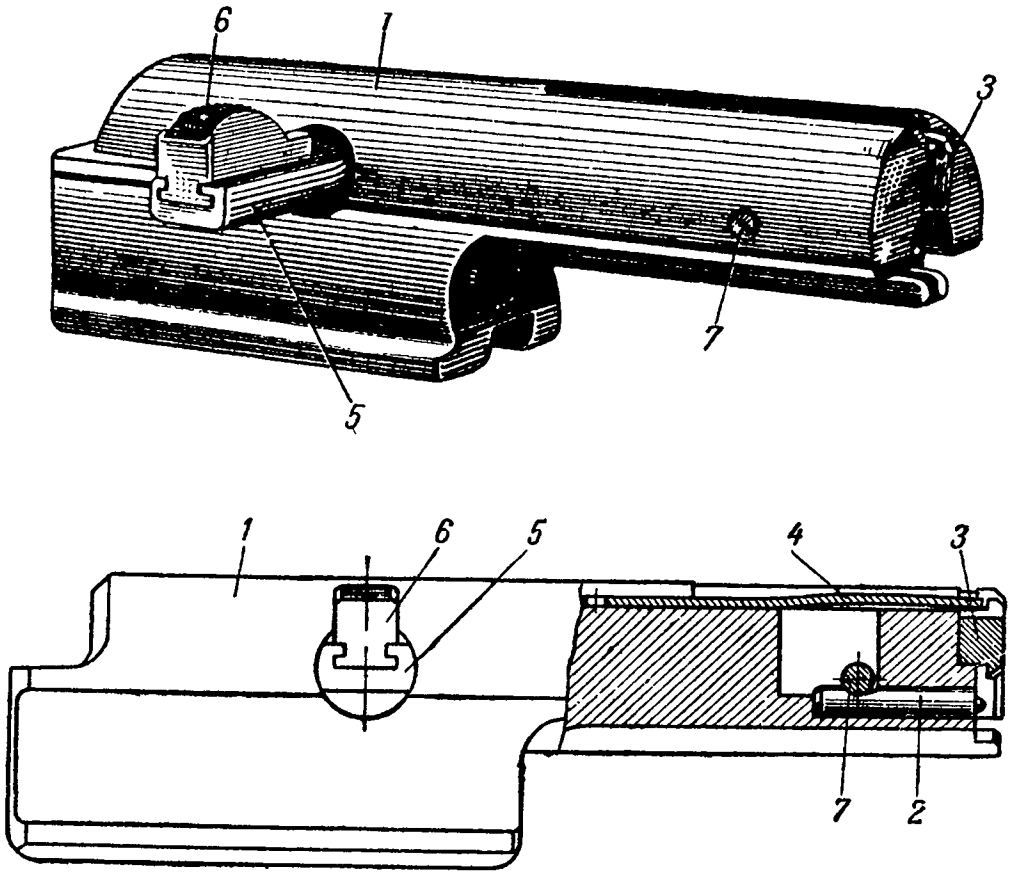


**Рис. 19.** Затвор в собранном виде (сб. 2):

*1* — остов затвора (2-1); *2* — боек (2-8); *3* — выбрасыватель (2-2); *4* — пружина выбрасывателя (2-3); *5* — рукоятка (2-4); *6* — предохранитель (2-5); *7* — шпилька (штифт) бойка (2-9)

Затвор состоит из остова *1* затвора, бойка *2*, выбрасывателя *3*, пружины выбрасывателя *4*, рукоятки *5*, предохранителя *6* с гнетком и пружиной.

Остов затвора (рис. 20) имеет чашечку *1* для помещения дна патрона, пазы *2* для выбрасывателя, паз *3* с углублением для

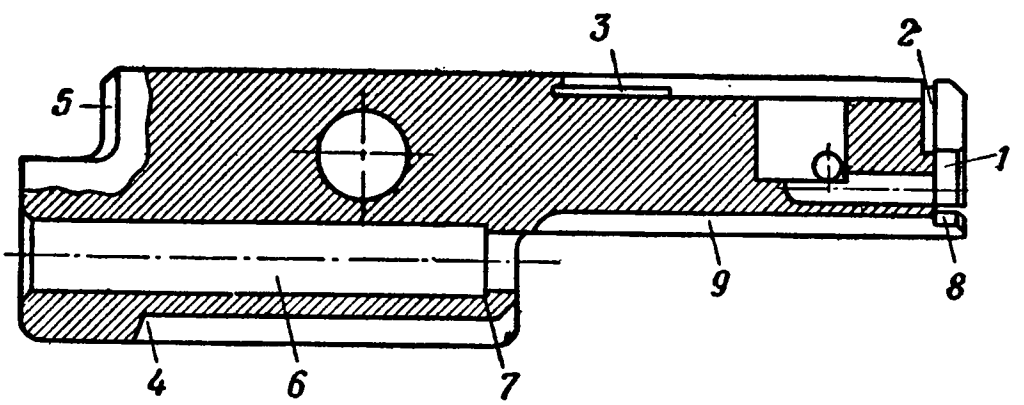


**Рис. 20.** Остов затвора (2-1):

*1* — чашечка; *2* — пазы для выбрасывателя; *3* — паз для пружины выбрасывателя; *4* — боевой взвод; *5* — срез для шпильки защелки ствольной коробки; *6* — канал для возвратно-боевой пружины; *7* — кольцевой уступ; *8* — досылатель патронов; *9* — паз для прохода отражателя

крепления пружины выбрасывателя, боевой взвод *4*, поперечный срез *5* для предотвращения удара затвора о шпильку защелки ствольной коробки, канал *6* для возвратно-боевой пружины с направляющим стержнем (канал в передней части имеет кольцевой уступ *7* для упорной шайбы направляющего стержня возвратно-боевой пружины), досылатель *8* для досылания патронов, паз *9* для прохода отражателя. По обеим сторонам остова затвора имеются выемы для уменьшения поверхности трения затвора и для сбора загрязненной смазки. На правой стороне остова нанесен номер автомата.

Боек *2* (см. рис. 19) служит для разбивания капсюля. Он соединяется с затвором при помощи шпильки (штифта) *7*, для чего на бойке имеется выемка.

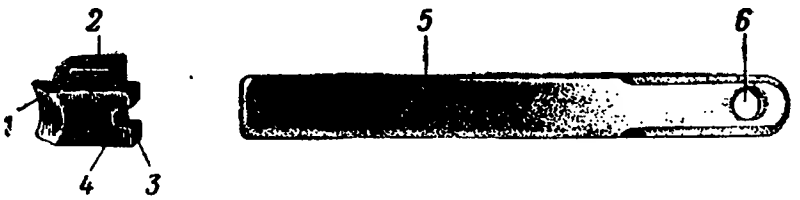


**Рис. 21.** Выбрасыватель (2-2) с пружиной:
*1* — зацеп; *2* — вертикальные выступы; *3* — верхняя площадка; *4* — вырез; *5* — пружина выбрасывателя (2-3); *6* — отверстие пружины

Выбрасыватель (рис. 21) с пружиной служит для удержания гильзы в чашечке затвора до момента встречи с отражателем.

Выбрасыватель имеет зацеп *1* для захвата гильзы за ее венчик, вертикальные выступы *2* для соединения с затвором, верхнюю площадку *3*, на которую нажимает пружина, вырез *4* для выколотки, применяемой при отделении пружины.

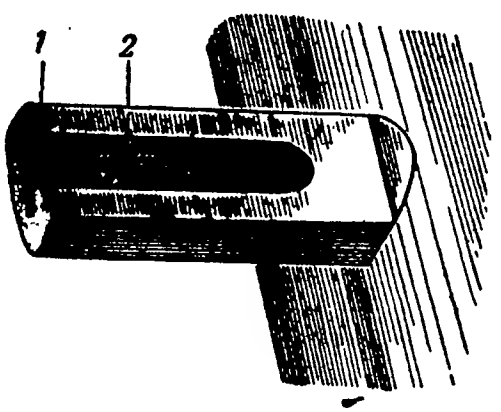


**Рис. 22.** Рукоятка затвора (2-4):
*1* — паз для предохранителя: *2* — овальный выем для гнетка предохранителя

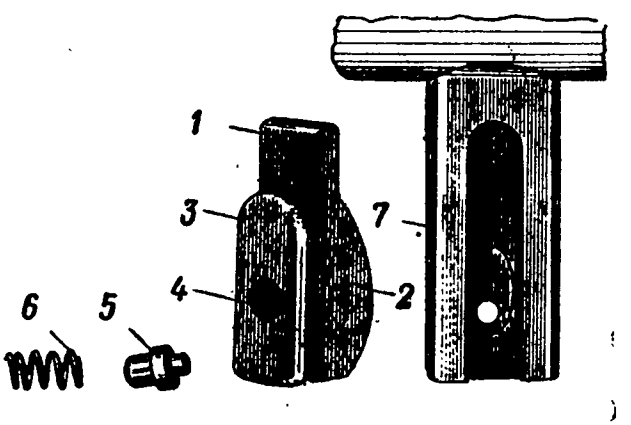


**Рис. 23.** Предохранитель (2-5):
*1* — предохранительный выступ; *2* — головка с насечкой; *3* — направляющие выступы; *4* — гнездо для пружины с гнетком; *5* — гнеток (2-6); *6* — пружина предохранителя (2-7); *7* — рукоятка затвора (2-4)

Пружина выбрасывателя *5* служит для удержания выбрасывателя в рабочем положении; она представляет собой пластинку с отверстием *6* для помещения конца выколотки при разборке.

Рукоятка (рис. 22) служит для отвода затвора назад при заряжании автомата. Она имеет сверху паз *1* для перемещения предохранителя, а также овальный выем *2* с гнездом и сквозным отверстием. Овальный выем позволяет перемещаться гнетку при приведении в действие предохранителя. Сквозное отверстие предназначено для отжатия гнетка вверх при разборке предохранителя.

Предохранитель (рис. 23) служит для предотвращения случайных выстрелов.

Он имеет предохранительный выступ *1* для постановки затвора на предохранитель в переднем и заднем положениях, головку с насечкой *2* для действия пальцем руки, направляющие выступы *3* для соединения с рукояткой затвора, гнездо *4* для пружины с гнетком.

Предохранитель удерживается в двух положениях гнетком *5* и пружиной *6*.

## 6. ВОЗВРАТНЫЙ МЕХАНИЗМ И АМОРТИЗАТОР

Возвратный механизм (рис. 24) состоит из возвратно-боевой пружины *1*, направляющего стержня *2*, упорной шайбы *3* и ограничителя *4*.

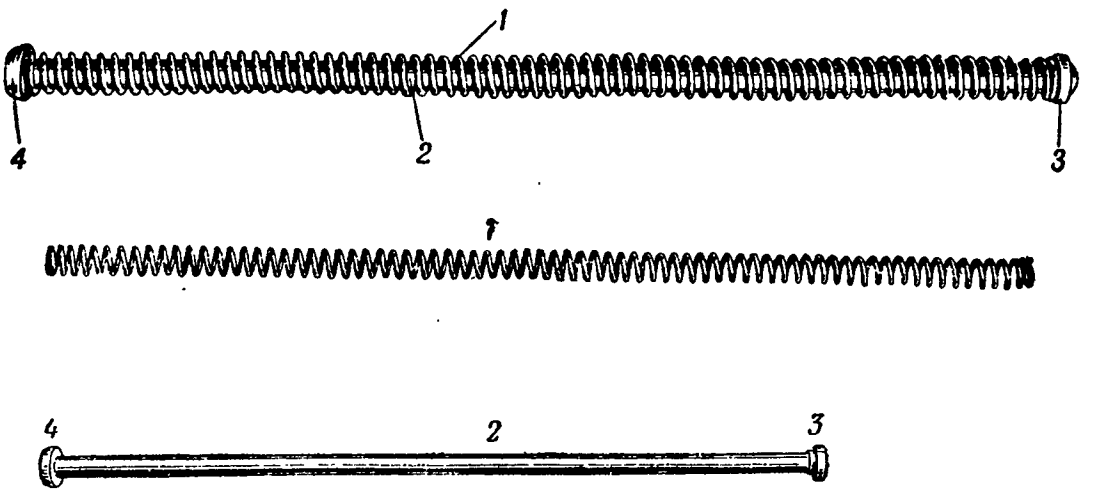


**Рис. 24.** Возвратный механизм (сб. 3):
*1* — возвратно-боевая пружина (3-5); *2* — направляющий стержень (3-2); *3* — упорная шайба (3-3); *4* — ограничитель (3-4)

Возвратно-боевая пружина служит для возвращения затвора в крайнее переднее положение и торможения отдачи затвора при выстреле. Она своей силой сообщает затвору, а вместе с ним и бойку необходимую энергию для разбивания капсюля.

Направляющий стержень предохраняет возвратно-боевую пружину от изгиба в процессе работы. На задний его конец надет и жестко закреплен ограничитель *4*, а на передний конец надета упорная шайба *3*.

Концы стержня расклепаны или развальцованы для удержания упорной шайбы и ограничителя. При отходе затвора назад пружина сжимается между шайбой и ограничителем.

Амортизатор (рис. 25) принимает на себя удары затвора при подходе его в крайнее заднее положение, благодаря чему затвор и затворная коробка предохраняются от повреждений.

В середине амортизатор имеет сквозное отверстие *1* для прохода направляющего стержня возвратно-боевой пружины, вырез *2* для шпильки защелки ствольной коробки или для ограничительного выступа, имеющегося в ствольной коробке у части автоматов. Передняя плоскость *3* амортизатора непосредственно воспринимает удары затвора при стрельбе.

Амортизаторы изготовляются из текстолита или фибры.

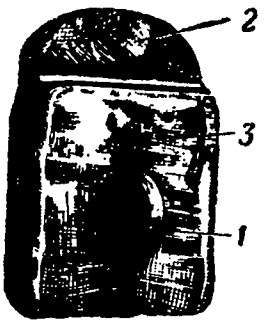


**Рис. 25.** Амортизатор затвора (3-1):
*1* — отверстие для направляющего стержня возвратно-боевой пружины; *2* — вырез для шпильки защелки ствольной коробки; *3* — передняя плоскость

## 7. СПУСКОВОЙ МЕХАНИЗМ

Спусковой механизм (рис. 26) обеспечивает ведение одиночной и автоматической стрельбы. Он состоит из спускового

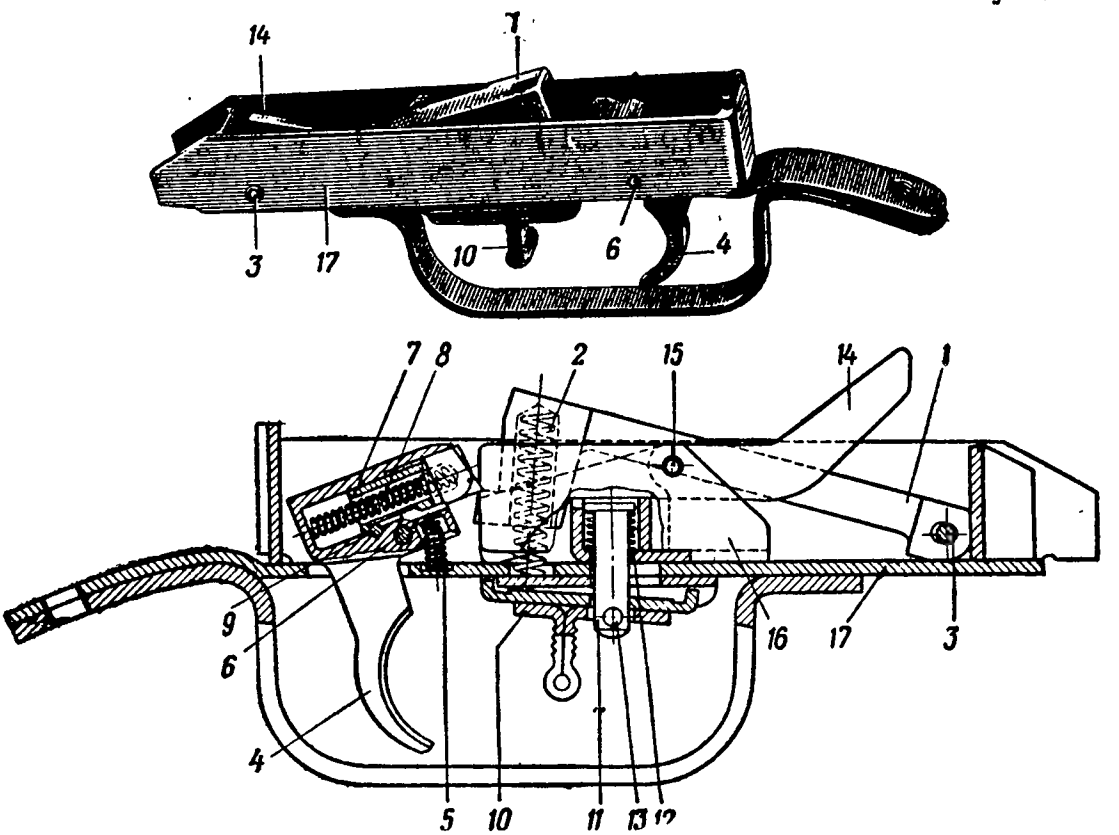


**Рис. 26.** Спусковой механизм (сб. 5):
*1* — спусковой рычаг (5-3); *2* — пружина спускового рычага (5-12); *3* — ось спускового рычага (5-17); *4* — спусковой крючок (5-2); *5* — пружина спускового крючка (5-18); *6* — ось спускового крючка (5-17); *7* — гнеток спускового крючка (5-9); *8* — пружина гнетка (5-10); *9* — шпилька (штифт) гнетка (5-19); *10* — переводчик (сб. 5-1); *11* — гнеток переводчика (5-21); *12* — пружина гнетка переводчика (5-22); *13* — шпилька (штифт) гнетка переводчика (5-20); *14* — разобщитель (5-4); *15* — ось разобщителя (5-16); *16* — основание разобщителя (5-6); *17* — спусковая коробка (сб. 5-4)

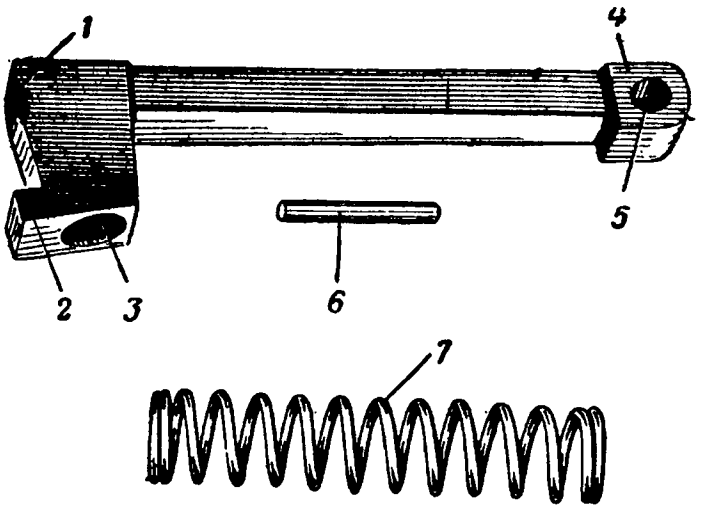


**Рис. 27.** Спусковой рычаг (5-3):

*1* — шептало; *2* — выступ для сцепления с гнетком; *3* — гнездо для пружины; *4* — переднее утолщение; *5* — отверстие для оси спускового рычага; *6* — ось спускового рычага (5-17); *7* — пружина спускового рычага (5-12)

рычага *1* с пружиной *2* и осью *3*, спускового крючка *4* с пружиной *5* и осью *6*, гнетка *7* спускового крючка с пружиной *8* и шпилькой *9*, переводчика *10*, гнетка *11* переводчика с пружиной *12* и шпилькой *13*, разобщителя *14* с осью *15*, основания *16* разобщителя и спусковой коробки *17*.

Спусковой рычаг с осью и пружиной (рис. 27) служит для удержания затвора на боевом взводе. Спусковой рычаг имеет шептало *1*, которое непосредственно заскакивает за боевой взвод затвора, выступ *2* для сцепления с гнетком спускового крючка, гнездо *3* для пружины, отверстие *5* для оси *6*, соединяющей рычаг со спусковой коробкой. Передний конец рычага имеет утолщение *4* с закруглением для плавного вращения спускового рычага вокруг оси. Шептало рычага в верхнем положении удерживается пружиной *7*.

Спусковой крючок с осью и пружиной (рис. 28) служит для приведения в действие частей спускового механизма нажимом на хвост *1*. В его головке имеется вырез *2* для направления движения гнетка, гнездо *3* для помещения цилиндрической части гнетка с пружиной, малое отверстие *4* для шпильки гнетка, отверстие *5* для оси *6* крючка, гнездо *7* для помещения пружины *8*.

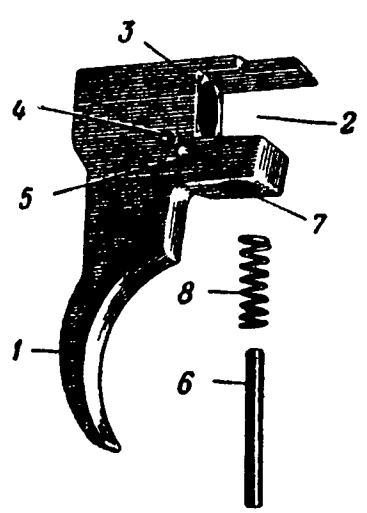


**Рис. 28.** Спусковой крючок (5-2) с осью и пружиной (вид справа):

*1* — хвост; *2* — вырез для гнетка; *3* — гнездо для пружины и гнетка; *4* — отверстие для шпильки гнетка: *5* — отверстие для оси спускового крючка; *6* — ось спускового крючка (5-17); *7* — гнездо для пружины спускового крючка; *8* — пружина спускового крючка (5-18)

Гнеток спускового крючка со шпилькой и пружиной (рис. 29) служит для вывода шептала спускового рычага из-под боевого взвода затвора при нажиме на спусковой крючок. Кроме этого, гнеток вместе с разобщителем обеспечивает ведение одиночной стрельбы. Снаружи гнеток имеет Т-образный вид. Задний его конец цилиндрической

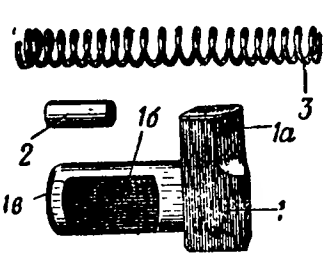


**Рис. 29.** Гнеток спускового крючка (5-9) (вид снизу):

*1* — гнеток; *1а* — закругленная часть: *1б* — выемка для шпильки; *1в* — гнездо для пружины гнетка; *2* — шпилька гнетка; *3* — пружина гнетка (5-10)

формы с выемкой для шпильки. Внутри цилиндра помещается пружина *3* гнетка. Передний конец гнетка прямоугольной формы; нижний угол правой стороны гнетка имеет закругление *1а*. Это закругление предназначено для взаимодействия с разобщителем, когда переводчик поставлен в заднее положение (при одиночной стрельбе).

Выемка *1б* со шпилькой *2* ограничивает выход гнетка из головки спускового крючка. Пружина *3* все время отжимает гнеток в переднее положение.

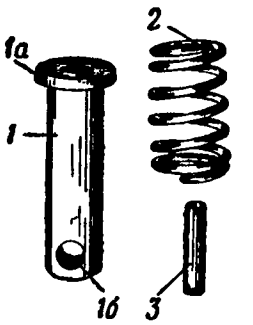


**Рис. 30.** Гнеток переводчика с пружиной и шпилькой:
*1* — гнеток (5-21): *1а* — венчик; *1б* — отверстие для шпильки; *2* — пружина (5-22); *3* — шпилька (5-20)

Гнеток переводчика с пружиной и шпилькой (рис. 30) служит для удержания переводчика в установленном положении для стрельбы одиночным или автоматическим огнем. Гнеток *1* имеет венчик *1а* для упора конца пружины *2*, отверстие *1б* для шпильки *3*, соединяющей гнеток с переводчиком.

Разобщитель с осью (рис. 31) служит для расцепления гнетка спускового крючка со спусковым рычагом при одиночной стрельбе. Он имеет переднее плечо *1*, на которое действует нижняя плоскость затвора при движении последнего вперед; заднее плечо *2* действует на гнеток своими верхним *3* и нижним *4* скосами. Верхний скос при одиночной стрельбе после выстрела (когда затвор утапливает переднее плечо разобщителя) отводит гнеток назад, а нижний удерживает его в заднем положении до прекращения нажима на хвост спускового крючка. В середине разобщителя имеется отверстие *5* для оси *6*, которой разобщитель соединяется с основанием.

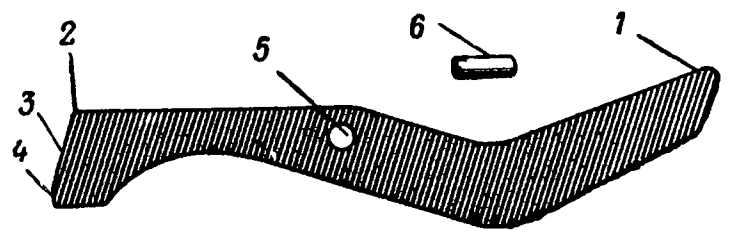


**Рис. 31.** Разобщитель (5-4) с осью (вид слева):
*1* — переднее плечо; *2* — заднее плечо; *3* — верхний скос; *4* — нижний скос; *5* — отверстие для оси; *6* — ось разобщителя (5-16)

Основание разобщителя (рис. 32) соединяет разобщитель с переводчиком и служит для направления движения разобщителя. Оно имеет проушину *1* для закрепления, а также направления подъема и опускания разобщителя и выступ с гнездом *3а*, в которое входит верхний конец гнетка переводчика с пружиной. Нижний же конец гнетка соединяется с переводчиком, благодаря чему осуществляется соединение основания, а следовательно, и разобщителя с переводчиком. Такая связь основания, разобщителя,

гнетка и переводчика обеспечивает постановку спускового механизма на одиночный и автоматический огонь. При постановке спускового механизма на одиночный огонь флажок переводчика отводится в заднее положение, при этом основание и разобщитель перемещаются назад; при постановке спускового механизма на автоматический огонь производятся обратные действия.

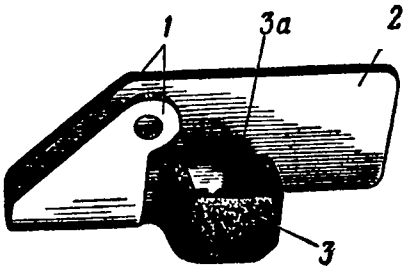


**Рис. 32.** Основание разобщителя (5-6) (вид слева):
*1* — проушина; *2* — правая стенка; *3* — выступ с гнездом; *3а* — гнездо для гнетка переводчика с пружиной

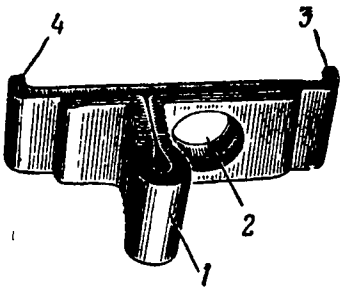


**Рис. 33.** Переводчик (сб. 5-1) (вид снизу справа):
*1* — хвост (рукоятка переводчика) с насечкой (5-8); *2* — отверстие для гнетка и шпильки; *3* — передний загиб; *4* — задний загиб

Переводчик (рис. 33) служит для перестановки разобщителя с одиночного огня на автоматический и обратно. Он имеет хвост *1* с насечкой для передвижения переводчика пальцами руки, отверстие *2* двух диаметров для гнетка и шпильки, два загиба, удерживающих переводчик от произвольного смещения: передний *3* — при автоматической стрельбе и задний *4* — при одиночной стрельбе.

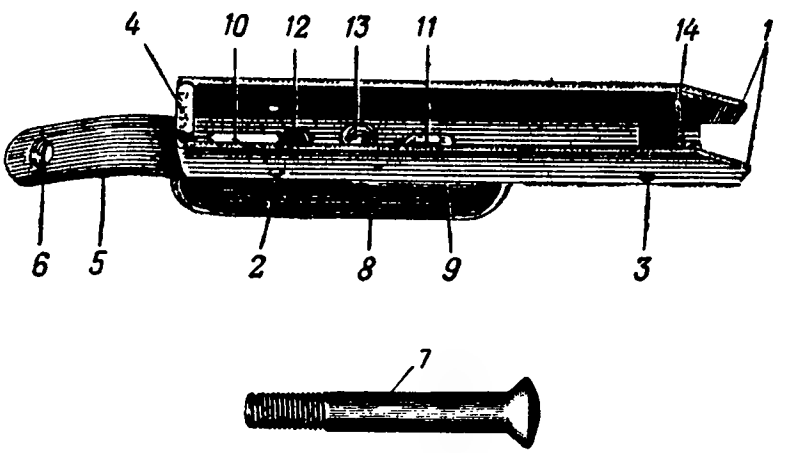


**Рис. 34.** Спусковая коробка (сб. 5-4) (вид справа):
*1* — передние выступы; *2* — отверстие для оси спускового крючка; *3* — отверстие для оси спускового рычага; *4* — верхний выступ; *5* — хвост; *6* — навинтованное отверстие; *7* — хвостовой винт (6-10); *8* — скоба (5-13); *9* — основание переводчика (5-11); *10* — окно для хвоста спускового крючка; *11* — окно для гнетка переводчика; *12* — гнездо для пружины спускового крючка; *13* — гнездо для пружины спускового рычага; *14* — упор спускового рычага (5-14)

Спусковая коробка (рис. 34) служит для помещения и соединения в ней частей спускового механизма. Она имеет: передние выступы *1* для соединения с затворной коробкой, отверстие *2* для оси спускового крючка, отверстие *3* для оси спускового рычага, верхний выступ *4* для соединения с затворной коробкой, хвост *5* с навинтованным отверстием *6* для хвостового винта *7*, которым спусковая коробка соединяется с ложей, скобу *8* для предохранения спускового крючка и переводчика от случайных ударов, основание переводчика *9* для направления движения и удержания переводчика в приданном ему положении, окно *10* для хвоста спускового крючка, окно *11* для гнетка переводчика, гнездо *12* для пружины спускового крючка, гнездо *13* для пружины спускового рычага и упор *14* спускового рычага. В заднюю стенку коробки для большей ее прочности приварен вкладыш.

На спусковой коробке нанесен номер автомата.

## 8. ЛОЖА

Ложа (рис. 35) служит для соединения частей автомата и для удобства ведения огня из него.

Она имеет цевье *1*, шейку *2* и приклад *3*. Цевье имеет продольный вырез *4*, в котором помещается сверху затворная коробка, а снизу спусковая коробка. Передние срезы *5* служат для соединения с обоймой затворной коробки. Приклад ложи имеет гнездо *6* для помещения принадлежности, вырез *7* для хвоста спусковой коробки, вырез *8* для антабки, отверстие *9* для хвостового винта, вырез *10* для хвоста затворной коробки, вырез *11* для прохода зацепа защелки ствольной коробки.

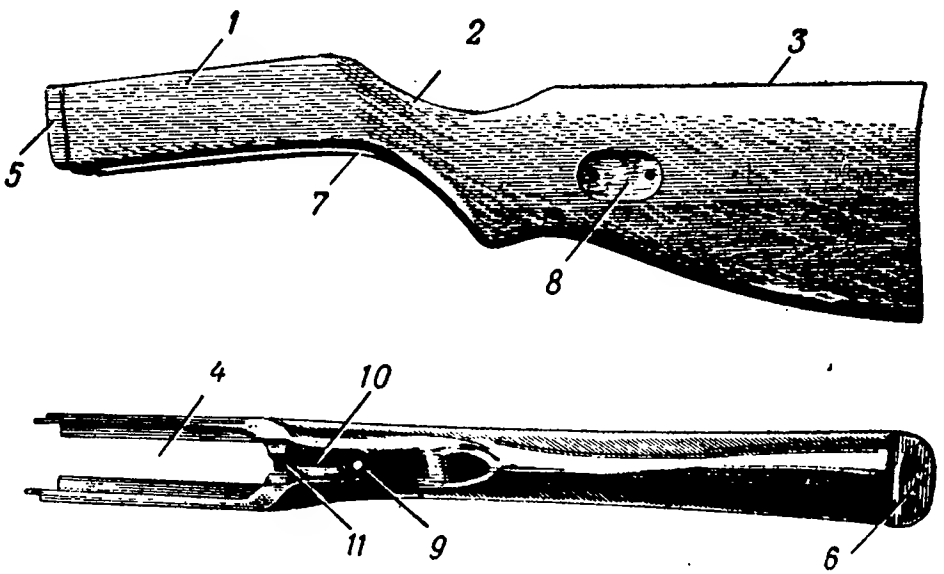


**Рис. 35.** Ложа (6-1):

*1* — цевье; *2* — шейка ложи; *3* — приклад; *4* — продольный вырез для затворной коробки; *5* — передние срезы; *6* — гнездо для принадлежности; *7* — вырез для хвоста спусковой коробки; *8* — вырез для антабки; *9* — отверстие для хвостового винта; *10* — вырез для хвоста затворной коробки; *11* — вырез для прохода зацепа защелки ствольной коробки

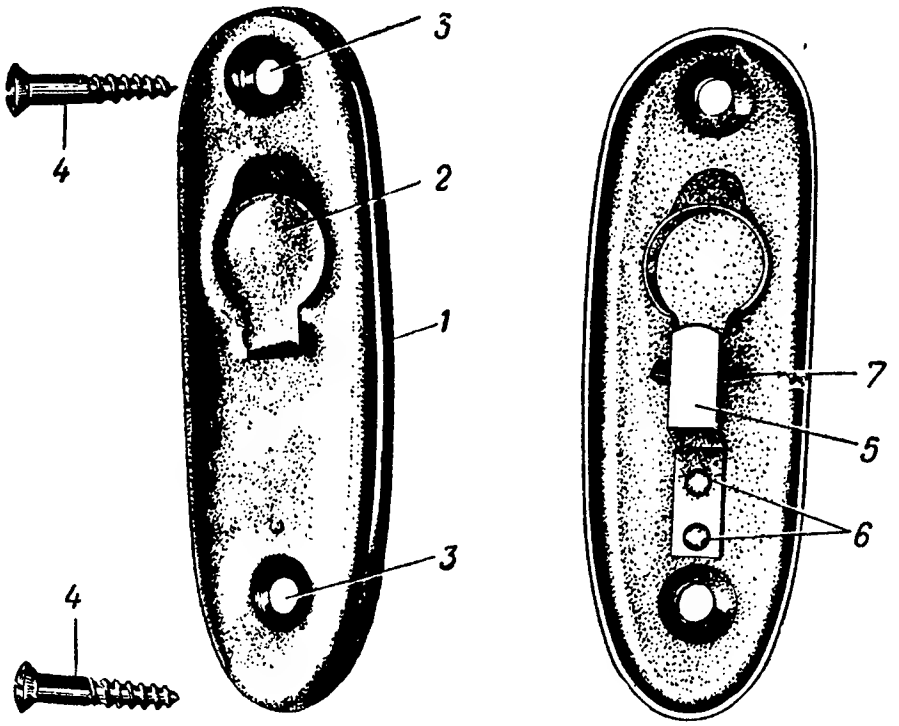


**Рис. 36.** Затылок (6-2):

*1* — загиб; *2* — крышка (6-5); *3* — отверстия для шурупов; *4* — шурупы (6-8); *5* — пластинчатая пружина (6-3); *6* — заклепки (6-4); *7* — хвост крышки

Затылок (рис. 36) служит для предохранения приклада от раскалывания. Он имеет: загиб *1* для обхвата торца приклада; крышку для закрывания окна, через которое вкладывается принадлежность в гнездо приклада ложи; хвост *7* для закрепления крышки затылка. С внутренней стороны к затылку двумя заклепками *6* прикреплена пластинчатая пружина *5* для удержания крышки в закрытом или открытом положении. Кроме того, затылок имеет два отверстия *3* для шурупов *4*.

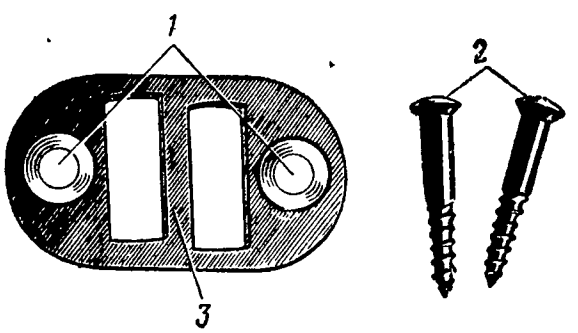


**Рис. 37.** Антабка (6-7):

*1* — отверстия для шурупов; *2* — шурупы (6-9); *3* — перемычка для ремня

Хвостовой винт (см. рис. 34) служит для скрепления ложи, затворной коробки и спусковой коробки.

Антабка (рис. 37) служит для присоединения ремня к прикладу. Она имеет два отверстия *1* для шурупов *2* и перемычку *3* для плечевого ремня.

## 9. МАГАЗИН

Магазин служит для помещения патронов.

Магазины могут быть дисковые (рис. 38), емкостью на 71 патрон, или секторные, емкостью на 35 патронов (рис. 39).

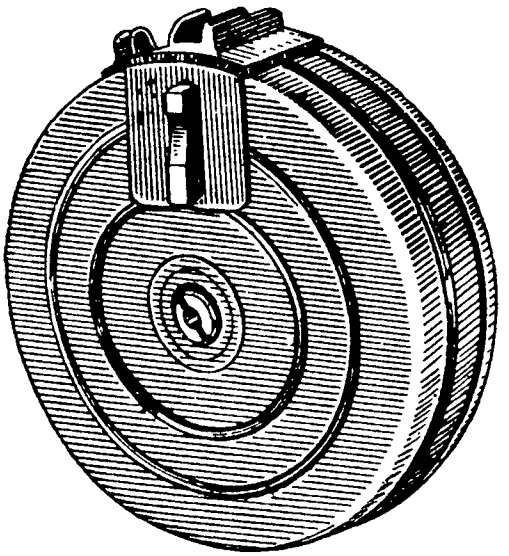

Рис. 38. Общий вид дискового магазина

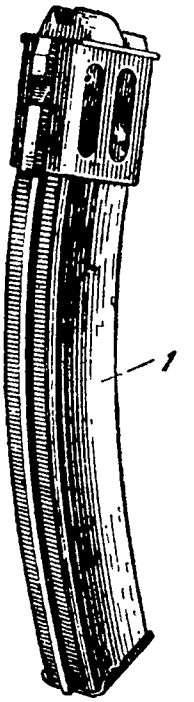


Рис. 39. Секторный магазин

Дисковый (круглый) магазин состоит из корпуса, крышки, улитки, барабана с пружиной, подавателя с осью, защелки барабана с пружиной и гайкой.

Корпус магазина (рис. 40) служит для соединения всех частей магазина. Внутрь корпуса *1* помещают улитку и барабан с подавателем. Корпус имеет приемник *2* для направления и удержания патронов перед подачей их в патронник, лоток *3* для на-

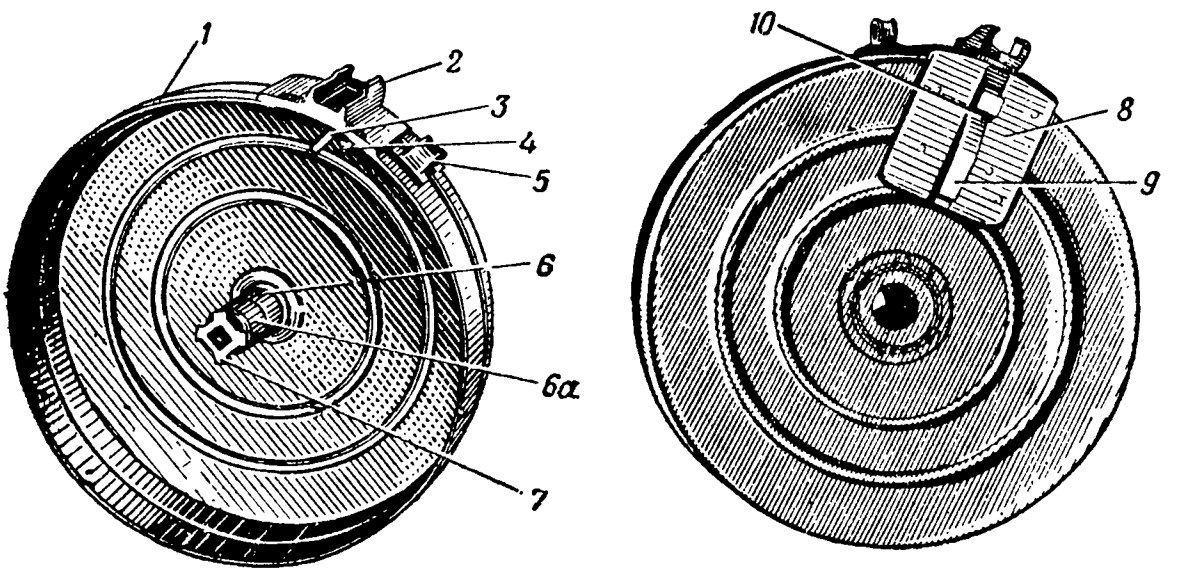


Рис. 40. Корпус магазина (сб. 4):

*1* — корпус; *2* — приемник (4); *3* — лоток приемника (2); *4* — упорная шпилька (штифт); *5* — ушко (7); *6* — ось магазина (8); *6а* — зуб для пружины; *7* — звездка; *8* — накладка магазина (6); *9* — упор защелки (6а); *10* — вырез

правления патронов в приемник, упорный штифт *4* для ограничения поворота улитки, ось *6* для соединения частей магазина, ушко *5* для подвешивания магазина на ремень при отсутствии специальной сумки, накладку *8* с упором *9*.

Накладка приварена к коробке точечной сваркой; она предназначена для упрочения коробки. Упор имеет вырез *10* для защелки, которая закрепляет магазин при его присоединении к автомату.

Ось магазина имеет канал двух различных диаметров, переходящий в канал квадратной формы для помещения и удержания защелки барабана с пружиной и муфтой, зуб *6а* для присоединения внутреннего конца пружины барабана, звездку *7* для удержания барабана защелкой при заводке его.

Крышка магазина (рис. 41) служит для закрывания корпуса магазина и удержания патронов от выпадания. Она имеет: вырез *1* для прохода выступающей части корпуса приемника; накладку *2*, которая приварена для упрочения крышки в месте соединения с автоматом; отверстие *3* для прохода головки защелки барабана; задвижку *5* для закрепления крышки; ось *4*, на которой вращается задвижка. В средней части задвижка имеет вырез *6*, который при закреплении крышки подводится под головку защелки, а выступ *7* задвижки при этом сцепляется с одним из четырех зубцов головки защелки. На конце задвижки имеется выпуклость для удобства действия рукой.

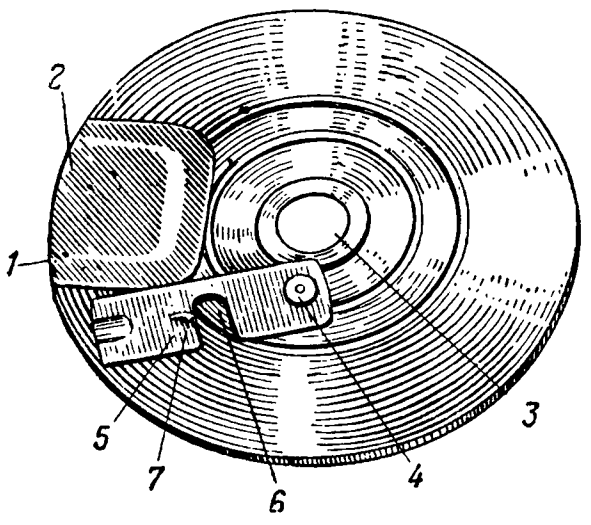


**Рис. 41.** Крышка магазина (22):
*1* — вырез; *2* — накладка крышки (23); *3* — отверстие для головки защелки барабана; *4* — ось задвижки; *5* — задвижка крышки (25); *6* — вырез; *7* — запирающий выступ

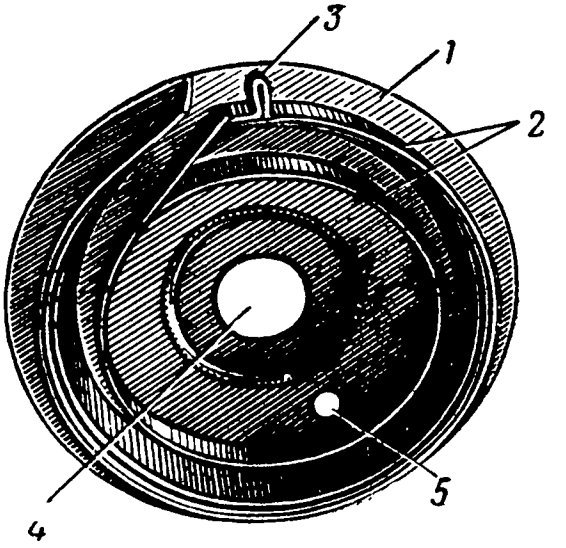


**Рис. 42.** Улитка (сб. 5):
*1* — основание улитки (9); *2* — спираль; *3* — ведущий выступ; *4* — отверстие для оси магазина; *5* — отверстие для прохода смазки

Улитка (рис. 42) служит для размещения патронов при снаряжении и для направления их в приемник при стрельбе. Она имеет основание *1* со спиралью *2* и ведущим выступом *3*, отверстие *4* для оси магазина и отверстие *5* для прохода смазки. Спираль образует два ручья — наружный и внутренний; в наружном

ручье помещается 39 патронов, во внутреннем — 32 патрона. Через ведущий выступ передается усилие пружины на улитку, благодаря чему улитка вместе с патронами поворачивается в процессе стрельбы и подает патроны из наружного, а затем из внутреннего ручья в приемник.

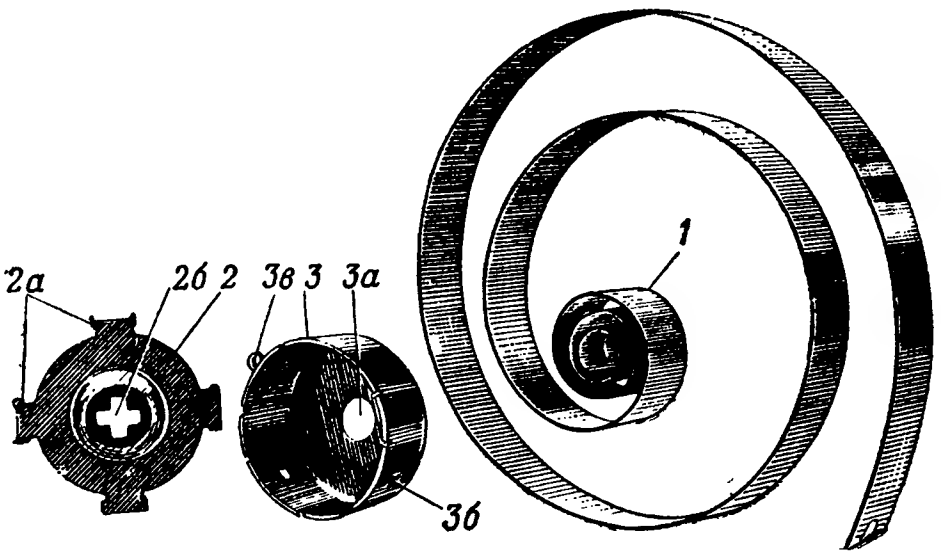


**Рис. 43.** Барабан:

*1* — пружина барабана (14); *2* — крышка барабана (15); *2а* — выступы крышки; *2в* — крестообразное отверстие; *3* — корпус; *3а* — отверстие для оси; *3б* — зацепы; *3в* — ушко (13)

Барабан (рис. 43) служит для помещения пружины и ее заводки. Барабан закрывается крышкой *2*, которая закрепляется наглухо. Крышка имеет четыре выступа *2а* для удобства вращения барабана при заводке пружины, крестообразное отверстие *2б* для прохода оси магазина, которая на звездке имеет четыре выреза для зубцов защелки. Кроме того, барабан имеет три боковых зацепа *3б* для прикрепления к одному из них наружного конца пружины и ушко *3в* для соединения и закрепления подавателя.

Подаватель (рис. 44) передает усилие пружины барабана на патроны, чем обеспечивается подача патронов в приемник магазина. Он имеет рычаг *1* с отверстием *2* для соединения подавателя с барабаном при помощи оси *3* и ведущий палец *4*, который непосредственно нажимает на патроны при их подаче.

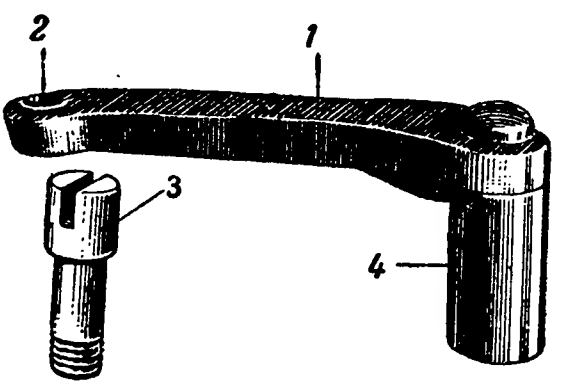


**Рис. 44.** Подаватель (сб. 7)

*1* — рычаг подавателя (19); *2* — отверстие для оси; *3* — ось подавателя; *4* — ведущий палец (20)

Защелка барабана (рис. 45) служит для удержания барабана и для закрепления крышки магазина на корпусе при помощи задвижки. Защелка имеет головку *1* с четырьмя зубцами, квадратную часть *2* для соединения с осью магазина, нарезку *3*

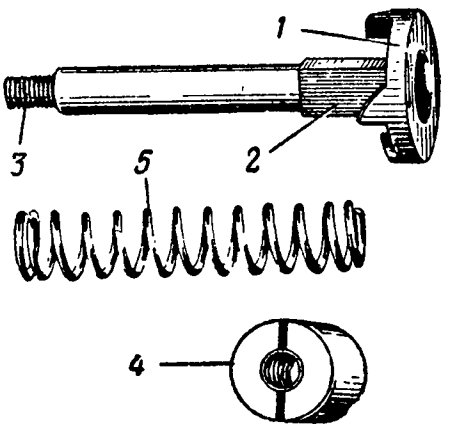


**Рис. 45.** Защелка барабана (сб. 10):
*1* — головка (16*а*) с четырьмя зубцами; *2* — квадратная часть стержня защелки (16*б*); *3* — нарезка; *4* — гайка защелки (16); *5* — пружина (17)

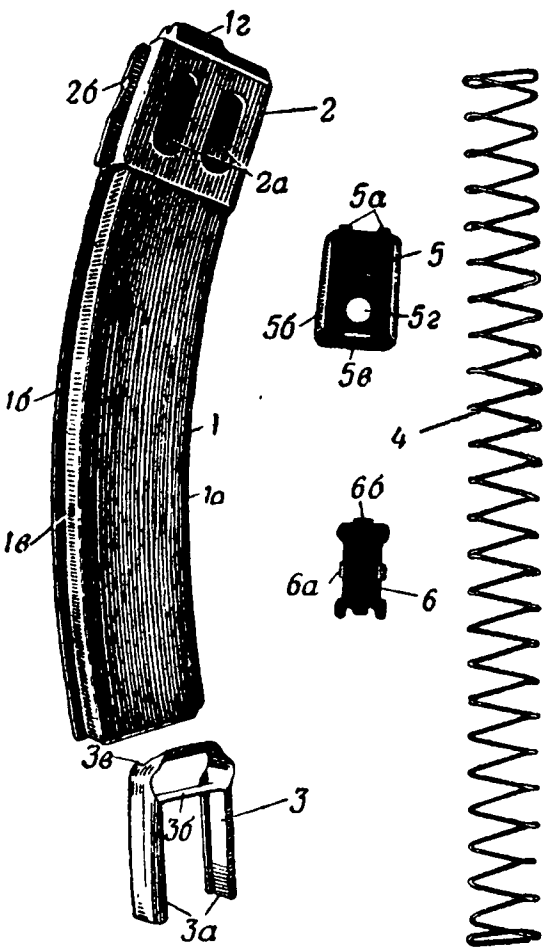


**Рис. 46.** Секторный магазин:
*1* — корпус; *1а* — переднее ребро; *1б* — заднее ребро; *1в* — контрольное отверстие; *1г* — приемник; *2* — обойма; *2а* — вырезы для облегчения; *2б* — вырез для защелки магазина; *3* — подаватель; *3а* — перья; *3б* — перемычка; *3в* — выем для патрона; *4* — пружина подавателя; *5* — крышка; *5а* — ограничительные выступы; *5б* — загнутые края; *5в* — прорезь для стопорного выступа; *5г* — отверстие для удобства разборки; *6* — стопорная пластинка; *6а* — петля; *6б* — стопорный выступ

для навинчивания гайки. Защелка помещается в канале трубчатой оси магазина, закрепляется гайкой *4* и прижимается к крышке магазина пружиной *5*.

Секторный магазин (рис. 46) состоит из корпуса *1* с обоймой *2*, подавателя *3*, пружины подавателя *4*, крышки *5* и стопорной пластинки *6*.

Корпус магазина служит для соединения всех частей магазина и для помещения 35 патронов. Верхняя часть корпуса является приемником, который имеет загибы, удерживающие очередной патрон в удобном положении для подачи его в патронник. Между загибами приемника образовано окно для прохода досылателя затвора, который выталкивает очередной патрон из приемника при движении затвора вперед и досылает его в патронник.

Обойма *2* служит для правильной постановки магазина в затворную коробку. Она имеет опорные плоскости для ограничения продвижения магазина вверх, упор защелки с вырезом *2б* для защелки магазина, вырезы *2а* для облегчения.

Корпус магазина имеет закраины для соединения с крышкой магазина, на задней стенке — контрольное отверстие *1в*, против которого при полностью снаряженном магазине становится нижний патрон.

Подаватель передает усилие пружины на патроны, благодаря чему в приемник подается очередной патрон. Он имеет выем *3в* для помещения патрона, перья для обеспечения плавности движения подавателя в корпусе магазина, перемычку *3б*, которая воспринимает усилие пружины и упрочняет подаватель.

Пружина служит для подачи патронов в приемник действием на подаватель.

Крышка магазина служит для закрывания магазина. Она имеет загнутые края *5б* для соединения с корпусом магазина, два ограничительных выступа *5а* для ограничения продвижения крышки при сборке, прорезь *5в* для вхождения стопора, отверстие *5г* для отжатия стопорной пластинки при разборке и сборке магазина.

Стопорная пластинка имеет стопорный выступ *6б* для удержания крышки на корпусе, петлю *6а* для соединения с пружиной, передние и задние выступы для придания правильного положения пластинке в корпусе магазина.

## 10. ЗАПАСНЫЕ ЧАСТИ И ПРИНАДЛЕЖНОСТЬ (ЗИП)

Каждый автомат комплектуется запасными частями и принадлежностью (ЗИП).

Войсковые комплекты ЗИП разделяются на индивидуальные и ремонтные. В индивидуальный комплект входит принадлежность (рис. 47), необходимая для автомата при всех условиях службы.

Принадлежность предназначается для разборки и сборки, чистки и смазки, подготовки автомата к стрельбе и устранения задержек при стрельбе.

В состав принадлежности индивидуального комплекта входят:

а) Составной шомпол *1*, состоящий из двух звеньев и предназначенный для чистки канала ствола. К одному звену прикреплена ручка шомпола, а другое звено имеет две прорези для продевания ветоши или пакли.

Примечание. Встречаются автоматы обр. 1941 г., у которых шомполы вместо прорези имеют протирку.

б) Ключ *2* для ввинчивания и вывинчивания мушки при приведении автомата к нормальному бою.

в) Отвертка *3* для вывинчивания и ввинчивания хвосто-

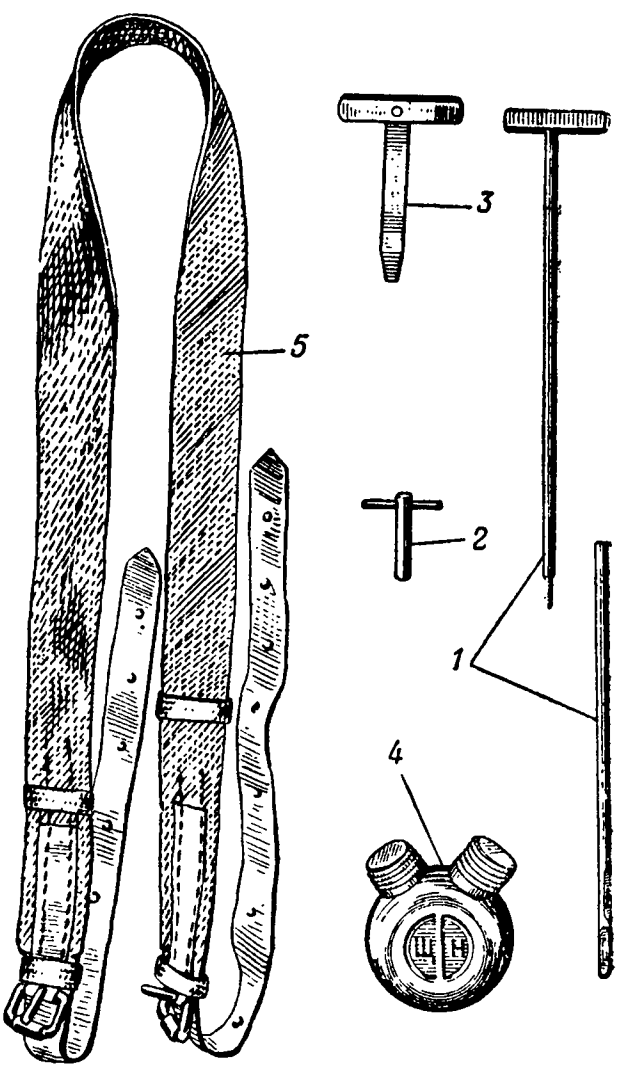


Рис. 47. Принадлежность:
*1* — составной шомпол; *2* — ключ для мушки; *3* — отвертка; *4* — двухгорлая масленка; *5* — плечевой ремень

вого винта при разборке и сборке автомата; кроме того, на рукоятке отвертки имеется вырез для довинчивания звеньев шомпола при сборке и отвинчивания их при разборке.

г) Двухгорлая масленка *4* для хранения щелочного состава и смазки; в отделении с буквой «Щ» хранится щелочной состав, в отделении с буквой «Н» — ружейная смазка.

д) Плечевой ремень *5* для удобства переноски автомата солдатом на походе. Он имеет два ременных конца с отверстиями и две пряжки для закрепления ремня в антабках. Пряжка с длинным ременным концом присоединяется к верхней антабке.

## 11. ПАТРОНЫ, ПРИМЕНЯЕМЫЕ ДЛЯ СТРЕЛЬБЫ ИЗ АВТОМАТОВ

Для стрельбы из автомата применяются боевые пистолетные патроны.

Кроме боевых патронов, существуют проверочные (учебные) и холостые патроны.

Боевые пистолетные патроны подразделяются на патроны с обыкновенными пулями и с трассирующими пулями.

Патроны с обыкновенными пулями предназначаются для поражения живой силы противника. Отличительной окраски патроны не имеют. Трафарет на патронном ящике — черного цвета.

Патроны с трассирующей пулей предназначаются для целеуказания, сигнализации и пристрелки, а также для стрельбы по живым целям. Пуля на полете дает красную трассу.

Отличительная окраска: кончик пули окрашен в зеленый цвет, трафарет на патронном ящике зеленого цвета с зеленой полосой.

Боевой пистолетный патрон состоит из гильзы, капсюля, заряда и пули.

Гильза имеет корпус для помещения порохового заряда из бездымного пороха и дульце, в котором закреплена кернением пуля.

В дне гильзы имеется: гнездо для помещения капсюля; наковальня, на которой разбивается и воспламеняется капсюльный состав; два затравочных отверстия для передачи пламени от капсюля к заряду. Снаружи у дна гильзы имеется кольцевая проточка для захвата гильзы зацепом выбрасывателя.

Капсюль служит для воспламенения порохового заряда; он состоит из колпачка, в котором помещается капсюльный состав, прикрытый фольгой.

Пуля обыкновенная состоит из свинцового сердечника и плакированной оболочки.

Трассирующая пуля, кроме того, имеет стаканчик с трассирующим составом, который расположен в специальном гнезде сердечника в донной части пули. Трассирующий состав воспламеняется после вылета пули из канала ствола.

Проверочные (учебные) патроны служат для проверки работы механизмов автомата и обучения заряжанию. Они представляют собой охолощенные боевые патроны, в которых пороховой заряд заменен песком и опилками, а капсюль разбит.

В отличие от боевого патрона, наружная поверхность гильзы проверочного патрона окрашена в черный цвет.

## Глава II

# ВЗАИМОДЕЙСТВИЕ ЧАСТЕЙ И МЕХАНИЗМОВ

### 12. ПОЛОЖЕНИЕ ЧАСТЕЙ И МЕХАНИЗМОВ ДО ЗАРЯЖАНИЯ

Переводчик поставлен на одиночный огонь (рис. 48).

К автомату присоединен пустой магазин, а в боевой обстановке — снаряженный боевыми патронами.

Защелка магазина находится в вырезе упора и удерживает магазин в затворной коробке; при этом, если магазин снаряжен, то очередной патрон упирается в досылатель и поджимает переднюю часть затвора вверх к ствольной коробке.

Затвор под действием возвратно-боевой пружины находится в крайнем переднем положении.

Предохранительный выступ находится в переднем вырезе ствольной коробки.

Выбрасыватель своей пружиной отжат вниз.

Головка отражателя находится в задней части продольного паза досылателя затвора.

Возвратно-боевая пружина имеет наименьшее поджатие, задний ее конец упирается в ограничитель, который находится в гнезде затворной коробки, а передний конец вместе с упорной шайбой поджат кольцевым уступом канала затвора.

Переводчик поставлен на одиночный огонь, при этом хвост его отведен до отказа назад и задний загиб заскочил за срез основания переводчика. Хвост спускового крючка пружиной удерживается в переднем положении, а его головка поднята вверх. Гнеток спускового крючка отведен немного назад и своей закругленной частью упирается в верхний скос заднего плеча разобщителя и в правую стенку основания разобщителя, а переднее плечо разобщителя опущено вниз нижней плоскостью затвора.

Шептало спускового рычага пружиной поднято вверх и находится сзади затвора, а его выступ несколько ниже головки гнетка спускового крючка.

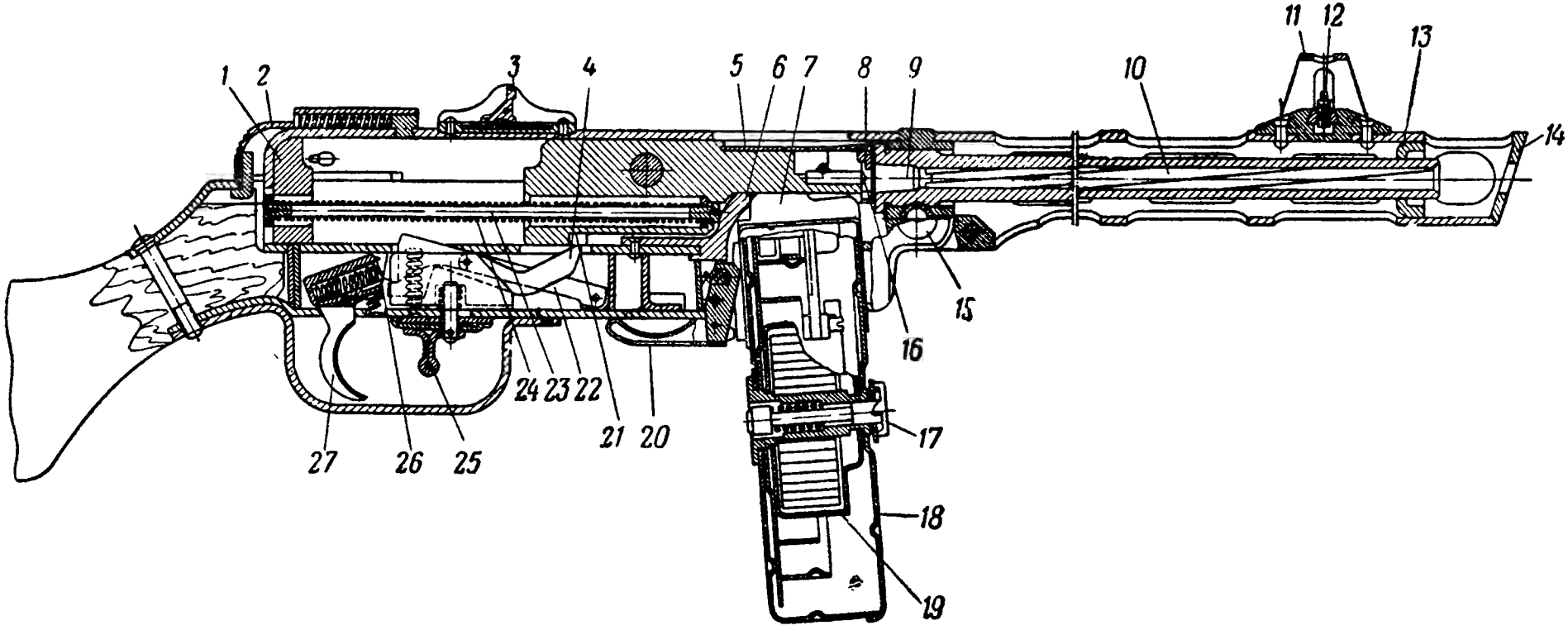


Рис. 48. Положение частей автомата обр. 1941 г. до заряжания (вертикальный разрез):

*1* — амортизатор; *2* — колпачок защелки ствольной коробки; *3* — целик; *4* — разобщитель; *5* — пружина выбрасывателя; *6* — отражатель; *7* — приемник магазина; *8* — выбрасыватель; *9* — патронник; *10* — канал ствола; *11* — предохранитель мушки; *12* — мушка; *13* — передняя направляющая ствола; *14* — компенсатор; *15* — ось ствольной коробки; *16* — боек; *17* — защелка барабана; *18* — дисковый магазин; *19* — барабан магазина; *20* — защелка магазина; *21* — боевой взвод затвора; *22* — спусковой рычаг; *23* — направляющий стержень; *24* — возвратно-боевая пружина; *25* — переводчик; *26* — гнеток спускового крючка; *27* — спусковой крючок

Если при этом положении частей спускового механизма нажать на хвост спускового крючка, то шептало спускового рычага не будет утоплено, так как гнеток, скользя по скосу заднего плеча разобщителя и по стенке его основания, утопится в вырезе спускового крючка и не захватит выступа спускового рычага

## 13. ВЗАИМОДЕЙСТВИЕ ЧАСТЕЙ И МЕХАНИЗМОВ ПРИ ЗАРЯЖАНИИ

Для заряжания автомата обр. 1941 г. необходимо:

— присоединить снаряженный магазин (если он не был присоединен ранее);

— отвести предохранитель до отказа вправо;

— отвести затвор за рукоятку в крайнее заднее положение и освободить рукоятку.

При отведении предохранителя вправо предохранительный выступ выходит из переднего выреза ствольной коробки и не препятствует свободному движению затвора.

При отведении затвора назад происходит сжатие возвратно-боевой пружины, которая получает наибольшее поджатие в тот момент, когда задний срез затвора соприкасается с амортизатором.

При отходе затвора назад головка отражателя скользит по пазу досылателя, а передний конец направляющего стержня выходит из канала затвора; как только передняя плоскость затвора пройдет заднюю стенку приемника магазина, патроны под действием пружины магазина переместятся настолько, что очередной патрон поднимется в приемник и встанет на пути движения затвора, после чего головка отражателя выйдет из паза затвора.

При дальнейшем движении назад затвор нажимает на спусковой рычаг, опуская шептало вниз; одновременно с этим переднее плечо разобщителя освобождается из-под нижней плоскости затвора, что дает возможность гнетку спускового крючка под действием пружины немного продвинуться вперед. Гнеток, продвигаясь вперед, скользит закругленной частью головки по верхнему скосу заднего плеча разобщителя и опускает его вниз, в результате чего переднее плечо разобщителя поднимается вверх (внутрь затворной коробки) и становится на пути движения затвора.

Как только боевой взвод затвора пройдет шептало спускового рычага, последний сейчас же под действием пружины поднимется вверх и поставит шептало на пути движения затвора, а выступ спускового рычага встанет под головку гнетка спускового крючка.

Затвор под действием возвратно-боевой пружины из заднего крайнего положения продвигается вперед на 18—20 *мм*, после чего встречает на своем пути шептало спускового рычага и становится на боевой взвод.

## 14. ВЗАИМОДЕЙСТВИЕ ЧАСТЕЙ И МЕХАНИЗМОВ ПРИ ОДИНОЧНОЙ СТРЕЛЬБЕ

Для производства одиночного выстрела необходимо поставить переводчик на одиночный огонь, оттянув его хвост до отказа назад, и нажать указательным пальцем правой руки на хвост спускового крючка; последний, поворачиваясь на оси, сжимает свою пружину и опускает головку гнетка вниз; гнеток при этом нажимает на выступ спускового рычага, шептало опускается и выводит затвор из-под боевого взвода; затвор освобождается и под действием возвратно-боевой пружины движется вперед.

При движении затвора вперед правая сторона его нижней плоскости скользит по поверхности переднего плеча разобщителя и опускает переднее плечо вниз. Разобщитель, вращаясь на своей оси, верхним скосом заднего плеча отводит гнеток назад и выводит его из зацепления с выступом спускового рычага; поэтому шептало под действием пружины спускового рычага снова поднимается внутрь затворной коробки.

При дальнейшем вращении разобщителя гнеток еще больше отводится назад и удерживается в таком положении до тех пор, пока не будет освобожден хвост спускового крючка.

Затвор при дальнейшем движении вперед захватывает очередной патрон из приемника магазина и проталкивает его вперед. В начале движения патрон направляется загибами приемника, а затем попадает на скос казенного среза ствола и направляется в патронник. При окончательно досланном патроне зацеп выбрасывателя перескакивает через венчик дна гильзы и заходит в ее выточку.

Одновременно с этим ударник ударяет по капсюлю и воспламеняет его ударный состав, пламя которого передается пороховому заряду.

Пуля под действием пороховых газов врезается в нарезы канала ствола и движется вперед. Так как затвор не сцеплен со стволом (отсутствует запирание), он начинает двигаться назад одновременно с движением пули вперед. Вследствие того что масса затвора в несколько раз больше массы пули и, кроме этого, затвор сдерживается возвратно-боевой пружиной, скорость его движения в сравнении со скоростью движения пули настолько мала, что за время прохождения пулей канала ствола затвор успевает сдвинуться весьма незначительно, в результате чего он совместно с гильзой противодействует прорыву газов назад в момент выстрела. По вылете пули из канала ствола затвор движется назад вместе с гильзой, которая удерживается в чашечке зацепом выбрасывателя.

Гильза при дальнейшем движении затвора назад своим дном наталкивается на отражатель и выбрасывается через окно ствольной коробки; в это время очередной патрон подается в приемник магазина и становится на пути движения затвора. Задний конец затвора скользит по спусковому рычагу и опускает шептало до

дна затворной коробки, но гнеток отжат назад нижним скосом заднего плеча разобщителя. Как только боевой взвод затвора дойдет до шептала, последнее получит возможность подняться вверх. Одновременно с подъемом шептала вверх переднее плечо разобщителя освобождается из-под плоскости затвора, но подняться вверх не может, так как его заднее плечо подпирается гнетком, который опущен спусковым крючком вниз.

Затвор, дойдя до крайнего заднего положения, задним торцом ударит по амортизатору, а затем под действием возвратно-боевой пружины двинется вперед и станет на боевой взвод.

Для последующего выстрела необходимо освободить хвост спускового крючка, при этом головка спускового крючка под действием пружины поднимается вверх, гнеток скользит по скосам разобщителя и опускает его заднее плечо вниз, вследствие чего переднее плечо разобщителя поднимается вверх (внутрь затворной коробки). Гнеток под действием пружины выходит из выреза головки спускового крючка и заскакивает за выступ спускового рычага. После этого все части и механизмы автомата занимают то же положение, что и до выстрела.

Отсюда видно, что для каждого последующего выстрела необходимо нажать на спусковой крючок, а после выстрела освободить его, чтобы гнеток спускового крючка мог захватить выступ спускового рычага и при вторичном нажиме на спусковой крючок опустить шептало вниз.

## 15. ВЗАИМОДЕЙСТВИЕ ЧАСТЕЙ И МЕХАНИЗМОВ ПРИ АВТОМАТИЧЕСКОЙ СТРЕЛЬБЕ

Для ведения автоматической стрельбы необходимо поставить переводчик на автоматический огонь, для чего сдвинуть переводчик вперед настолько, чтобы передний его загиб заскочил за срез основания переводчика.

При постановке переводчика на автоматический огонь разобщитель вместе с основанием продвигается вперед, его заднее плечо выходит из соприкосновения с головкой гнетка, а переднее плечо опускается вниз, поэтому при движении вперед и назад затвор не соприкасается с разобщителем.

При нажиме на хвост спускового крючка последний опускает гнеток, который, действуя на выступ спускового рычага, выводит шептало из-под боевого взвода затвора.

Затвор, продвигаясь вперед, досылает очередной патрон в патронник и производит выстрел.

Автоматическая стрельба будет продолжаться до полного израсходования патронов в магазине или до прекращения нажима на хвост спускового крючка.

В первом случае затвор останется в переднем положении, а во втором шептало спускового рычага задержит его на боевом взводе.

Глава III

# РАЗБОРКА И СБОРКА АВТОМАТА И МАГАЗИНА

## 16. ОБЩИЕ УКАЗАНИЯ

Автомат и магазин разбираются для чистки, смазки, осмотра, замены частей и ремонта.

При разборке и сборке автомата необходимо соблюдать следующие правила:

1. Разборку и сборку производить на столе, скамейке, а в поле — на чистой подстилке.

2. При отделении и сборке частей и механизмов не применять больших усилий во избежание порчи частей.

3. Не пользоваться неисправной принадлежностью: развороченным ключом, отверткой со скрошенным или погнутым лезвием и забитой выколоткой.

4. При ввинчивании и вывинчивании хвостового винта отвертку прочно удерживать в руке, лезвие отвертки вставлять в прорези винта отвесно.

5. Для чистки и смазки, как правило, производить неполную разборку автоматов, а у дискового магазина отделять только крышку.

6. Полную разборку производить в исключительных случаях, а именно: для удаления складской (заводской) смазки, при замене частей и ремонте, после сильного загрязнения и обильного попадания влаги. Полная разборка производится под наблюдением офицера.

7. Перед тем как приступить к разборке, обязательно проверить, нет ли в патроннике патрона.

## 17. НЕПОЛНАЯ РАЗБОРКА

Отделить магазин от автомата. *Первый способ* — удерживая автомат левой рукой за переднюю часть спусковой

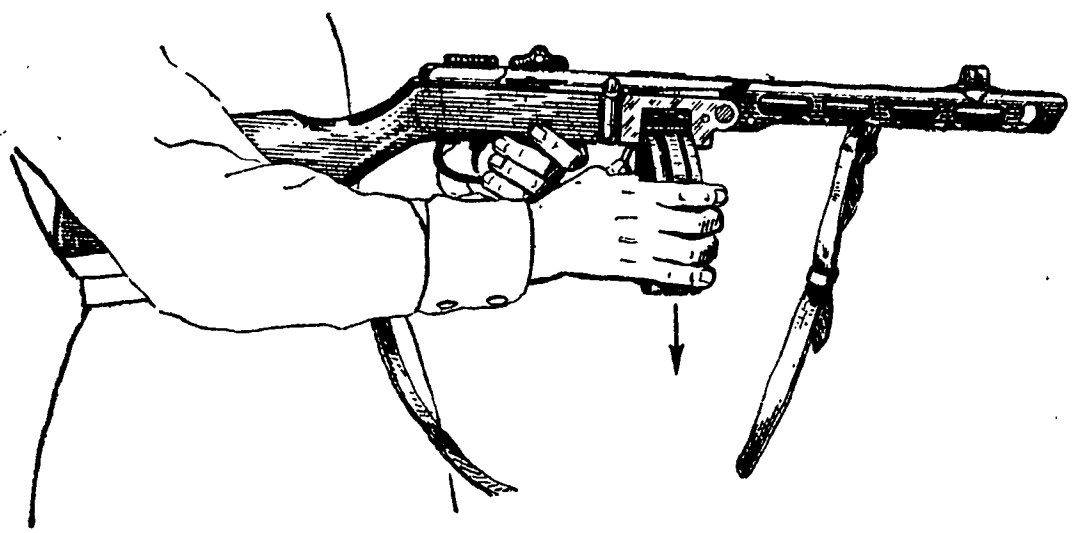

**Рис. 49.** Отделение магазина от автомата

скобы и прижимая локтем приклад к боку, большим пальцем этой руки опустить хвост защелки магазина вниз и, подавая ее вперед, правой рукой вынуть магазин из выреза затворной коробки (рис. 49).

*Второй способ* — удерживая автомат правой рукой за шейку ложи, левой рукой опустить хвост защелки магазина вниз; взять автомат левой рукой впереди спусковой скобы, указательным пальцем этой руки подать хвост защелки магазина вперед; правой рукой вынуть магазин из выреза затворной коробки.

Открыть затворную коробку: удерживая автомат правой рукой за шейку ложи, большим пальцем этой руки подать защелку ствольной коробки вперед (рис. 50), а левой рукой, нажимая на переднюю часть ствольной коробки, опустить ее вниз.

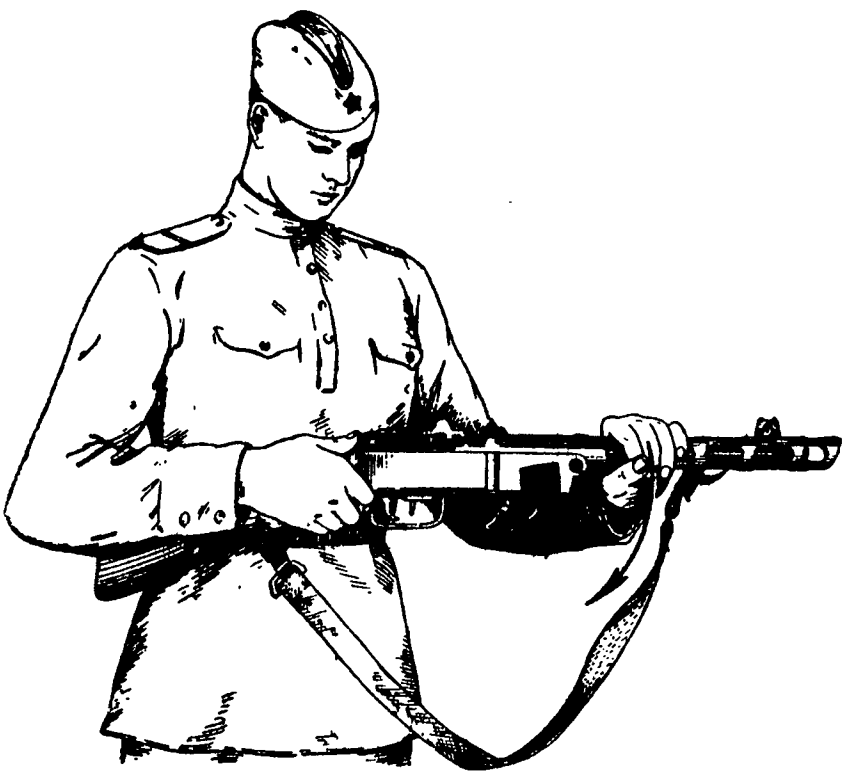

Рис. 50. Открывание затворной коробки

Отделить затвор с возвратно-боевой пружиной, направляющим стержнем и амортизатором от затворной коробки: удерживая автомат левой рукой впереди спусковой скобы, правой рукой за рукоятку отвести затвор в заднее положение (рис. 51); поднимая его переднюю часть вверх и отводя вправо, вынуть затвор вместе с возвратно-боевой пружиной, направляющим стержнем и амортизатором из затворной коробки.

Отделить возвратно-боевую пружину с направляющим стержнем и амортизатором от затвора (рис. 52). Снять амортизатор с возвратно-боевой пружины.

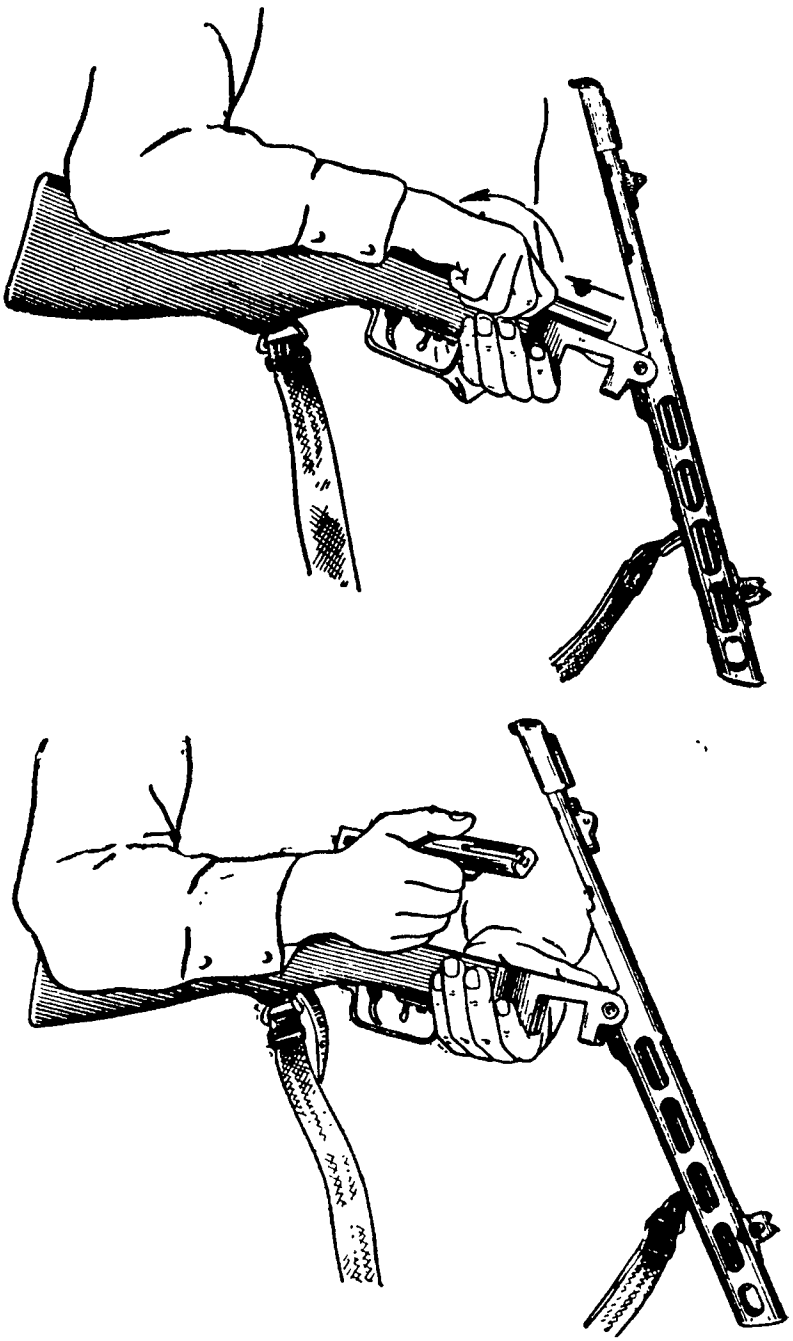

**Рис. 51.** Отделение затвора с возвратно-боевой пружиной, направляющим стержнем и амортизатором от затворной коробки

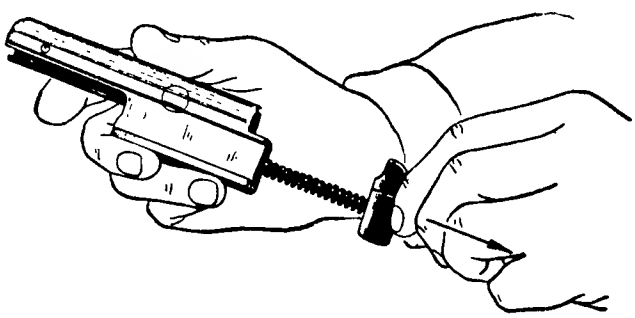

**Рис. 52.** Отделение возвратно-боевой пружины с направляющим стержнем и амортизатором от затвора

## 18. СБОРКА ПОСЛЕ НЕПОЛНОЙ РАЗБОРКИ

Сборка автомата после неполной разборки производится в обратном порядке.

Надеть амортизатор на неподвижный конец возвратно-боевой пружины выпуклой стороной к ограничителю.

Вставить возвратно-боевую пружину в канал затвора. Вставить затвор с возвратно-боевой пружиной, направляющим стержнем и амортизатором в затворную коробку так, чтобы задний конец направляющего стержня вошел в гнездо затворной коробки; оставив затвор в крайнем переднем положении, подать амортизатор в крайнее заднее положение (рис. 53).

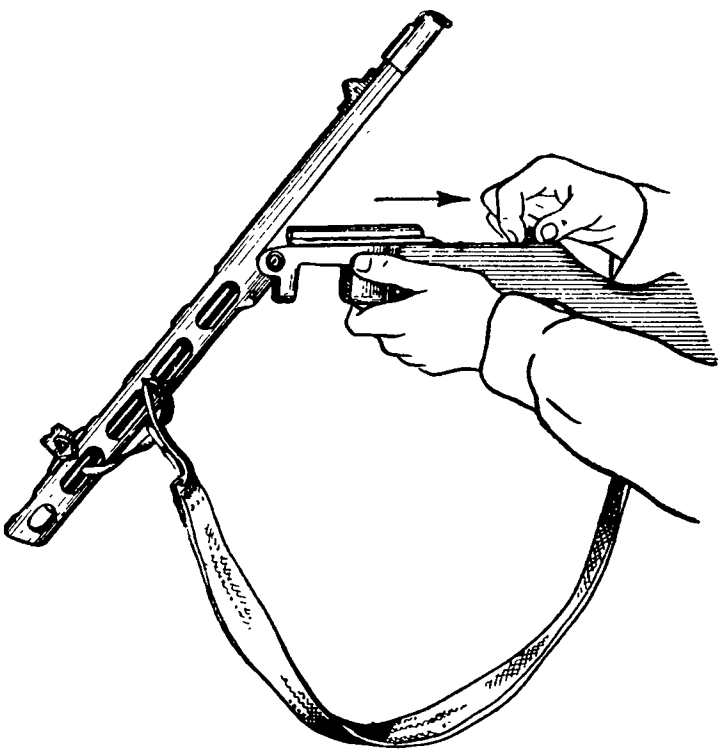

**Рис. 53.** Постановка затвора с возвратно-боевой пружиной, направляющим стержнем и амортизатором в затворную коробку

Закрыть затворную коробку: удерживая автомат правой рукой за шейку приклада, левой рукой обхватить ствольную коробку и опустить заднюю ее часть до соприкосновения защелки с затворной коробкой; большим пальцем правой руки подать защелку вперед и сцепить ствольную коробку с затворной.

Присоединить магазин к автомату: удерживая автомат левой рукой впереди спусковой скобы, правой рукой вставить магазин в вырез затворной коробки так, чтобы упор магазина вошел в паз затворной коробки, а защелка заскочила в вырез на упоре; после этого хвост защелки магазина отвести назад и вверх.

## 19. ПОЛНАЯ РАЗБОРКА

Полная разборка автомата является продолжением неполной разборки. Полная разборка производится в следующем порядке.

Отстегнуть ремень от антабки ложи и ствольной коробки.

Отделить затворную и спусковую коробки от ложи: положить ложу на стол или подставку и, удерживая ее левой рукой за шейку, правой рукой при помощи отвертки отвин-

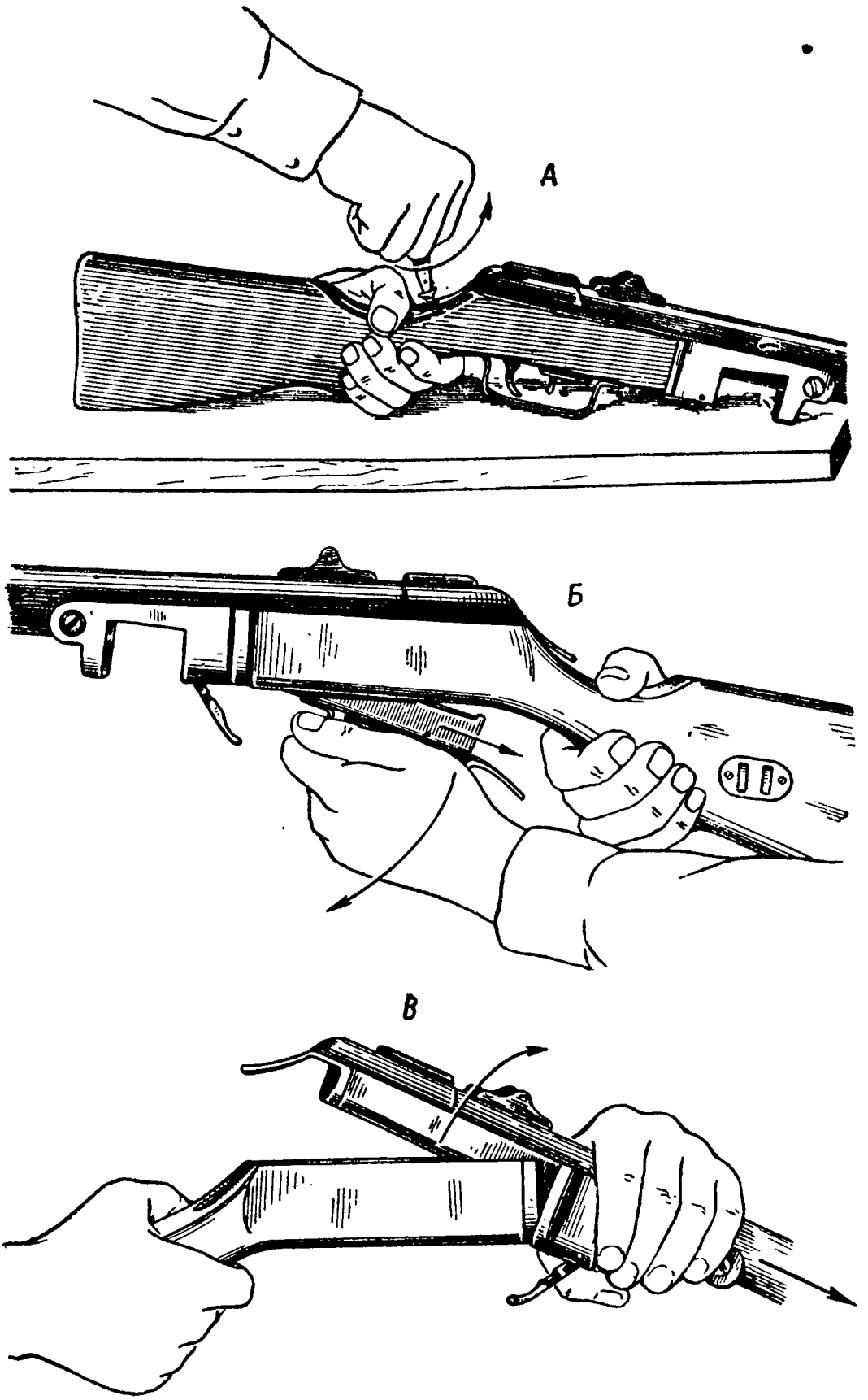


**Рис. 54.** Отделение спусковой и затворной коробок от ложи:
*А* — вывинчивание хвостового винта; *Б* — отделение спусковой коробки; *В* — отделение затворной коробки

тить хвостовой винт на 3—4 оборота (рис. 54), затем рукой отвинтить его до конца и вынуть из отверстия ложи; отделить спусковую коробку, отводя ее задний конец вниз и назад; затем отделить затворную коробку, отводя ее передний конец вниз и вперед.

Отделить выбрасыватель от затвора: удерживая затвор в левой руке (пружиной выбрасывателя вверх), выколоткой поднять передний конец пружины и сдвинуть ее на верхнюю площадку выбрасывателя; затем вставить выколотку в отверстие пружины выбрасывателя и, упирая большой палец правой руки в передний конец затвора, выдвинуть пружину из продольного паза затвора (рис. 55), после чего вынуть выбрасыватель из вертикальных пазов затвора.

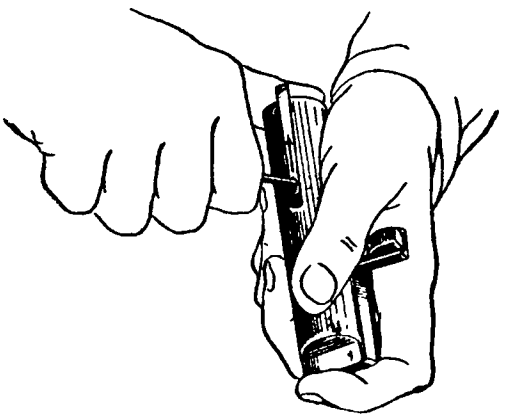

Рис. 55. Отделение выбрасывателя и его пружины от затвора

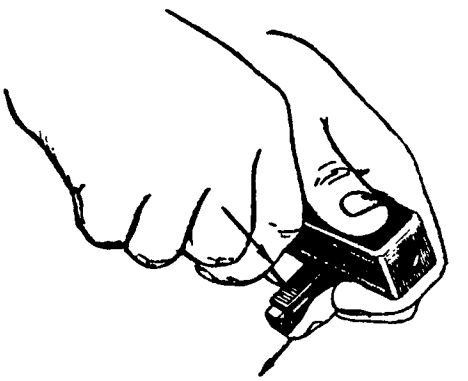

Рис. 56. Отделение предохранителя от рукоятки затвора

Отделить предохранитель от рукоятки затвора: удерживая затвор в левой руке предохранителем вниз и нажимая выколоткой на гнеток предохранителя через отверстие в рукоятке, средним пальцем левой руки отвести предохранитель от затвора (рис. 56), после чего правой рукой отделить предохранитель с гнетком и пружиной.

Отделить гнеток с пружиной от предохранителя. Отделить пружину от гнетка.

## 20. СБОРКА ПОСЛЕ ПОЛНОЙ РАЗБОРКИ

Собрать предохранитель и присоединить его к рукоятке затвора:

— надеть пружину на гнеток предохранителя;

— вставить гнеток с пружиной в гнездо предохранителя;

— поджимая пружину с гнетком, вставить предохранитель в паз рукоятки так, чтобы гнеток заскочил в отверстие рукоятки.

Присоединить выбрасыватель с пружиной к затвору:

— вложить выбрасыватель в вертикальные пазы затвора;

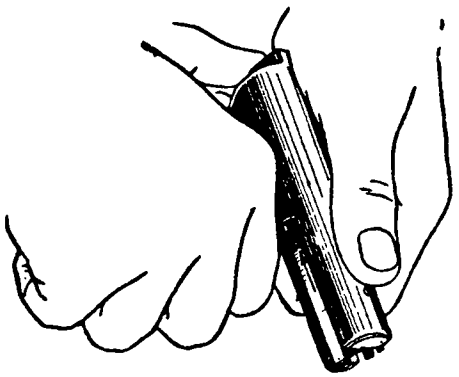

Рис. 57. Присоединение выбрасывателя с пружиной к затвору

— вложить пружину выбрасывателя в продольный паз затвора, вставить правой рукой выколотку в отверстие пружины и, упирая большой палец в заднюю плоскость затвора (рис. 57), дослать пружину назад дотказа.

Соединить спусковую и затворную коробки с ложей: удерживая ложу левой рукой за шейку приклада, правой рукой поставить затворную коробку в верхнюю часть продольного выреза ложи, затем завести передние выступы спусковой коробки в обойму затворной коробки и вставить ее в нижнюю часть продольного выреза ложи так, чтобы верхний выступ *4* (см. рис. 34) спусковой коробки вошел в овальное отверстие затворной коробки, после чего вставить и ввинтить хвостовой винт, довинтив его отверткой.

Застегнуть ремень, введя его концы в антабки ствольной коробки и ложи.

## 21. РАЗБОРКА МАГАЗИНА

### Разборка дискового магазина

Отделить крышку магазина от корпуса: удерживая магазин в левой руке крышкой вверх, приемником от себя, средним пальцем снизу отжать защелку барабана дотказа вверх, затем большим пальцем правой руки повернуть задвижку на 90° по часовой стрелке (рис. 58) и, освободив защелку барабана, отделить крышку от корпуса магазина.

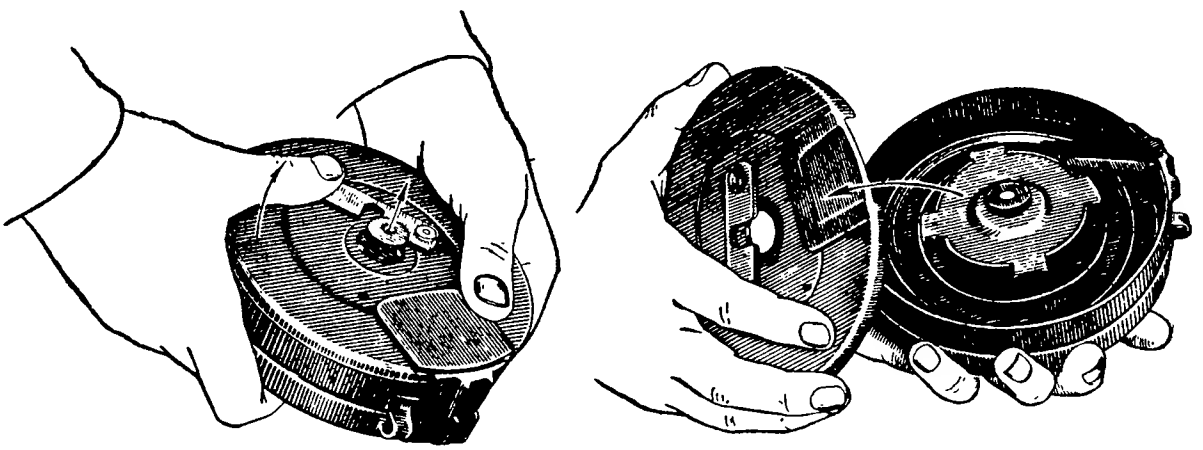

Рис. 58. Отделение крышки магазина от корпуса

Отделить подаватель от барабана: удерживая магазин в левой руке, пальцами правой руки повернуть барабан против часовой стрелки на четверть оборота (один щелчок), отверт-

кой вывинтить ось подавателя и отделить подаватель от барабана (рис. 59).

Освободить пружину барабана от предварительного поджатия: удерживая барабан пальцами правой руки

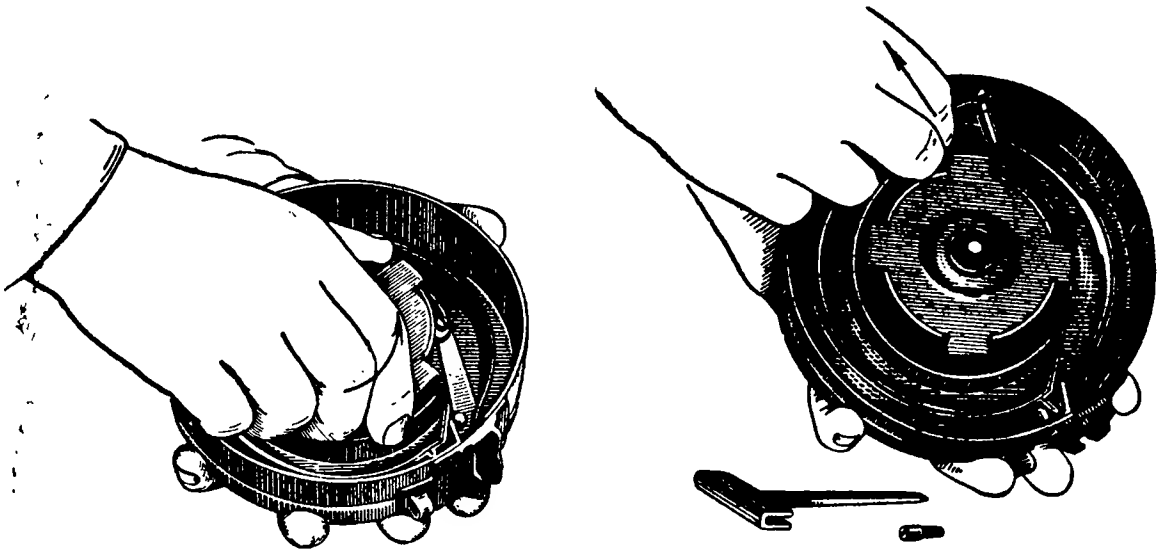

Рис. 59. Отделение подавателя от барабана

(рис. 60), левой рукой, отжимая и освобождая защелку, медленно отпускать барабан.

Отделить защелку барабана от оси магазина: удерживая корпус магазина вертикально, отверткой отвинтить гайку защелки, затем отделить пружину защелки, а с внутренней стороны отделить защелку барабана от оси магазина (рис. 61).

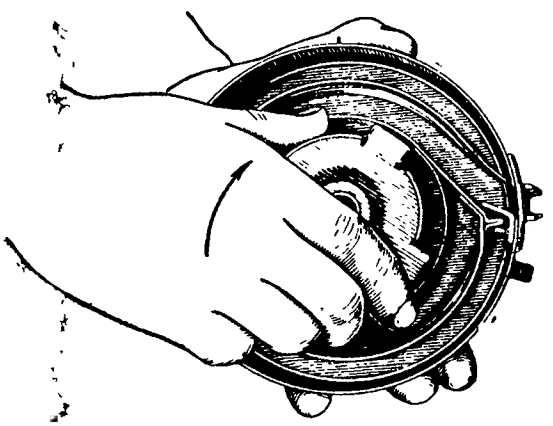

Рис. 60. Освобождение пружины барабана от предварительного поджатия

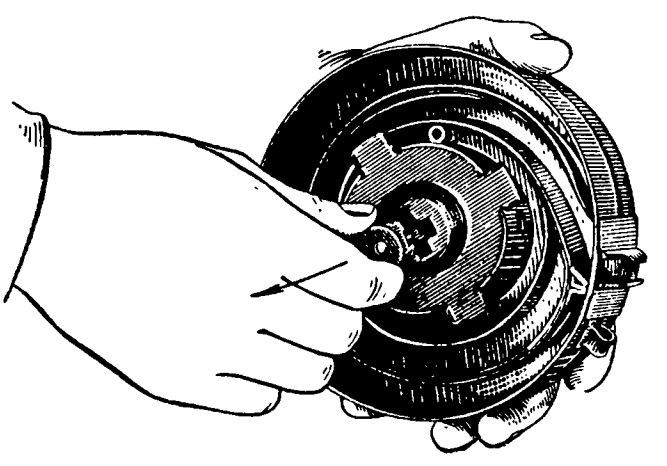

Рис. 61. Отделение защелки барабана от оси магазина

Отделить барабан с пружиной от корпуса магазина: повернуть барабан на четверть или полоборота по часовой стрелке, чтобы зуб оси вышел из отверстия внутреннего конца пружины, и, совмещая вырезы крышки барабана с выступами звездки оси магазина (рис. 62), пальцами правой руки, покачивая барабан, снять его с оси и вынуть из корпуса.

Освобождение пружины барабана от предварительного поджатия, отделение защелки и барабана с пружиной производятся только в мастерской.

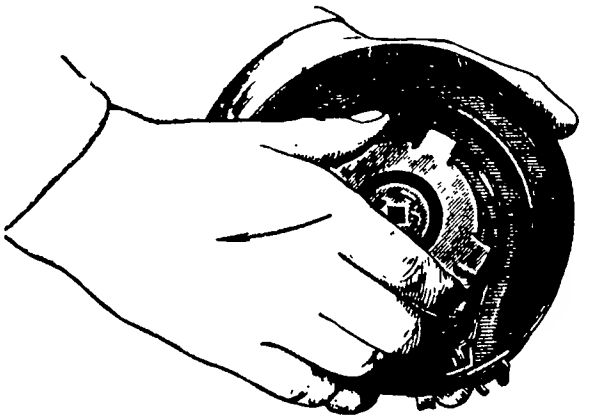

**Рис. 62.** Отделение барабана с пружиной от корпуса магазина

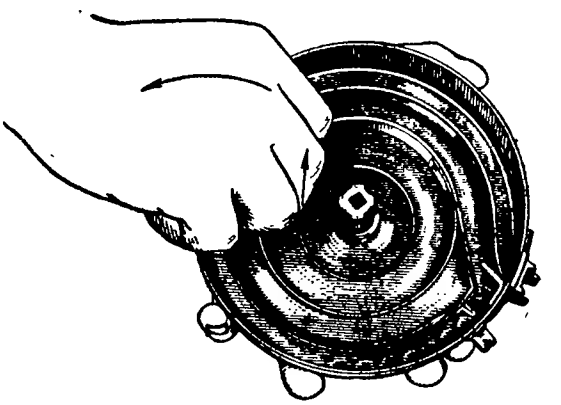

**Рис. 63.** Отделение улитки магазина от корпуса

Отделить улитку магазина от корпуса: взявшись за спираль улитки пальцами правой руки, повернуть ее по часовой стрелке, довести ведущий выступ до упорного штифта и затем, поднимая противоположный конец улитки (рис. 63), снять ее с оси и вынуть из корпуса магазина.

**Рис. 64.** Отделение крышки секторного магазина от корпуса

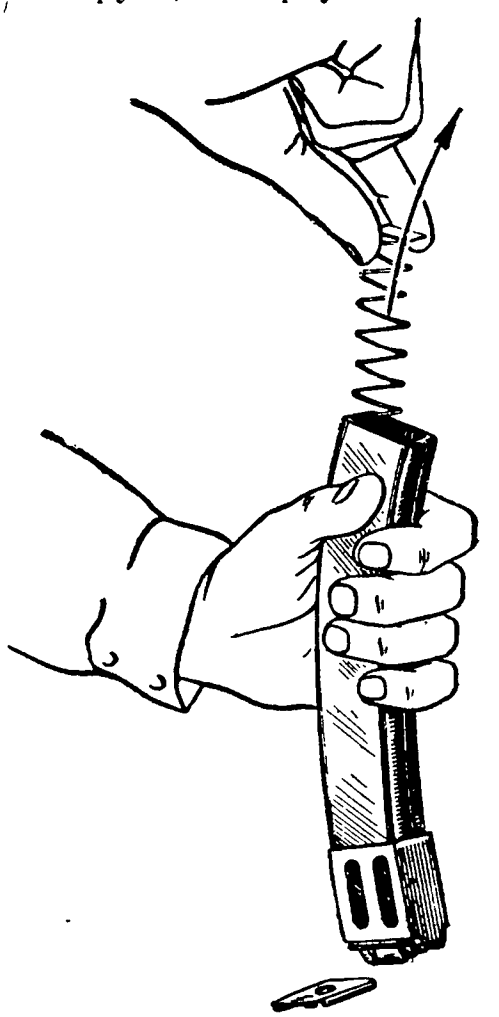

**Рис. 65.** Отделение пружины со стопорной пластинкой от корпуса секторного магазина

### Разборка секторного магазина

Отделить крышку секторного магазина от корпуса: взять магазин в левую руку и утопить с помощью патрона или деревянной палочки (через отверстие в крышке) стопорную пластинку; большим пальцем левой руки сдвинуть крышку так, чтобы стопорный выступ вышел за задний срез крышки (рис. 64); удерживая стопорную пластинку большим пальцем левой руки, правой рукой снять крышку.

Отделить пружину со стопорной пластинкой от корпуса секторного магазина: освободить пружину из-под большого пальца левой руки и вынуть пружину вместе с пластинкой (рис. 65).

Вынуть подаватель из корпуса секторного магазина: перевернуть магазин и вытряхнуть подаватель на ладонь правой руки.

## 22. СБОРКА МАГАЗИНА

### Сборка дискового магазина

Вставить улитку в корпус магазина: подвести край диска улитки с ведущим выступом под лоток приемника так, чтобы ведущий выступ касался упорного штифта (рис. 66), после чего надеть ее на утолщенную часть оси.

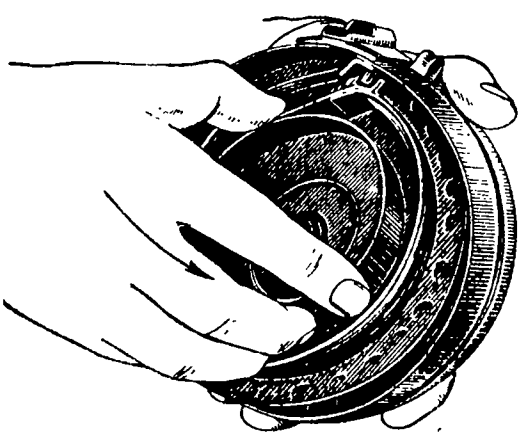

Рис. 66. Присоединение улитки магазина к корпусу

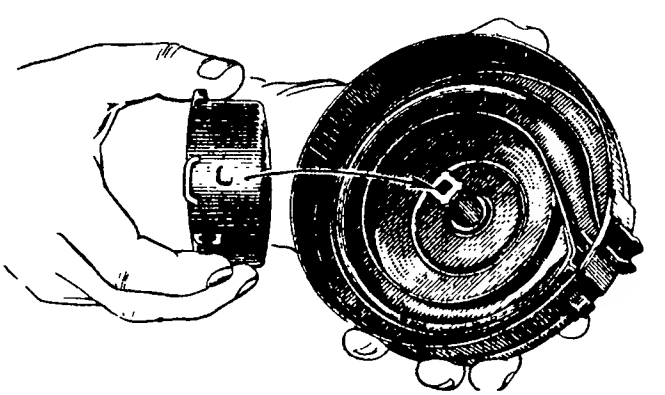

Рис. 67. Присоединение барабана с пружиной к корпусу магазина

Присоединить барабан с пружиной к корпусу магазина: поставить барабан так, чтобы зуб оси магазина оказался против отверстия внутреннего конца пружины барабана (рис. 67), и, совмещая вырезы барабана с выступами звездки оси, надеть барабан на ось до соприкосновения с улиткой, после чего повернуть барабан против часовой стрелки, чтобы зуб оси вошел в отверстие пружины барабана.

Присоединить защелку барабана к оси магазина (рис. 68): вставить защелку с внутренней стороны корпуса магазина так, чтобы ее квадратная часть вошла в канал оси мага-

зина, после этого с наружной стороны вставить пружину и навинтить гайку на нарезной конец защелки сначала рукой, а затем отверткой доотказа.

Завести пружину барабана (дать предварительное поджатие): взявшись за выступы крышки барабана (рис. 69) паль-

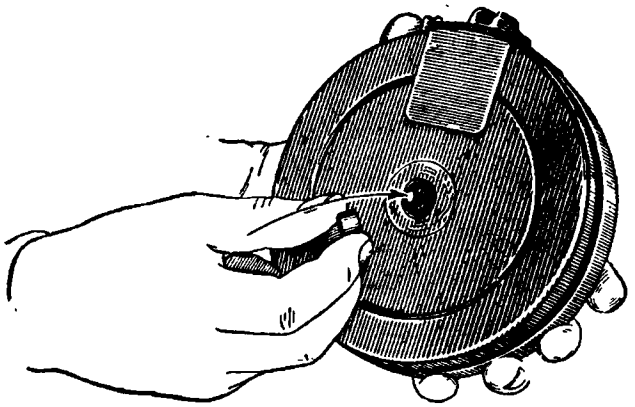

Рис. 68. Присоединение защелки барабана к оси магазина

Рис. 69. Заводка пружины барабана

цами правой руки, повернуть барабан против часовой стрелки. Усилие предварительного поджатия пружины должно быть в пределах 3½—5 *кг* (2—4 оборота барабана, или 8—16 щелчков).

Присоединить подаватель к барабану: вставить подаватель в проушину барабана ведущим пальцем вниз и ввинтить ось подавателя доотказа (рис. 70), при этом на гайку защелки не нажимать, в противном случае барабан сорвется и может ранить руку; затем, удерживая барабан пальцами правой руки, средним пальцем левой руки отжать защелку барабана и медленно отпустить барабан так, чтобы ведущий палец подавателя вошел в окно приемника. После этого проверить правильность сборки магазина, для чего повернуть барабан против часовой стрелки на 2 оборота (8 щелчков); при этом с каждым щелчком должно чувствоваться возрастающее усилие пружины. Убедившись в правильности сборки, взять барабан правой рукой, а левой рукой нажать на защелку барабана и постепенно освобождать барабан до упора подавателя в загибы приемника.

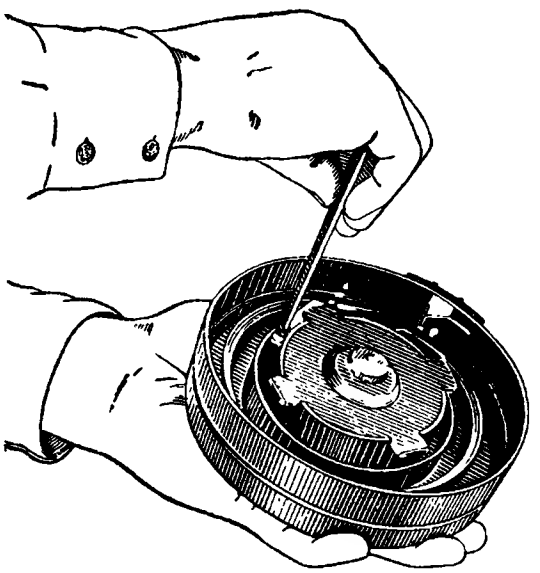

Рис. 70. Присоединение подавателя к барабану

Запрещается освобождать барабан с пружиной из заведенного положения способом самораскручивания пружины, так как при этом

может произойти поломка пружины, ведущего выступа улитки, подавателя и загибов приемника.

Присоединить крышку к корпусу магазина: поставить вырез крышки против выступающей части приемника и, совмещая отверстие крышки с головкой защелки барабана, надеть ее на корпус магазина, затем средним пальцем левой руки отжать защелку барабана доотказа вверх и закрепить крышку задвижкой (рис. 71).

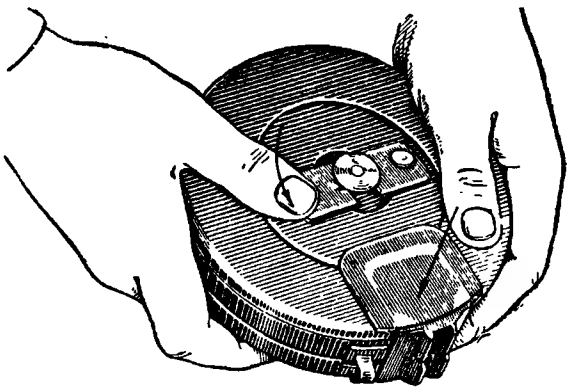

**Рис. 71.** Присоединение крышки к корпусу магазина

## Сборка секторного магазина

Вставить подаватель в корпус секторного магазина: взять в левую руку магазин крышкой вверх, а правой рукой опустить подаватель в корпус магазина.

Вставить пружину со стопорной пластинкой в корпус секторного магазина: удерживая левой рукой магазин, правой рукой вставить пружину так, чтобы один конец пружины упирался в перемычку подавателя. Стопорный выступ пластинки на другом конце пружины должен прилегать к задней стенке магазина (рис. 72).

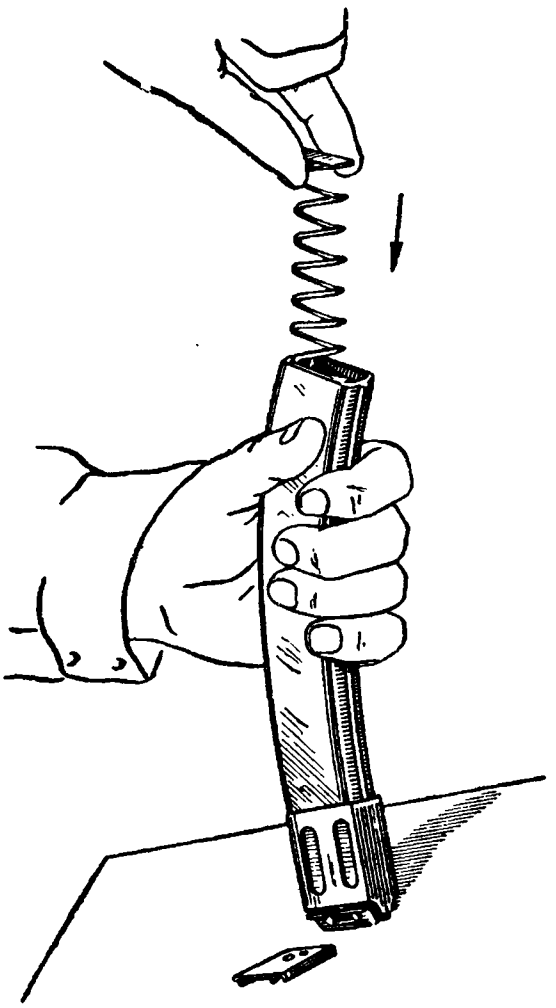

**Рис. 72.** Вставка пружины со стопорной пластинкой в корпус секторного магазина

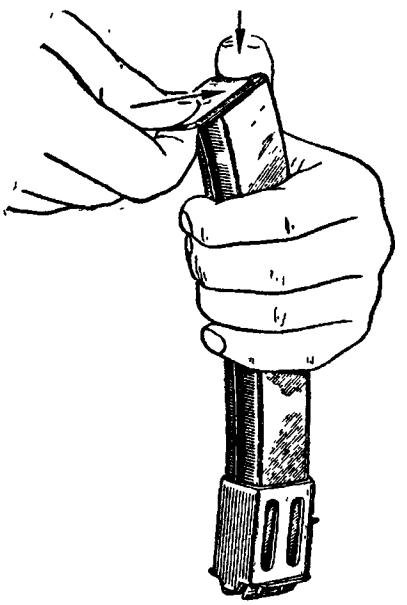

**Рис. 73.** Присоединение крышки к корпусу секторного магазина

Присоединить крышку к корпусу секторного магазина: удерживая большим пальцем левой руки стопорную пластинку с пружиной, правой рукой надвинуть крышку на закраины магазина до подхода к стопору (рис. 73) и продвинуть крышку так, чтобы при освобождении пластинки стопорный выступ попал в прорезь крышки.

## 23. РАЗБОРКА И СБОРКА АВТОМАТА В МАСТЕРСКОЙ ВОИНСКОЙ ЧАСТИ

### Разборка

Отстегнуть ремень от антабки ствольной коробки.

Отделить ствольную коробку со стволом от затворной коробки: положить автомат на специальную подставку или на край стола, выбить выколоткой или деревянным стержнем разрезную чеку, а затем перевернуть автомат другой стороной и выбить трубчатую ось ствольной коробки (рис. 74).

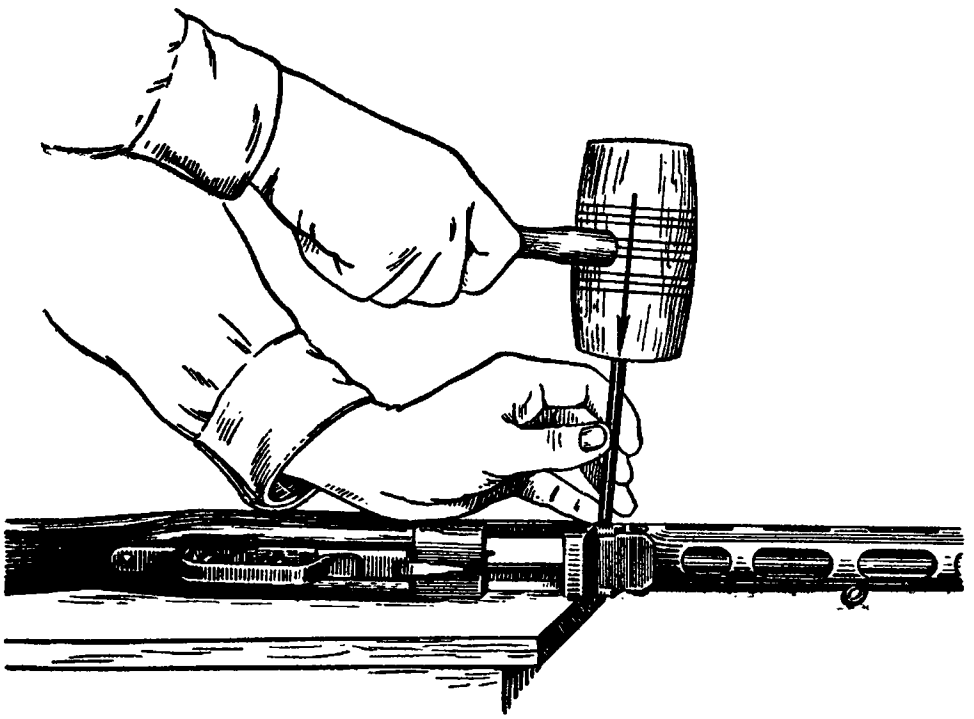

**Рис. 74.** Отделение оси ствольной коробки

Удерживая автомат правой рукой за шейку ложи, а левой рукой за ствольную коробку и подавая ее вперед (рис. 75), отделить ствольную коробку от затворной коробки.

Отделить ствол от ствольной коробки: взять ствольную коробку левой рукой впереди окна для выбрасывания гильз, вставить деревянный стержень в отверстие компенсатора до соприкосновения с дульной частью ствола и, удерживая его правой рукой, ударить стержнем о подставку или о стол (рис. 76). Как

только утолщенная часть ствола выйдет из заднего направляющего вкладыша, пальцами правой руки взять ствол за кольцевой выступ и вытащить его из ствольной коробки.

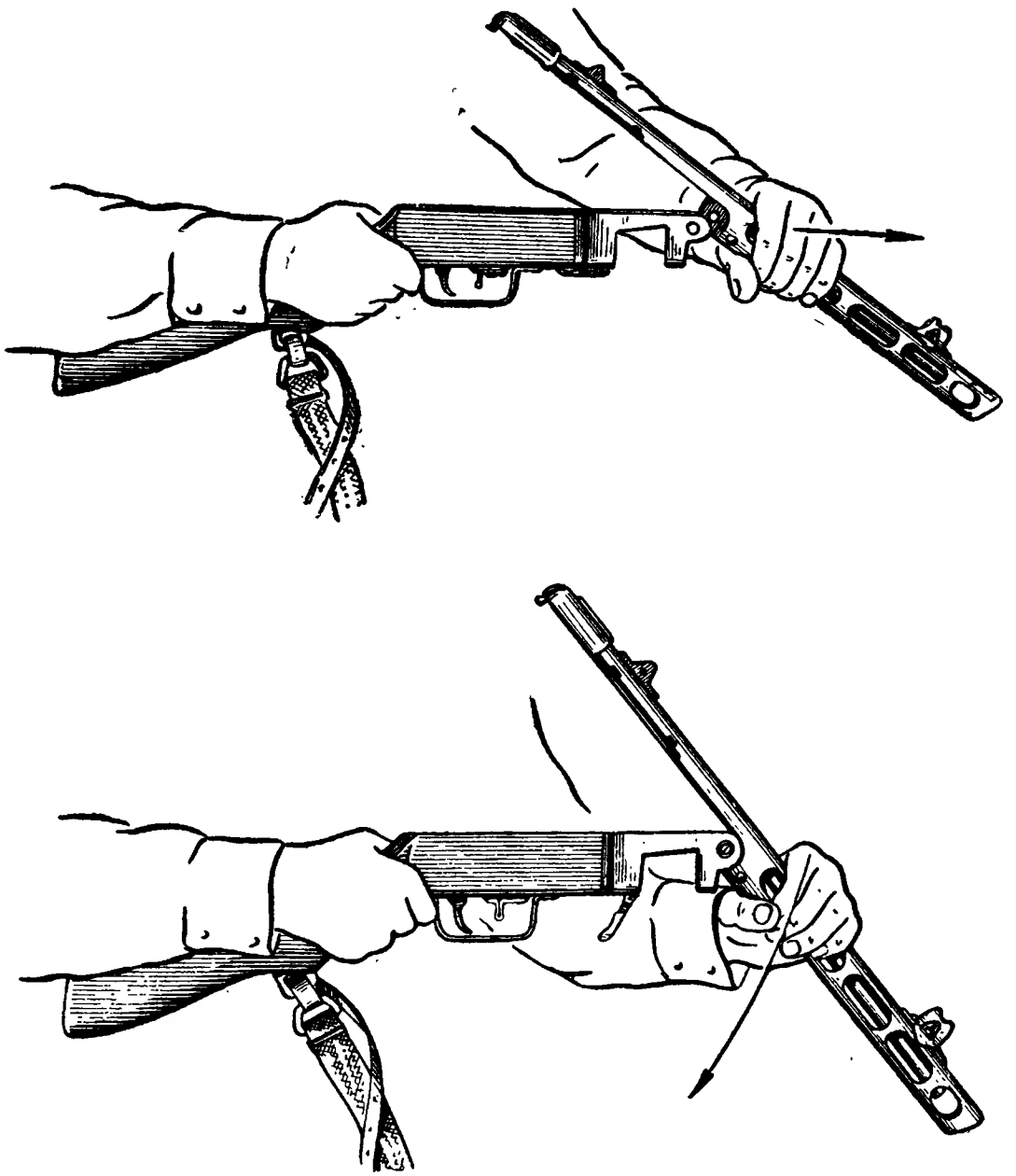

**Рис. 75.** Отделение ствольной коробки со стволом от затворной коробки

Разобрать спусковой механизм:

— поставить переводчик на одиночный огонь, отведя его хвост в заднее положение (рис. 77);

— положить спусковую коробку одним концом на стол, а другим на подставку, выколоткой выбить ось спускового крючка и отделить спусковой крючок с гнетком и их пружины (рис. 78) от спусковой коробки;

— выбить ось спускового рычага и, приподняв рычаг за

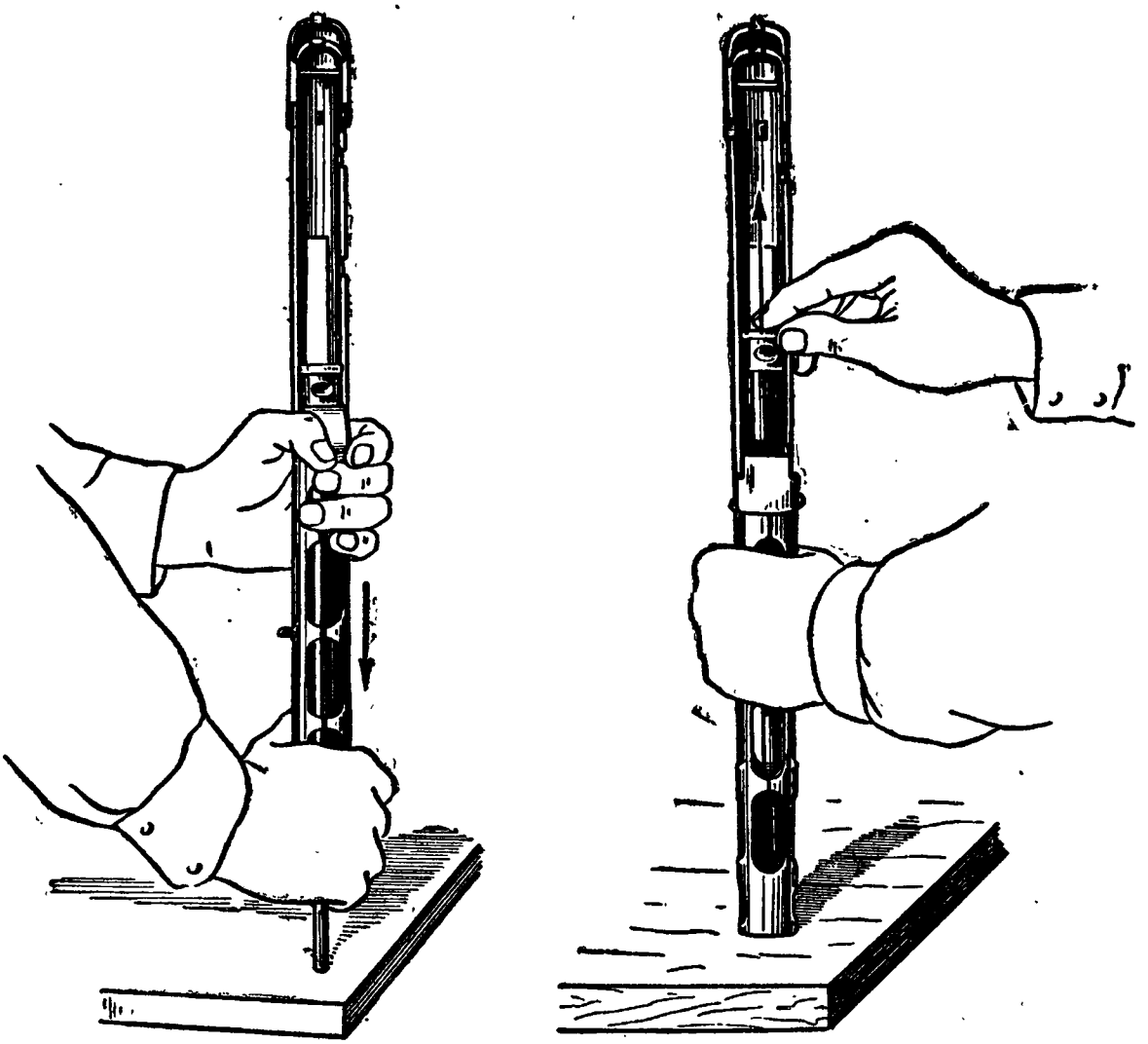

**Рис. 76.** Отделение ствола от ствольной коробки

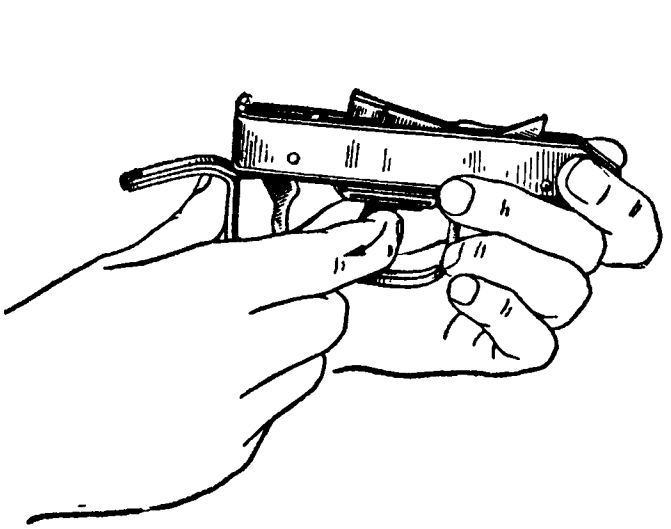

**Рис. 77.** Постановка переводчика на одиночный огонь

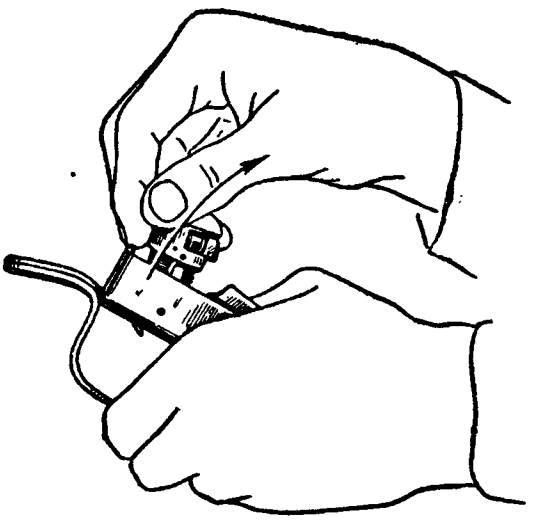

**Рис. 78.** Отделение спускового крючка с гнетком от спусковой коробки

шептало, отделить его вместе с пружиной от спусковой коробки (рис. 79);

— удерживая левой рукой спусковую коробку за скобу и придерживая переводчик, выколоткой нажать на головку гнетка пере-

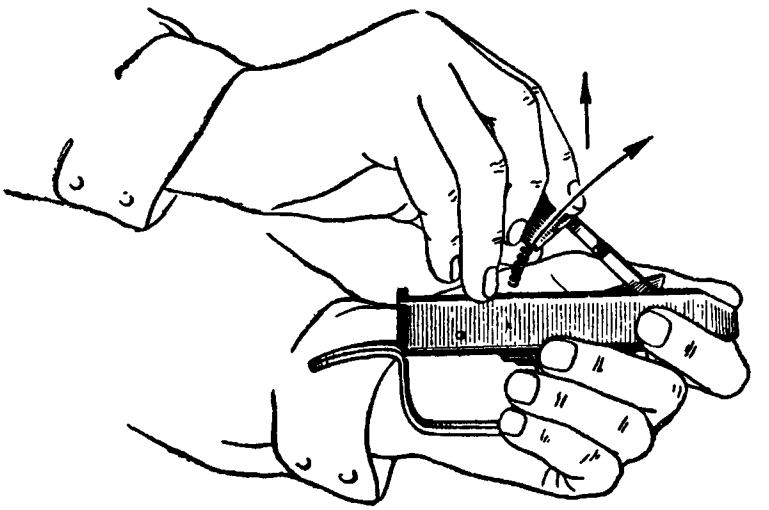

**Рис. 79.** Отделение спускового рычага с пружиной от спусковой коробки

водчика доотказа, при этом шпилька выскочит из отверстия гнетка (если не выскочит, то тонкой выколоткой вытолкнуть ее); затем отделить основание разобщителя с разобщителем и гнетком переводчика, а также переводчик от спусковой коробки (рис. 80);

— отделить гнеток переводчика с пружиной от основания разобщителя;

— отделить пружину от гнетка переводчика;

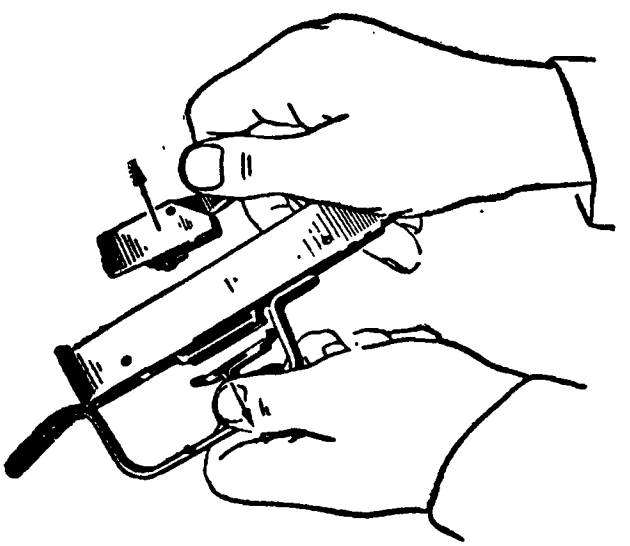

**Рис. 80.** Отделение основания разобщителя с гнетком переводчика и разобщителем, а также переводчика от спусковой коробки

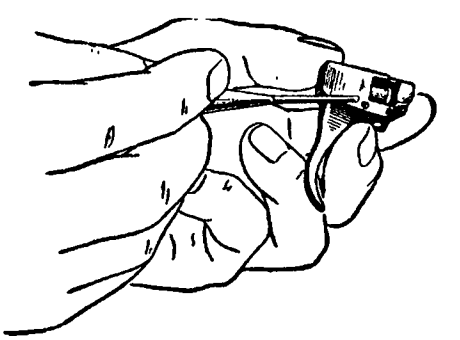

**Рис. 81.** Отделение гнетка от спускового крючка

— отделить разобщитель от его основания, предварительно выколоткой вытолкнув его ось;

— отделить гнеток спускового крючка с пружиной от спускового крючка, для чего выколоткой вытолкнуть шпильку гнетка (рис. 81).

Отделить защелку магазина от затворной коробки, для чего выколоткой выбить ось защелки и отделить защелку от затворной коробки (рис. 82), после этого отделить пружину от защелки.

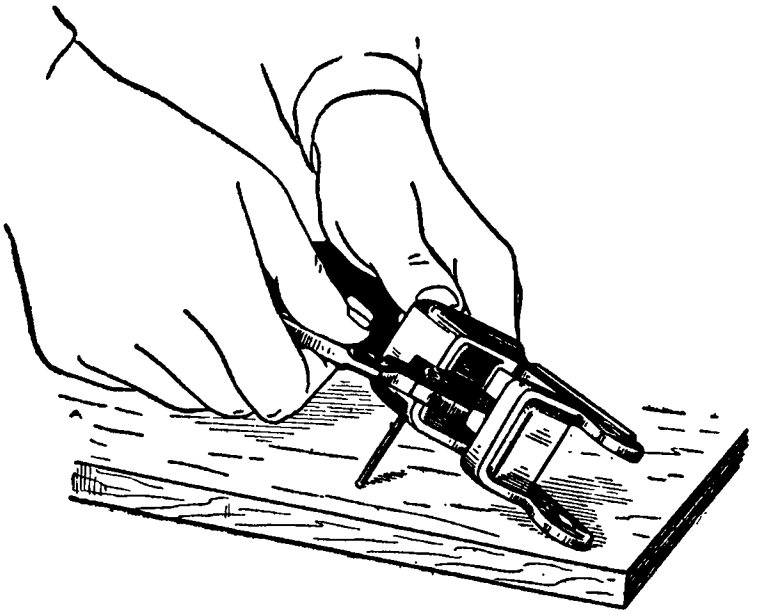

**Рис. 82.** Отделение защелки магазина от затворной коробки

Отделить мушку от полозка: удерживая ствольную коробку в левой руке мушкой вверх, ключом вывинтить мушку, вращая ключ против направления движения часовой стрелки (рис. 83).

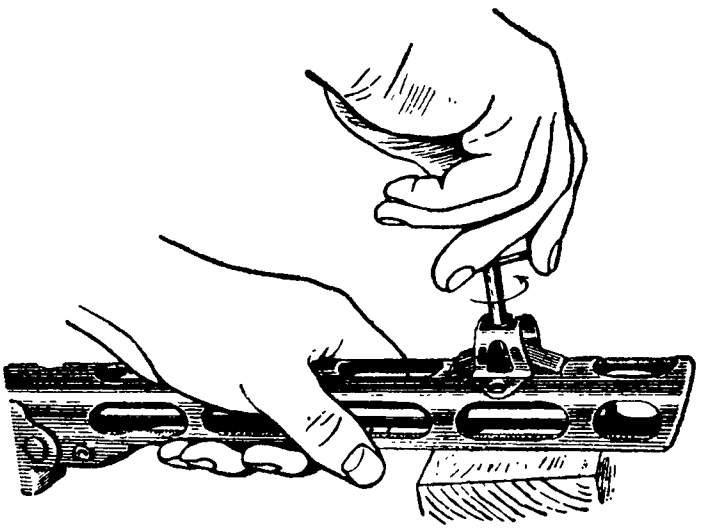

**Рис. 83.** Отделение мушки от полозка

Отделить полозок мушки от основания: положить ствольную коробку на стол и выколоткой или деревянным стержнем выбить полозок мушки (рис. 84).

Отделить целик от основания целика:

— положить ствольную коробку с прицелом на деревянные или медные подкладки;

— выбить ось целика при помощи выколотки и молотка из отверстия в основании;

— отделить целик и пружину целика от основания.

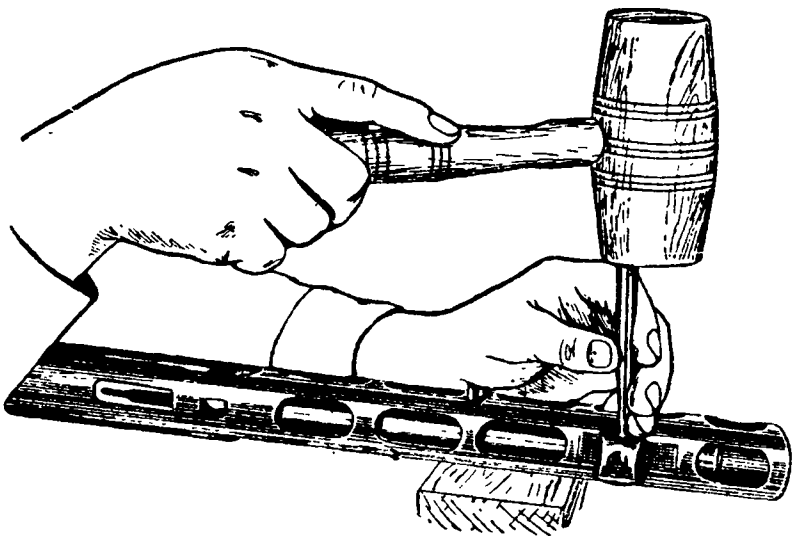

Рис. 84. Отделение полозка мушки от основания

## Сборка

Присоединить целик к основанию целика:

— вставить пружину целика в гнездо основания;

— установить целик между ушками основания целика и вставить новую ось;

— закрепить ось в основании путем кернения на концах.

Присоединить полозок мушки к основанию мушки.

Ввинтить мушку в полозок.

Присоединить защелку магазина к затворной коробке:

— вставить пружину в гнездо защелки;

— поставить защелку с пружиной в вертикальный паз затворной коробки;

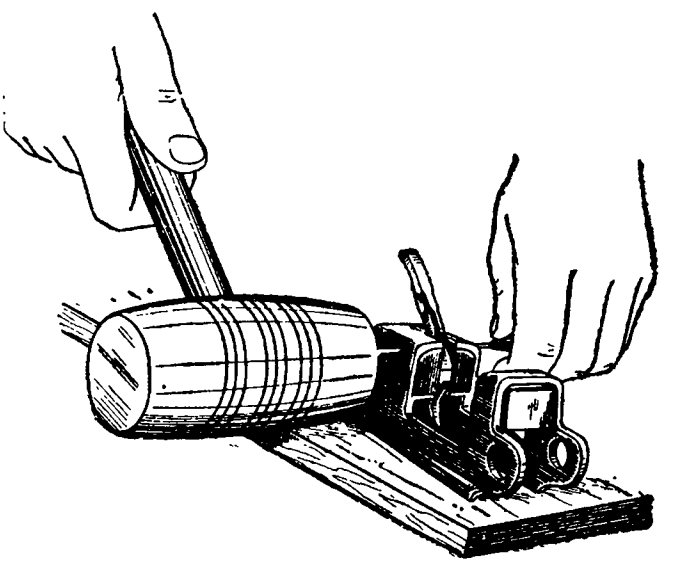

Рис. 85. Присоединение защелки магазина к затворной коробке

— вставить выколотку в отверстие для оси и, удерживая выколоткой защелку, вставить с противоположной стороны ось (рис. 85).

Собрать спусковой механизм:

— присоединить гнеток спускового крючка, для чего вложить пружину в гнездо гнетка, вложить гнеток с пружиной в гнездо спускового крючка и, поджимая пружину гнетка до совпадения

выреза гнетка с отверстием спускового крючка, вставить шпильку гнетка;

— поставить разобщитель в вырез основания (рис. 86) и закрепить его осью;

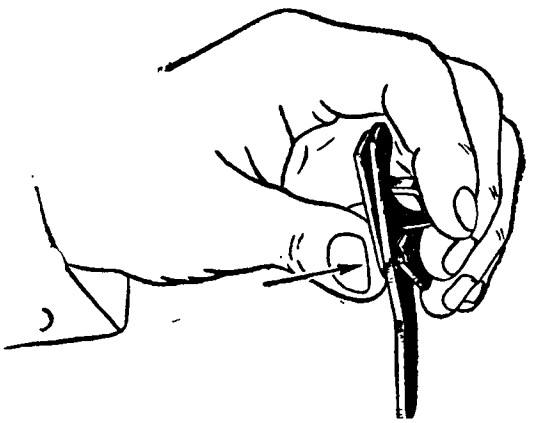

Рис. 86. Постановка разобщителя на основание

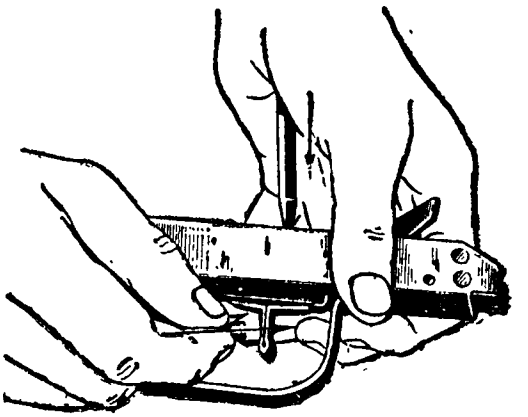

Рис. 87. Соединение основания разобщителя с переводчиком

— надеть пружину на гнеток и вставить гнеток в отверстие основания разобщителя;

— удерживая левой рукой спусковую коробку, присоединить переводчик к его основанию, вставить в коробку разобщитель с основанием и гнетком, нажать на головку гнетка выколоткой (рис. 87),

Рис. 88. Постановка спускового рычага и его оси в спусковую коробку

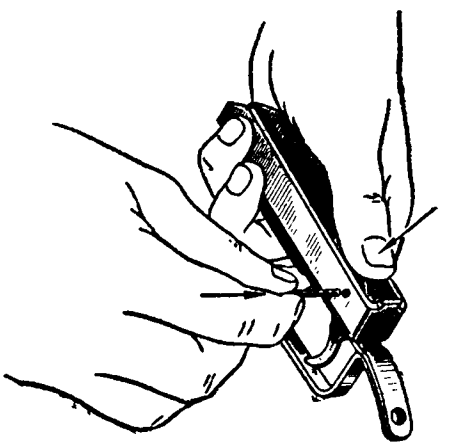

Рис. 89. Постановка спускового крючка в спусковую коробку

вставить шпильку гнетка в его отверстие, затем поставить переводчик на одиночный огонь;

— вставить пружину спускового рычага в его гнездо; завести направляющий выступ спускового рычага под переднее плечо разобщителя, вставить ось спускового рычага (рис. 88); при этом наблюдать, чтобы пружина рычага своим концом вошла в гнездо для нее на дне спусковой коробки;

— соединить спусковой крючок с гнетком со спусковой коробкой, для чего: вставить пружину в ее гнездо на спусковом крючке, пропустить хвост спускового крючка через окно в дне спусковой коробки и, нажимая на головку крючка (рис. 89), вставить ось спускового крючка в отверстие для нее на спусковой коробке.

Вставить ствол в ствольную коробку: удерживая ствольную коробку левой рукой за переднюю часть мушкой вниз, правой рукой вставить ствол в ствольную коробку и, направ-

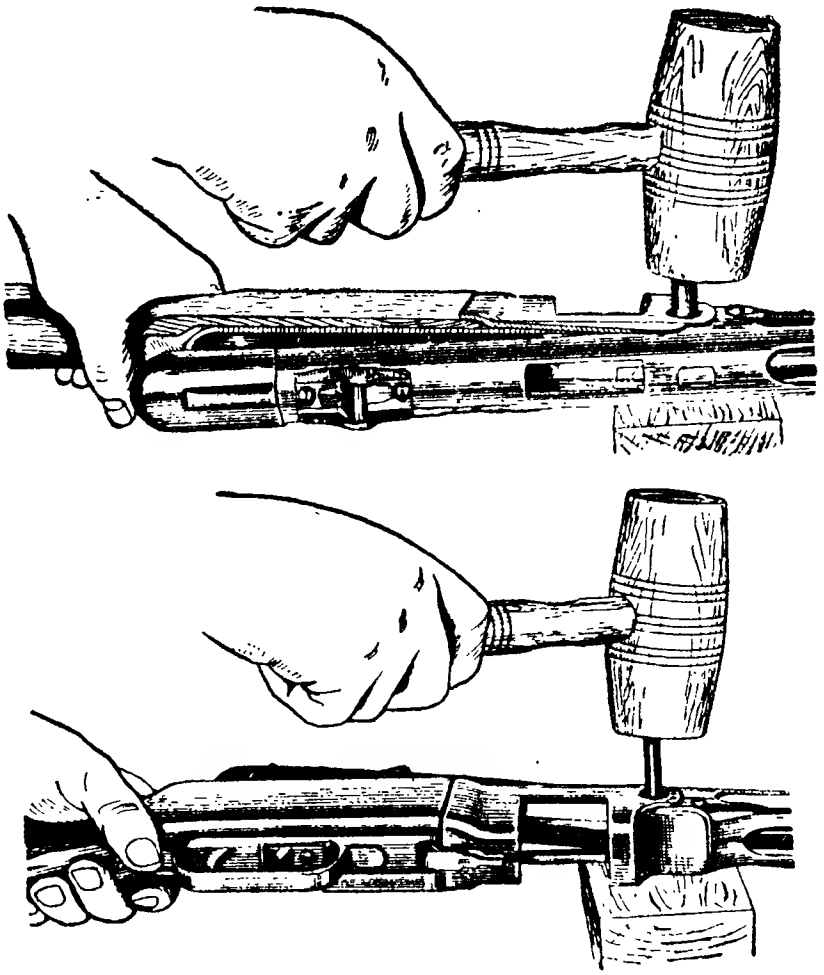

**Рис. 90.** Соединение ствольной коробки с затворной
Вверху — постановка оси ствольной коробки; внизу — постановка разрезной чеки

ляя его переднюю часть в отверстие передней направляющей, большим и средним пальцами левой руки подать ствол вперед так, чтобы риска на кольцевом выступе совпала с риской на торце заднего вкладыша.

Соединить ствольную коробку с затворной: вставить ствольную коробку в проушину затворной коробки и, удерживая их в левой руке, с левой стороны (можно и с правой) вставить ось ствольной коробки, а затем, перевернув автомат, забить деревянным молотком разрезную чеку (рис. 90).

Дальнейшая сборка производится в порядке, указанном в разделе «Сборка после неполной разборки».

## Глава IV

# ОСМОТР АВТОМАТА

### 24. ОБЩИЕ УКАЗАНИЯ

Для своевременного выявления и устранения неисправностей в автоматах, а также недостатков в их хранении и сбережении проводятся осмотры автоматов в сроки, установленные Уставом внутренней службы.

Кроме этих осмотров, проводятся инспекторские осмотры и два раза в год (до и после лагерного сбора) — осмотры с полной разборкой автоматов.

Техническое состояние автоматов характеризуется их исправностью и готовностью к боевому использованию и, кроме того, степенью износа вследствие эксплоатации.

В зависимости от степени износа и характера требующегося ремонта автоматы подразделяются на категории в соответствии с инструкцией ГАУ.

Солдат осматривает свой автомат ежедневно перед выходом на занятия, перед стрельбой, после стрельбы и во время чистки.

Ежедневный осмотр производится в собранном, а во время чистки — в разобранном и собранном видах. Принадлежность осматривается перед каждой чисткой автомата. О всех неисправностях, замеченных при осмотре автомата, магазинов и принадлежности, солдат обязан немедленно доложить своему командиру.

При ежедневном осмотре автомата солдат обязан проверить:

1. Нет ли на металлических частях ржавчины, грязи, глубоких царапин и трещин (при этом обратить особое внимание на чистоту патронника, канала ствола и чашечки затвора).

2. Нет ли трещин, отколов и побитостей ложи, особенно на ее цевье и шейке приклада.

3. Исправно ли действуют затвор, возвратный и спусковой механизмы при перестановке переводчика на одиночный и автоматический огонь. Исправны ли защелка магазина, защелка ствольной коробки, предохранитель; доотказа ли ввинчен хвостовой винт.

4. Освобожден ли затвор с боевого взвода и поставлен ли на предохранитель.

5. Исправность мушки и совпадение риски полозка мушки с риской на основании, чистоту прорезей и исправность целика.

6. Наличие принадлежности в гнезде приклада ложи, ее исправность и прочное закрывание крышки затылка.

7. Прочность антабок и правильность крепления плечевого ремня.

8. Правильность сборки и исправность действия магазинов, а при вставленном магазине — прочность удерживания его защелкой.

## 25. ОСМОТР АВТОМАТА В СОБРАННОМ ВИДЕ

В собранном виде автоматы осматриваются при всех осмотрах.

При осмотре автоматов в собранном виде обратить внимание на следующее:

1. Соответствует ли номер на затворной и спусковой коробках, затворе и дисковом магазине, а также на ложе номеру на ствольной коробке.

2. Нет ли на металлических частях ржавчины, царапин, забоин, трещин, а на ложе — трещин, выколов и глубоких вмятин.

3. Нет ли развернутости прорезей хвостового винта, а также шурупов нижней антабки и шурупов затылка.

4. Нет ли на ствольной коробке трещин и глубоких вмятин, а также забитости отверстия компенсатора, расшатанности вкладыша для ствола, забитости окна для выбрасывания гильз, забитости вырезов для предохранителя и рукоятки затвора.

Основание мушки должно прочно удерживаться на ствольной коробке. Допускается местный просвет между основанием мушки и ствольной коробкой.

5. Мушка должна быть прямой, туго сидеть в отверстии полозка и не смещаться в процессе стрельбы. Полозок мушки должен прочно удерживаться в основании, не передвигаться от усилия руки. Риска на передней части полозка должна совпадать с риской на основании мушки.

6. Антабка должна иметь правильную прямоугольную форму. Допускается незначительная качка антабки.

7. Основание целика должно прочно удерживаться на ствольной коробке (без качки), а целик должен плавно поворачиваться на оси. Прорези гривок целика должны быть чистые, без забоин и заусениц.

8. Защелка ствольной коробки должна свободно продвигаться вперед при нажиме на заднюю ее часть пальцем руки, энергично отходить назад под действием пружины при ее освобождении и своим зацепом прочно удерживать ствольную коробку в соединении с затворной коробкой.

При открытой затворной коробке защелка должна отходить несколько больше назад, чем в закрытом положении; этим обеспечивается подтяжка ствольной коробки к затворной за счет наклонной плоскости зацепа защелки.

Кроме сказанного выше, при осмотре автомата в собранном виде необходимо проверять:

1. Действие спускового механизма. Для проверки спускового механизма надо:

а) Поставить переводчик на одиночный огонь и медленно отводить затвор назад; при недоходе затвора в крайнее заднее положение на 12—14 *мм* шептало спускового рычага должно заскочить за боевой взвод затвора, что характеризуется резким щелчком. Удерживая затвор за рукоятку правой рукой, пальцем левой руки нажать на хвост спускового крючка, при этом затвор должен ос-

вободиться от боевого взвода и под действием пружины продвинуться вперед. Не прекращая нажима на хвост спускового крючка, снова отвести затвор в крайнее заднее положение; после освобождения рукоятки затвор должен встать на боевой взвод.

б) Поставить переводчик на автоматический огонь, затем, нажимая на хвост спускового крючка, несколько раз отводить затвор в крайнее заднее положение и медленно отпускать его вперед, при этом затвор не должен становиться на боевой взвод, а должен двигаться свободно, без особого трения.

2. Дисковый магазин. Защелка барабана должна прочно удерживать крышку магазина в закрытом положении и не допускать поворота задвижки. Защелка при нажиме пальцем на ее гайку должна свободно продвигаться и пропускать ограничительный выступ задвижки при закрывании и открывании задвижки; энергично возвращаться в первоначальное положение под действием пружины при прекращении нажима на ее гайку и прочно удерживать барабан в приданном ему положении от вращения по направлению движения часовой стрелки; при повороте барабана против направления движения часовой стрелки должны быть слышны щелчки после каждой четверти оборота.

Крышка магазина должна плотно закрывать магазин, предохраняя его от проникновения пыли и грязи, свободно отделяться от магазина и присоединяться к магазину при освобожденной задвижке.

Улитка магазина должна свободно вращаться на оси магазина; ее поворот по направлению движения часовой стрелки должен ограничиваться упором ведущего выступа улитки в упорный штифт так, чтобы ведущий палец подавателя при повороте барабана против направления движения часовой стрелки попал во внутренний ручей спирали улитки; спираль улитки не должна быть погнута и помята.

Ось подавателя должна быть ввинчена доотказа и не отвинчиваться от усилия руки, при этом рычаг подавателя должен свободно вращаться на цилиндрической части оси в ушке барабана.

Барабан должен вращаться свободно от усилия руки против направления движения часовой стрелки, при этом поворот его должен быть обеспечен на 2 оборота (8 щелчков) после предварительного поджатия; при повороте барабан должен отжимать защелку и удерживаться защелкой в приданном ему положении. Крышка барабана должна быть прочно закреплена на корпусе барабана.

Корпус магазина не должен иметь погнутости загибов приемника, а также расшатанности приемника, лотка и упорного штифта, качки накладки с упором защелки, помятости ушка для подвески магазина на ремне.

3. Действие дискового магазина с патронами. Улитку магазина повернуть по направлению движения часовой стрелки доотказа, а барабан на полоборота (два щелчка) против направления движения часовой стрелки, при этом ведущий палец подавателя должен быть во внутреннем ручье спирали улитки. На-

чиная от подавателя, вложить 5—6 учебных вполне исправных патронов; повернув улитку доотказа против направления движения часовой стрелки, вложить еще 5—6 патронов во внешний ручей впереди ведущего выступа спирали и, удерживая барабан правой рукой, средним пальцем левой руки отжать защелку барабана; при этом барабан должен повернуться настолько, чтобы очередной патрон расположился под загибами приемника. Присоединить крышку магазина.

Присоединить магазин к автомату, при этом он должен вставляться в вырез затворной коробки от усилия руки без нажима на хвост защелки магазина; при окончательно вставленном на место магазине его защелка должна энергично заскочить в вырез упора защелки и прочно удерживать магазин в вырезе затворной коробки. Небольшая продольная и поперечная качка магазина, не влияющая на работу автоматики, допускается. Проверить работу магазина действием затвора; для этого нажать указательным пальцем левой руки на спусковой крючок, а правой рукой отводить затвор за рукоятку назад и отпускать его. Так проделать до израсходования всех патронов из магазина. Затвор при движении вперед каждый раз должен досылать патрон в патронник, а при отходе назад выбрасывать его через окно ствольной коробки наружу.

4. Исправность секторного магазина. Снарядить магазин 5—6 учебными патронами и присоединить его к автомату. Взять автомат левой рукой за шейку приклада, нажать указательным пальцем этой же руки на спусковой крючок, а правой рукой отвести затвор за рукоятку назад и отпустить рукоятку. Проделать это 5—6 раз. Затвор при движении вперед каждый раз должен досылать патрон в патронник, а при отходе назад выбрасывать его через окно ствольной коробки наружу.

Проверить, нет ли вмятин на корпусе магазина.

Крышка корпуса должна свободно и прочно закрывать магазин; стопор должен свободно входить в прорезь крышки.

5. Исправность действия затвора, возвратно-боевой пружины и снаряженного проверочными патронами магазина. Предохранитель должен передвигаться в пазу рукоятки от небольшого усилия пальцев руки, свободно входить в вырезы ствольной коробки при постановке затвора на предохранитель как в переднем, так и в заднем положениях, прочно удерживать затвор в положении «предохранение» и не освобождать его при толчках и ударах. Предохранитель не должен отделяться от рукоятки затвора при сильном нажиме на него пальцами руки.

При энергичном отведении затвора назад и освобождении его он должен становиться на боевой взвод. При нажиме на хвост спускового крючка затвор под действием возвратно-боевой пружины должен энергично продвинуться вперед, захватить очередной проверочный патрон и дослать его в патронник; следующий патрон в магазине должен быть поднят до упора в нижнюю плоскость досылателя затвора. При подходе затвора к пеньку ствола зацеп

выбрасывателя должен перескочить через венчик гильзы и прочно удерживать патрон в дне чашечки затвора. При вторичном отведении затвора назад патрон, натолкнувшись на головку отражателя, должен энергично отражаться вверх через окно ствольной коробки, при этом очередной патрон должен быть подан под загибы приемника.

Движение затвора назад должно ограничиваться ударом его заднего торца об амортизатор, при этом верхняя часть торца не должна доходить до шпильки защелки ствольной коробки.

## 26. ОСМОТР АВТОМАТА В РАЗОБРАННОМ ВИДЕ

В разобранном виде автоматы осматриваются в присутствии офицеров или сержантов, которым вверены данные автоматы.

Перед осмотром разобранного автомата все его части нужно вычистить и насухо протереть, при этом обращать особое внимание на чистоту канала ствола.

Внимательно осматривать каждую отдельную часть.

### Осмотр ствола

Поверхность на внутреннем скате пенька ствола должна быть чистой — не допускается забитостей, неровностей и помятостей. На казенном срезе ствола, не ближе 3 *мм* от фаски переменного сечения, а также на утолщенной части ствола и в поперечной выемке допускаются незначительные побитости и неровности, если поднятый металл можно зачистить. На кольцевом выступе должна быть ясно видна риска. Перед осмотром канал ствола протереть насухо. Для осмотра канала ствола поднять ствол на уровень глаз, направляя свободный конец ствола в наиболее освещенное место; внимательно осмотреть нарезную часть ствола сначала со стороны дульного среза, а затем со стороны патронника, осмотреть патронник.

При осмотре канала необходимо ствол поворачивать вокруг его оси.

Для лучшей видимости стенок канала ствола по всей его длине следует соблюдать расстояние между глазами и стволом в пределах 50—70 *мм*.

Каналы стволов автомата обр. 1941 г. могут встретиться хромированные и нехромированные.

При осмотре нехромированного канала ствола может быть обнаружено следующее:

Нагар, наблюдаемый в виде темного налета. Нагар, плохо видимый на глаз, можно обнаружить протиранием канала ствола чистой белой ветошью, на которой получается темный налет или отдельные темные полосы, особенно по углам нарезов; матовая поверхность канала ствола, не оставляющая на ветоши следа при плотном протирании, не является недостатком поверхности канала ствола.

Ржавчина в виде бурого налета в отдельных местах или по всему каналу ствола. При наличии ржавчины в канале ствола на ве-

тоши при протирании получается бурый налет или отдельные полосы и пятна.

Сыпь (первичное поражение стенок канала ствола ржавчиной) в виде темных точек или мелких крапинок в отдельных местах или по всему каналу ствола.

Следы ржавчины (более сильное поражение канала ствола ржавчиной) в виде темных неглубоких пятен, оставшихся после удаления ржавчины и расположенных местами или по всему каналу ствола.

Раковины — глубокое поражение канала ствола ржавчиной или отдельные углубления в металле, образовавшиеся в результате порока металла.

Омеднение, появляющееся в результате длительной стрельбы при недостаточной чистке; оно наблюдается в виде медного налета на поверхности канала ствола.

Царапины, имеющие вид черточек, иногда с заметным подъемом металла по краям; царапины встречаются продольные и поперечные, мелкие и глубокие.

Скругление углов полей нарезов (износ полей), которое особенно часто бывает в начале нарезов и в дульной части.

Скрошенность углов полей нарезов.

Раздутие в канале ствола в виде поперечного темного кольца; ствол в этом случае для стрельбы не годен.

Изгиб ствола определяется на глаз по неправильному расположению теней в канале (рис. 91). Ствол наводится под горизонтальный нижний край какого-либо предмета (оконный переплет, доска и др.).

В прямом стволе должна быть видна тень в виде равнобедренного треугольника, основание которого располагается в середине канала, а вершина в конце (см. рис. 91). Очертание теневого треугольника не должно изменяться при вращении ствола во время просмотра; теневой треугольник характеризует только ту часть ствола, на которой он виден, т. е. половину ствола, поэтому ствол должен быть просмотрен с обоих концов.

В изогнутом стволе стороны треугольника искривлены, и кривизна их изменяется по мере вращения ствола вокруг его оси. При сложном изгибе теневой треугольник прерывист или части его сдвинуты одна относительно другой.

Хромированные стволы имеют ряд особенностей, не влияющих на боевые и эксплоатационные качества, которые допускаются техническими условиями на прием оружия и не являются недостатками канала ствола.

Эти особенности следующие: матовая поверхность канала, кольцевое потемнение канала, спиральные полоски на хромированной поверхности, сетка разгара и скол хрома, причем матовая поверхность, кольцевое потемнение и спиральные полоски могут быть как в новых стволах, так и в стволах, из которых производилась стрельба.

При осмотре каналов хромированных стволов необходимо руководствоваться следующим:

Матовая поверхность канала характеризуется местным потемнением канала, но это не является ржавчиной.

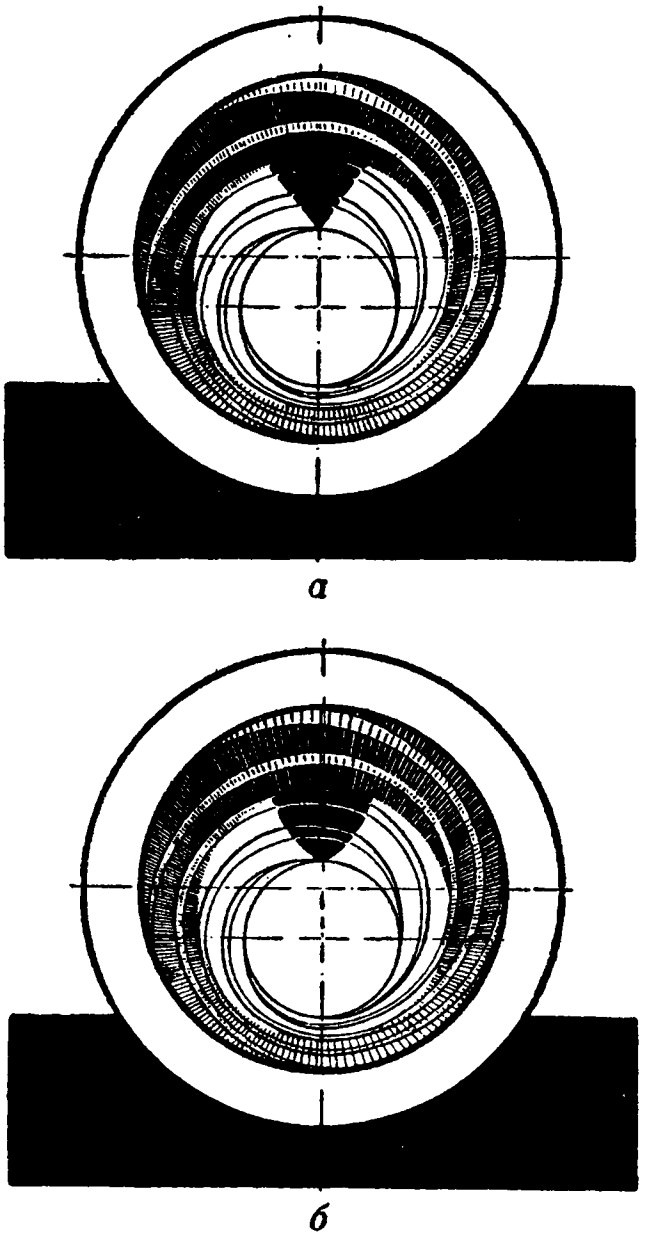

Рис. 91. Теневой треугольник в канале ствола:
*а* — в прямом стволе; *б* — в изогнутом стволе

Кольцевое потемнение может быть по всей окружности канала ствола или части ее, но это в хромированном стволе не является раздутием.

Спиральные полосы на хромированной поверхности являются результатом механической обработки канала ствола (следы инструмента). До хромирования канала ствола следы инструмента в канале незаметны. После хромирования следы инструмента выступают более рельефно и наблюдаются в виде спиральных полосок.

Сетка разгара наблюдается в виде пересекающихся полосок на хромированной поверхности канала ствола, как правило, в казенной части. Эти полоски появляются в процессе стрельбы, после 500 выстрелов. С увеличением количества выстрелов в полосках образуются трещины и начинается выкрашивание хрома, сначала в виде точек, а затем в виде сколов хрома.

Скол хрома представляет собой наиболее ярко выраженный разгар хромового покрытия канала ствола в казенной части и является следствием увеличения разгара.

Скол хрома появляется обычно после 1500 и более выстрелов.

Сетка разгара и скол хрома являются неизбежными и не могут считаться дефектом, так как с появлением их ствол сохраняет хорошую кучность и меткость боя.

Стволы с сеткой разгара требуют более тщательной чистки (о чистке ствола см. раздел третий, глава IV).

После постановки ствола в ствольную коробку необходимо проверить, совпадает ли риска на кольцевом выступе ствола с риской на торце заднего вкладыша и становится ли полукруглая выемка ствола против отверстия для оси ствольной коробки.

### Осмотр затвора, возвратно-боевой пружины и амортизатора

На затворе не должно быть трещин, помятостей, скрошенности, приподнятости металла, забоин и заусениц, качки рукоятки и штифта бойка. Продольное перемещение бойка допускается до 0,5 *мм*, радиальное — до 0,2 *мм*.

На выбрасывателе не должно быть трещин, забитости, заусениц и скрошенности зацепа, а также забитости верхнего паза и направляющих выступов.

Пружина выбрасывателя должна иметь нормальный изгиб, не выходящий за плоскость затвора. Выбрасыватель должен прочно удерживаться в пазах затвора пружиной.

Предохранитель должен прочно удерживаться гнетком в приданном ему положении на рукоятке затвора, передвигаться от усилия руки, не отделяться от рукоятки без нажима выколоткой на его гнеток.

Предохранитель не должен иметь трещин, забоин, заусениц на предохранительном выступе, на направляющих выступах и в гнезде для пружины с гнетком.

Пружина предохранителя должна свободно входить в гнездо и иметь не менее 5 витков.

Возвратно-боевая пружина должна иметь не менее 73 витков, свободно передвигаться по направляющему стержню до соприкосновения витков, не отделяться от направляющего стержня; направляющий стержень не должен быть погнут, не должен иметь забоин и заусениц на концах.

Амортизатор затвора не должен иметь трещин, особенно на передней плоскости, забитости отверстия для возвратно-боевой пружины.

### Осмотр ствольной коробки, мушки, целика и защелки ствольной коробки

Ствольная коробка не должна иметь: трещин, глубоких вмятин и царапин; забитости отверстия компенсатора для вылета пули, а также отверстий передней направляющей ствола и заднего вкладыша; забитости окна для выбрасывания гильз, вырезов для рукоятки затвора и предохранителя, отверстий для шпильки защелки; расшатанности заклепок и качки основания мушки, основания целика, заднего вкладыша и упора пружины защелки ствольной коробки. Риска на торце заднего вкладыша должна быть нанесена отчетливо.

Антабка должна прочно удерживаться на ствольной коробке. Незначительная качка антабки допускается.

Полозок мушки не должен перемещаться от усилия руки и не должен иметь сорванности резьбы, а также забитости отверстия для мушки. Риска на полозке должна совпадать с риской на основании мушки.

Мушка не должна иметь изгиба, она должна быть перпендикулярна к оси канала ствола, не должна иметь сорванной резьбы, должна туго ввинчиваться в отверстие полозка (только ключом).

Предохранитель мушки не должен иметь помятости и погнутости стенок.

Целик должен свободно вращаться на оси от усилия руки, на нем должны быть отчетливо видны цифры; прорези гривок должны быть чистыми.

Пружина целика должна удерживать целик в приданном ему положении. Осевое перемещение целика допускается до 0,15 *мм*.

Колпачок защелки ствольной коробки должен свободно передвигаться по ствольной коробке, не должен иметь трещин и помятостей стенок, зацепы и загибы колпачка не должны быть отогнуты.

### Осмотр затворной коробки и отражателя, защелки магазина с пружиной и осью, оси ствольной коробки

Затворная коробка не должна иметь трещин, помятостей и погнутости верхней и передней стенок окна для магазина, а также обоймы для цевья ложи и спусковой коробки, не должно быть забитости и большой изношенности отверстий для оси.

Отражатель должен быть прочно приклепан к дну затворной коробки, не должен иметь качки, погнутости, забитости и износа головки; головка отражателя должна плотно скользить по дну паза затвора, приподнимая его переднюю часть слегка вверх; затвор должен проходить по отражателю свободно, без трения. При переднем положении затвора, без наличия патронов в патроннике, головка отражателя не должна соприкасаться с задней стенкой паза затвора.

Защелка магазина не должна иметь погнутости, а отверстие для оси и гнездо для пружины, а также верхний запирающий скос не должны иметь забитости и изношенности. Пружина защелки должна иметь не менее 7 витков и не должна быть помята.

Ось ствольной коробки должна туго входить в отверстия затворной и ствольной коробок и не иметь качки; незначительная осевая качка разрезной чеки допускается. Она должна надежно закреплять ствол в ствольной коробке, не позволяя ему проворачиваться и перемещаться в продольном направлении.

### Осмотр спускового механизма и проверка его работы

Спусковая коробка должна свободно, но без качки присоединяться к ложе и затворной коробке.

Спусковая коробка не должна иметь помятости и погнутости стенок; изношенность или забитость отверстий для осей спускового

крючка, спускового рычага, гнетка переводчика и нарезного отверстия для хвостового винта, а также окна для хвоста спускового крючка не допускаются.

Спусковой рычаг не должен иметь выкрошенности металла, закруглений шептала и выступа для гнетка, забитости стенок отверстия на переднем утолщении и гнезда для пружины.

Ось спускового рычага не должна быть погнута; она должна свободно входить в отверстие на переднем утолщении. Пружина должна иметь не менее 14 витков, при этом витки пружины не должны быть помяты.

Спусковой крючок должен свободно вращаться на оси и не иметь прогиба хвоста и верхней стенки гнезда для гнетка; не допускаются трещины на перемычках между отверстиями для оси спускового крючка, для шпильки гнетка и выреза для головки гнетка. Пружина спускового крючка должна иметь не менее 8 витков, свободно входить в гнездо, при этом витки не должны быть помяты.

Гнеток спускового крючка должен прочно удерживаться шпилькой в гнезде головки спускового крючка и свободно продвигаться в нем в пределах лыски; при этом не должно быть большого поворота головки гнетка, нарушающего его нормальное движение. На головке гнетка не должно быть глубоких забоин и заусениц, особенно на рабочей поверхности. Пружина гнетка должна иметь не менее 21 витка.

Разобщитель должен свободно вращаться на оси в проушине основания; он не должен иметь погнутости, забоин, заусениц и трещин на рабочих скосах.

Основание разобщителя не должно иметь трещин, глубоких забоин, заусениц в проушине и на стенках направляющего выступа, а также забитости отверстий для гнетка переводчика и оси.

Переводчик должен прочно удерживаться гнетком в установленном положении; он не должен иметь закругления загибов. Гнеток переводчика должен свободно проходить в отверстие переводчика и удерживаться всегда в верхнем положении пружиной, которая должна иметь не менее 5,5 витка, при этом шпилька гнетка не должна выскакивать.

После осмотра спускового механизма его необходимо собрать и проверить работу механизма. Для этого нужно переводчик поставить на одиночный огонь, при этом верхний скос заднего плеча разобщителя должен подойти вплотную к закругленной части головки гнетка спускового крючка, а переднее плечо его должно подняться вверх. При нажиме на хвост спускового крючка он, вращаясь на оси, опускает головку гнетка, которая должна нажать на выступ спускового рычага и опустить его шептало вниз; после этого, удерживая хвост спускового крючка пальцем левой руки, нажать на переднее плечо разобщителя, который скосом заднего плеча должен отвести гнеток спускового крючка назад настолько, что его головка сойдет с выступа спускового рычага; последний под действием пружины должен энергично подняться вверх. После

этого освободить разобщитель; не прекращая нажима на спусковой крючок, несколько раз опустить шептало спускового рычага до отказа вниз, при этом гнеток должен удерживаться в заднем положении нижним закругленным скосом разобщителя и не захватывать выступа спускового рычага. Удерживая спусковой рычаг немного нажатым, прекратить нажим на хвост спускового крючка; при этом он, вращаясь на оси, поднимет гнеток вверх; гнеток под действием пружины должен продвинуться вперед, скользя по скосу разобщителя, опустить заднее плечо разобщителя и заскочить за выступ спускового рычага.

Поставить переводчик на автоматический огонь; при этом разобщитель вместе с основанием продвинется вперед настолько, что его рабочие скосы не достанут до головки гнетка даже тогда, когда гнеток опущен вниз. Затем нажать на хвост спускового крючка, который, вращаясь на оси, опустит гнеток вниз. Гнеток, удерживая спусковой рычаг за его выступ, должен опустить шептало вниз и удерживать его в таком положении до прекращения нажима на хвост спускового крючка.

### Осмотр ложи

Ложа не должна иметь трещин, выколов, глубоких вмятин и царапин, сильной потертости краски, особенно в передней части цевья.

Нижняя антабка должна иметь перемычку для ремня.

Затылок должен быть прочно привинчен к прикладу двумя шурупами; прорези головок шурупов не должны быть развернуты; крышка затылка должна прочно удерживаться в закрытом положении и не открываться при сильном встряхивании приклада; кроме того, затылок не должен иметь глубоких вмятин и забитостей.

## 27. ОСМОТР ДИСКОВОГО МАГАЗИНА

Корпус магазина не должен иметь помятости стенок, а также качки приемника, лотка, упорного штифта, направляющего выступа, оси и ушка; не допускаются также забоины, заусеницы и забитости на этих частях.

Улитка магазина не должна иметь погнутости и расшатанности спирали и ведущего выступа, забоин и заусениц на ее краях.

Барабан магазина не должен иметь помятости стенок, расшатанности крышки, отогнутости выступов и ушка барабана; не допускаются забоины и заусеницы на краях барабана и на вырезах крышки барабана. Наружный конец пружины должен прочно удерживаться в одном из вырезов барабана; внутренний конец пружины не должен быть отломан и не должен иметь трещин вокруг выреза.

Подаватель должен свободно вращаться на цилиндрической части оси и не должен иметь погнутости корпуса и качки

ведущего пальца; ось подавателя не должна иметь сорванности витков резьбы и развернутости прорези головки.

Защелка барабана не должна иметь забитости и заусениц на выступах и квадратной части, а также прогиба стержня и сорванности витков резьбы. Пружина должна иметь не менее 9 витков с равномерным шагом; гайка защелки не должна иметь сорванности резьбы и развернутости прорези.

Крышка магазина не должна быть погнута, не должна иметь качки оси, при этом задвижка должна свободно открываться и закрываться от усилия руки.

## 28. ОСМОТР ПРИНАДЛЕЖНОСТИ

Шомпол. Передняя часть шомпола должна свободно навинчиваться на нарезной конец задней его части усилием руки и довинчиваться рукояткой отвертки. Шомпол не должен быть погнут; для проверки поднять его на уровень глаз и, постепенно поворачивая, проверить его прямизну; при этом обратить особое внимание на места соединений частей шомпола.

Рукоятка должна свободно вращаться от усилия руки, не иметь прогиба и помятостей стенок.

Отвертка не должна иметь выкрошенности лезвия; рукоятка отвертки не должна иметь помятости стенок, а также забоин и заусениц на краях и вырезе для довинчивания передней части шомпола.

Масленка не должна иметь вмятин на корпусе, горловинах и внутренней перегородке; крышки масленки должны иметь прокладки и плотно навинчиваться на горловины от усилия руки; просачивание смазки как через крышки, так и через швы масленки и перегородку не допускается.

РАЗДЕЛ ВТОРОЙ

# АВТОМАТ (ПИСТОЛЕТ-ПУЛЕМЕТ) ОБР. 1943 г.

## Глава I

## ОПИСАНИЕ ЧАСТЕЙ И МЕХАНИЗМОВ АВТОМАТА

Автомат обр. 1943 г. состоит из следующих основных частей (рис. 92): ствола *1*, ствольной коробки *2* с прицельным приспособ-

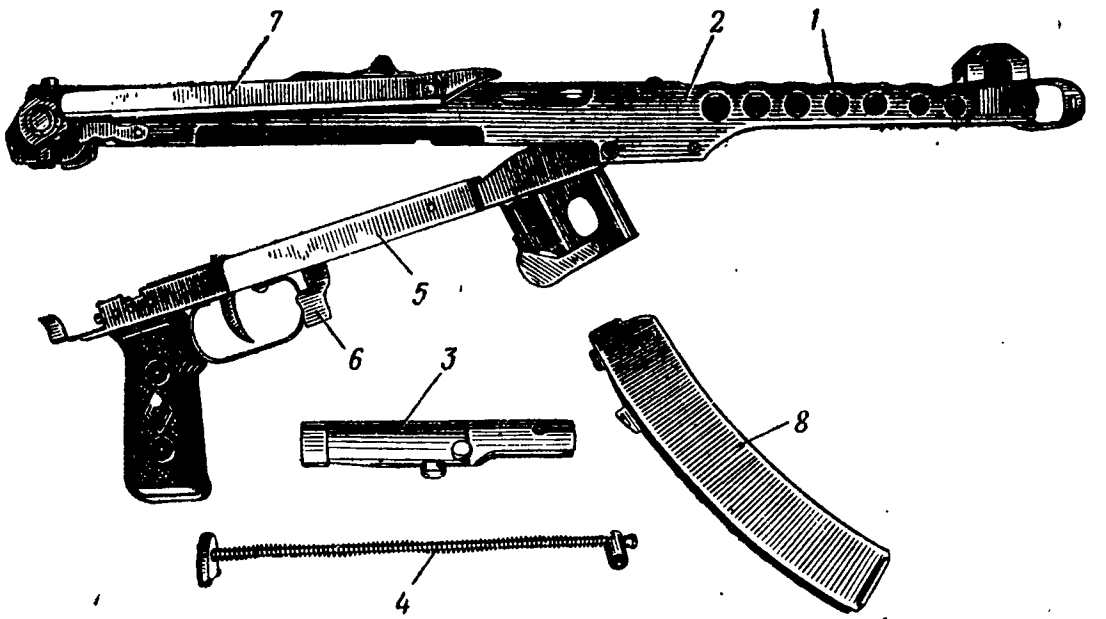


**Рис. 92.** Автомат обр. 1943 г.:
*1* — ствол (1-6); *2* — ствольная коробка (сб. 1); *3* — затвор (сб. 2); *4* — возвратный механизм (сб. 3); *5* — спусковая коробка (сб. 4); *6* — предохранитель (сб. 4-8); *7* — приклад (сб. 5); *8* — магазин (сб. 6)

лением, затвора *3*, возвратного механизма *4* с амортизатором затвора, спусковой коробки *5* со спусковым механизмом, предохранителя *6*, приклада *7*, магазина *8*.

### 1. СТВОЛ

Назначение ствола и его внутреннее устройство аналогичны назначению и устройству ствола автомата обр. 1941 г.

Ствол автомата обр. 1943 г. (рис. 93) отличается от ствола автомата обр. 1941 г. (см. рис. 4) только по наружному виду. Секторный выступ *2*, упираясь сверху во вкладыш, ограничивает продвижение ствола вперед и воспринимает удары затвора при стрельбе.

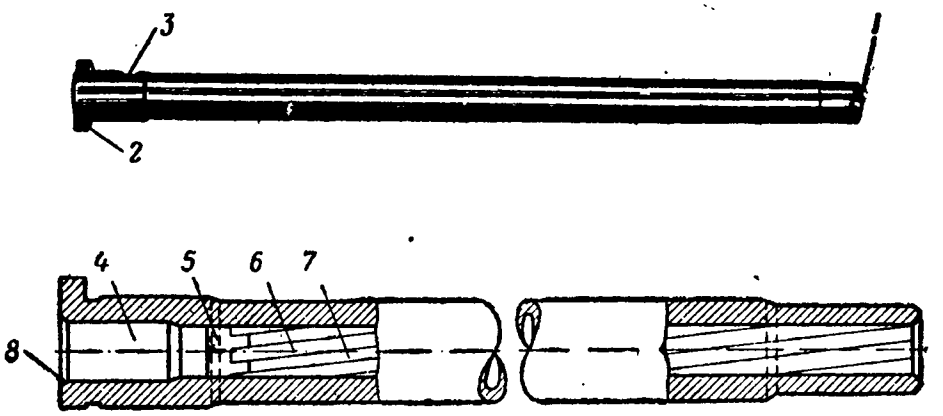


Рис. 93. Ствол (1-6):

*1* — дульный срез; *2* — секторный выступ; *3* — полукруглая выемка; *4* — патронник; *5* — пульный вход; *6* — нарезы; *7* — поля нарезов; 8 — фаска

Полукруглая выемка, находящаяся на утолщении ствола с правой стороны, предназначена для штифта, который закрепляет ствол в ствольной коробке (штифт предотвращает поворот ствола и перемещение его назад).

## 2. СТВОЛЬНАЯ КОРОБКА

Ствольная коробка (рис. 94) служит для соединения всех частей автомата и для направления движения затвора.

Со ствольной коробкой наглухо соединены: колпачок *1*, защелка приклада *2*, затыльник *3*, задняя антабка *4*, основание целика *5*, вкладыш *6*, кронштейн вкладыша *7*, передняя антабка *8*, основание мушки *9*, передняя направляющая ствола *10* и компенсатор *11*.

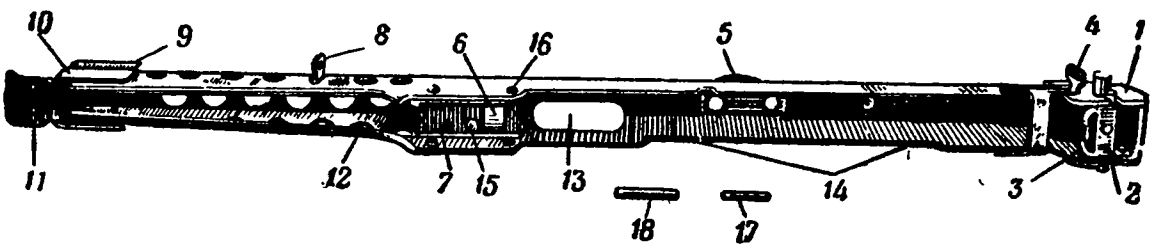


Рис. 94. Ствольная коробка (сб. 1):

*1* — колпачок (1-9); *2* — защелка приклада (1-32); *3* — затыльник (1-8); *4* — задняя антабка (1-10); *5* — основание целика (1-13); *6* — вкладыш (1-3); *7* — кронштейн вкладыша (1-4); *8* — передняя антабка (1-11); *9* — основание мушки (1-18); *10* — направляющая ствола (1-22); *11* — компенсатор (1-12); *12* — кожух с отверстиями; *13* — окно для выбрасывания гильз; *14* — вырез для рукоятки затвора; *15* — отверстие для штифта ствола; *16* — отверстие для оси ствольной коробки; *17* — штифт ствола (1-7); *18* — ось ствольной коробки (1-23)

Кроме того, ствольная коробка имеет окно *13* для выбрасывания гильз, вырез *14* для рукоятки затвора, отверстие *15* для штифта ствола, отверстие *16* для оси ствольной коробки. На ствольной коробке впереди основания целика нанесен номер автомата и год изготовления.

Передняя часть ствольной коробки является кожухом. Кожух *12* предохраняет ствол от случайных ударов, а руки стрелка от ожогов о разогретый ствол. На кожухе по обеим сторонам и сверху имеются отверстия, предназначенные для облегчения веса и улучшения циркуляции воздуха при интенсивной стрельбе.

В средней части ствольной коробки закреплены вкладыш *6* с отверстием для ствола и кронштейн вкладыша *7*, которые служат для соединения ствола со ствольной коробкой.

Вкладыш имеет задний выступ со скошенным срезом, облегчающий направление патрона в патронник, кольцевой выступ, отверстие для штифта, ограничивающего продольное перемещение ствола и предотвращающего поворот ствола.

Кронштейн вкладыша загнутыми краями приварен к кожуху и закреплен заклепками. Он имеет отверстие для закрепления штифта ствола, вырез для кольцевого выступа вкладыша, два боковых отверстия для оси спусковой коробки.

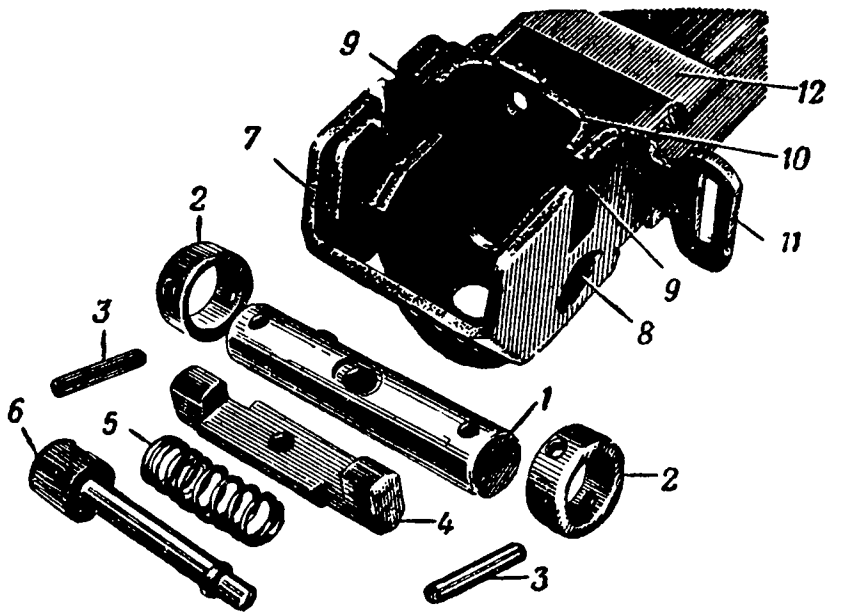


**Рис. 95.** Защелка приклада:

*1* — ось приклада (1-30); *2* — шайбы (1-31); *3* — штифты оси приклада (1-35); *4* — стержень защелки (1-32); *5* — пружина защелки (1-37); *6* — кнопка (1-33); *7* — колпачок ствольной коробки (1-9); *8* — отверстие для оси приклада; *9* — вырезы для выступов защелки; *10* — затыльник (1-8); *11* — задняя антабка (1-10); *12* — перемычка антабки

Защелка приклада (рис. 95) с осью служит для закрепления приклада в откинутом или сложенном положении.

Ось приклада *1* прикрепляет приклад к ствольной коробке, являясь одновременно осью вращения приклада. На концах она имеет шайбы *2*, которые закрепляются штифтами *3*, благодаря чему осуществляется закрепление приклада на оси.

Ось приклада в середине имеет поперечное отверстие для прохода стержня кнопки.

Стержень *4* защелки закрепляет приклад в откинутом или сложенном положении. Кнопка *6* защелки и пружина *5* служат для расцепления защелки и приклада. Кнопка имеет стержень, на который надевается пружина, и головку, в которую упирается пружина. Стержень защелки на обоих концах имеет выступы для сцепления со ствольной коробкой и прикладом, а в середине — отверстие для соединения защелки с кнопкой.

Колпачок *7* вместе с накладками задней антабки упрочивает задний конец ствольной коробки. Колпачок на обеих боковых стенках имеет отверстия *8* для оси приклада и вырезы *9* для выступов защелки.

К ствольной коробке впереди защелки приклада приварен затыльник *10,* который является упором амортизатора. Затыльник имеет отверстие для прохода запорного стержня. Затыльник прикреплен к ствольной коробке при помощи точечной сварки и двух заклепок.

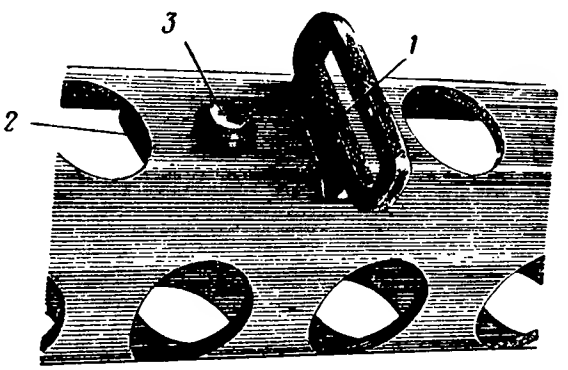

**Рис. 96.** Передняя антабка (1-11): *1* — прорезь; *2* — основание; *3* — заклепка антабки

Задняя антабка *11* служит для присоединения ремня. Перемычка *12* предназначена для рассредоточения усилия, действующего на ось ствольной коробки при стрельбе, и ограничения перемещения ствольной коробки при соединении ее со спусковой коробкой запорным стержнем.

Передняя антабка (рис. 96) служит для присоединения ремня. Она имеет прорезь *1* и основание *2,* которое при помощи заклепки *3* и точечной сварки прикреплено к ствольной коробке.

### 3. ПРИЦЕЛЬНОЕ ПРИСПОСОБЛЕНИЕ

Прицельное приспособление состоит из прицела с поворачивающимся целиком и мушки. Оно служит для придания автомату углов прицеливания, соответствующих двум дальностям стрельбы (100 и 200 *м*).

Прицел (рис. 97) по устройству и пользованию ничем не отличается от прицела автомата обр. 1941 г. (см. рис. 10).

Мушка *3* (рис. 98) вместе с прорезью целика служит для наведения автомата в цель. Она имеет основание *1*, полозок *2* и предохранитель *4.*

Основание мушки наглухо соединено со ствольной коробкой двумя заклепками *1а.* Оно имеет выступ с цилиндрическим пазом *5* для крепления полозка.

Мушка имеет на одном конце резьбу для ввинчивания в полозок; нарезная часть мушки имеет по диаметру продольный разрез *3а* для придания упругости с целью устранения самоотвинчивания мушки; в верхней части мушка имеет плоские грани *3б* для

ключа. Верхняя часть мушки заканчивается стержнем *3в*, который служит для визирования на цель.

Полозок мушки служит для бокового перемещения мушки при приведении автомата к нормальному бою. Он имеет нарезное отверстие для закрепления мушки и установочную риску.

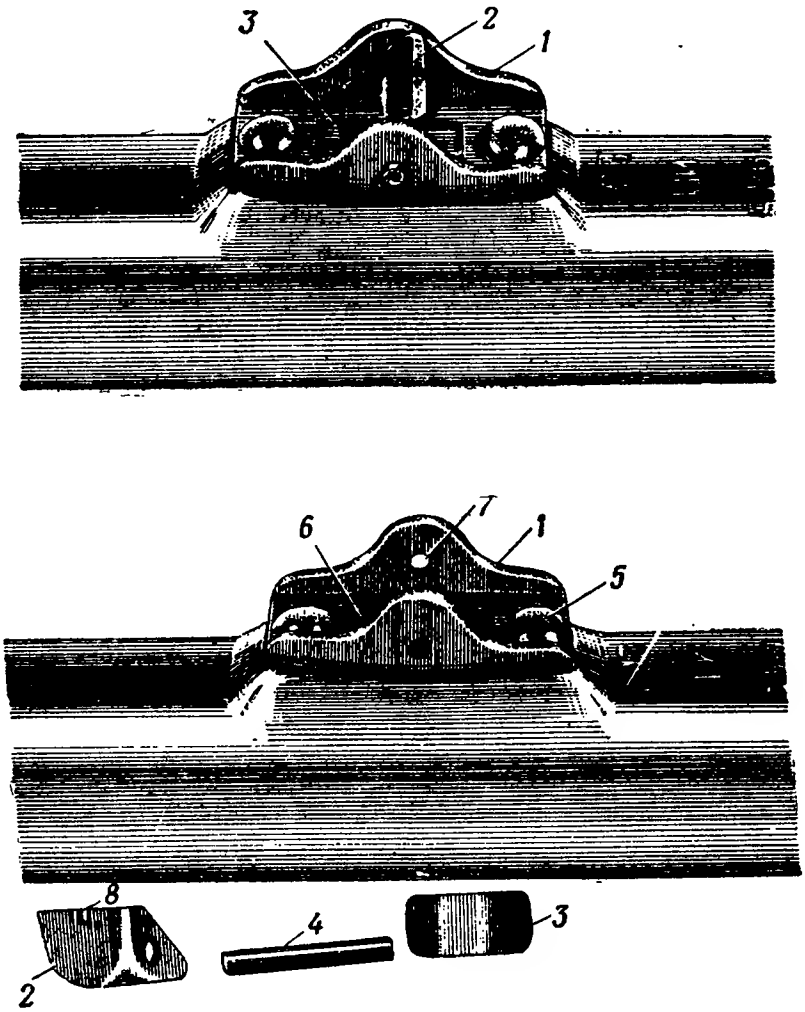


**Рис. 97.** Прицел:

*1* — основание целика (1-13); *2* — целик (1-15); *3* — пружина целика (1-14); *4* — ось целика (1-16); *5* — заклепка основания целика (1-17); *6* — гнездо для пружины; *7* — отверстие для оси; *8* — прорезь

Предохранитель *4* мушки с компенсатором *6* представляют собой одну деталь. Предохранитель служит для предохранения мушки от случайных ударов и улучшения условий прицеливания при ярком освещении. Он имеет с обеих сторон окна *4а* для удобства бокового перемещения мушки.

Компенсатор обеспечивает стабильность положения автомата при автоматическом огне. Кроме того, он служит для уменьшения отдачи в плечо.

Направляющая ствола *7* имеет отверстие для прохода дульной части ствола. Она прикреплена к ствольной коробке с обеих сторон точечной сваркой и заклепками.

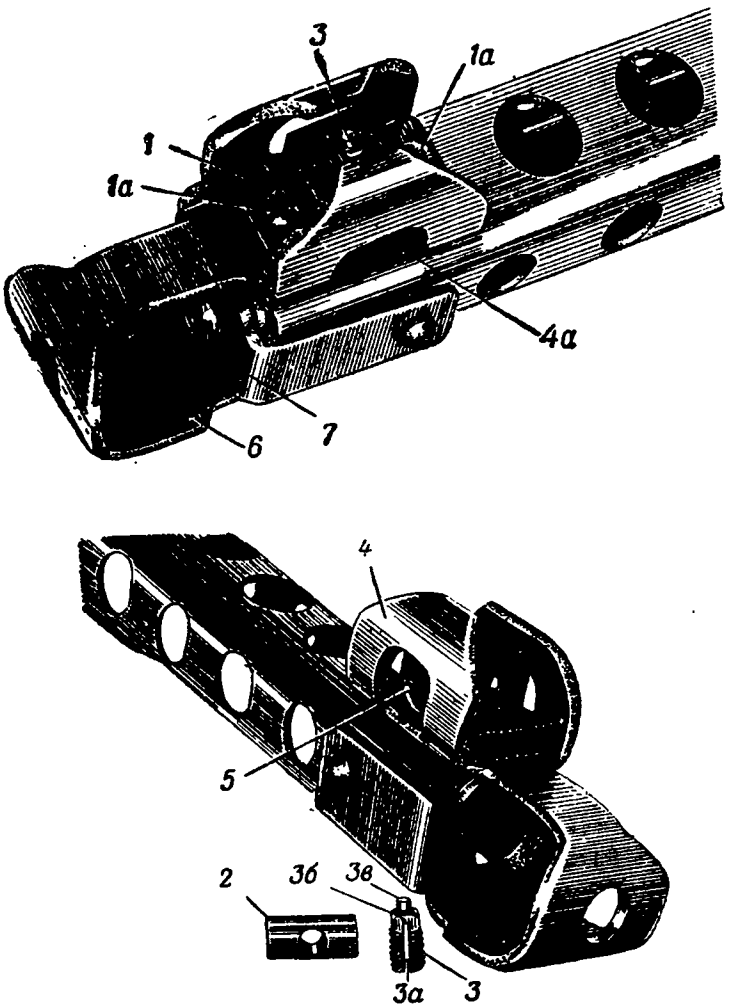


**Рис. 98. Мушка:**

*1* — основание мушки (1-18); *1а* — заклепка основания (1-19); *2* — полозок (1-20); *3* — мушка (1-21); *3а* — продольный разрез; *3б* — плоские грани; *3в* — стержень; *4* — предохранитель с компенсатором (1-12); *4а* — боковые окна; *5* — паз для полозка; *6* — компенсатор; *7* — направляющая ствола (1-22)

## 4. ЗАТВОР

Затвор служит для подачи очередного патрона из магазина в патронник, закрывания канала ствола в момент выстрела, производства выстрела (разбивания капсюля) и выбрасывания совместно с отражателем гильзы после выстрела.

Затвор (рис. 99) в собранном виде состоит из остова *1*, бойка *2*, выбрасывателя *3* и рукоятки *4*.

Остов затвора (рис. 100) имеет чашечку *1* для помещения дна патрона, досылатель *2* (нижняя часть венчика чашечки) для досылания патронов, гнездо *3* для бойка, продольный паз *4* для выбрасывателя с пружиной, продольный цилиндрический паз *5*

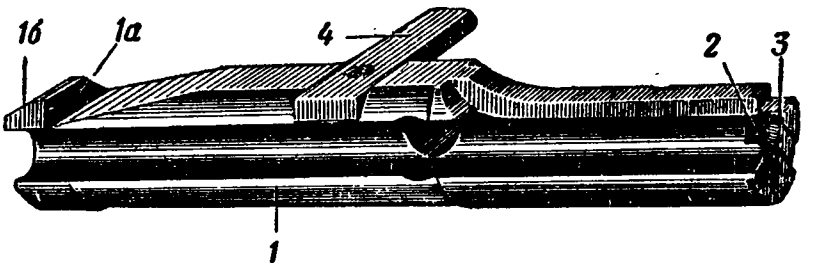


**Рис. 99.** Затвор в собранном виде (сб. 2):
*1* — остов затвора (2-1); *1а* — боевой взвод; *1б* — скошенный срез; *2* — боек (2-7); *3* — выбрасыватель (2-2); *4* — рукоятка затвора (2-5)

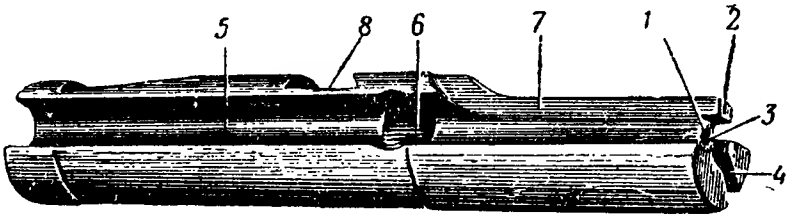


**Рис. 100.** Остов затвора (2-1):
*1* — чашечка; *2* — досылатель; *3* — гнездо для бойка; *4* — продольный паз для выбрасывателя; *5* — паз для возвратного механизма; *6* — отверстие для упора; *7* — выемки для загибов приемника; *8* — поперечный паз для рукоятки

для возвратного механизма, боковое отверстие *6* для упора возвратно-боевой пружины, две выемки *7* (по одной с каждой стороны) для прохода загибов приемника магазина, поперечный паз *8* для закрепления рукоятки, боевой взвод *1а* (см. рис. 99) для шептала и скошенный срез *1б* для плавного утапливания спускового рычага при отходе затвора в заднее положение. Для уменьшения поверхности трения остов затвора в средней части имеет толщину меньшего диаметра, чем на концах.

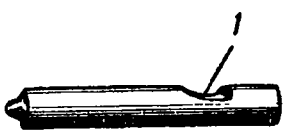


**Рис. 101.** Боек:
*1* — поперечная выемка

Боек (рис. 101) служит для разбивания капсюля. Он вставляется в отверстие на переднем конце затвора и удерживается там при помощи выступа выбрасывателя, который входит в поперечную выемку *1* бойка.

Выбрасыватель (рис. 102) с пружиной и гнетком служит для удержания гильзы в чашечке затвора до момента встречи с отражателем.

Выбрасыватель *1* имеет зацеп *1а* для захвата гильзы, выступ *1б* для удерживания бойка, наклонный срез *1в* для устранения (под воздействием гнетка и пружины) вертикального смещения

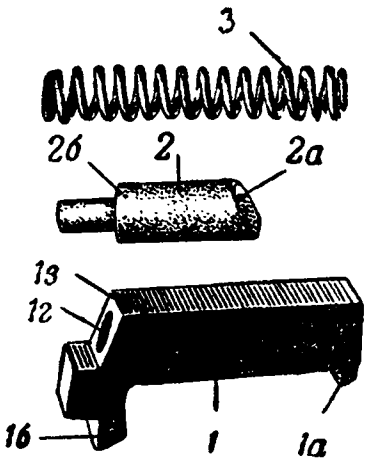


**Рис. 102.** Выбрасыватель с пружиной и гнетком:

*1* — выбрасыватель (2-2); *1а* — зацеп; *1б* — выступ, удерживающий боек; *1в* — наклонный срез; *1г* — выемка для выколотки; *2* — гнеток выбрасывателя (2-4); *2а* — наклонный передний срез гнетка; *2б* — кольцевой буртик; *3* — пружина выбрасывателя (2-3)

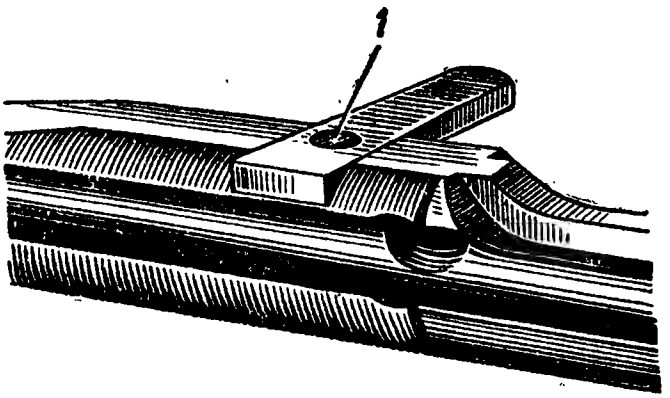


**Рис. 103.** Рукоятка затвора (2-5):

*1* — заклепка (2-6)

выбрасывателя и круглую выемку *1г* для острого конца выколотки при разборке затвора.

Гнеток *2* цилиндрической формы, двух диаметров. Он имеет наклонный передний срез *2а* для удержания выбрасывателя с помощью пружины и задний кольцевой буртик *2б* для упора пружины *3*.

Рукоятка (рис. 103) служит для отвода затвора назад при заряжании автомата. Она вставляется в поперечный паз затвора и закрепляется заклепкой *1*. На рукоятке нанесен номер автомата.

## 5. ВОЗВРАТНЫЙ МЕХАНИЗМ И АМОРТИЗАТОР

Возвратный механизм (рис. 104) состоит из возвратно-боевой пружины *1*, направляющего стержня *2* с отражателем *4*, упора *3*, амортизатора *5* с обоймой *6*.

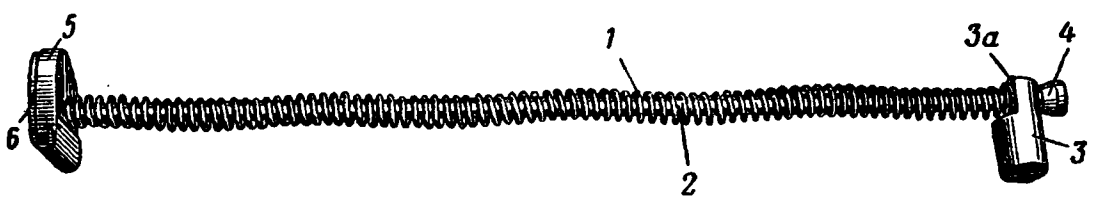


**Рис. 104.** Возвратный механизм (сб. 3):

*1* — возвратно-боевая пружина (3-1); *2* — направляющий стержень пружины (3-2); *3* — упор возвратно-боевой пружины (3-7); *3а* — вырез упора; *4* — отражатель (3-8); *5* — амортизатор затвора (3-4); *6* — обойма амортизатора (3-5)

Возвратно-боевая пружина служит для возвращения затвора в крайнее переднее положение и торможения отдачи затвора назад при выстреле. Она своей силой, а также массой затвора сообщает необходимую энергию бойку для разбития капсюля.

Направляющий стержень предохраняет возвратно-боевую пружину от изгиба в процессе работы.

На переднем конце стержня прочно закреплен отражатель, который служит для отражения гильзы.

Упор передает давление затвора на возвратно-боевую пружину и обратно. Он имеет вырез *3а*, в плоскость которого упирается возвратно-боевая пружина, а через отверстие упора проходит передний конец стержня. Свободный конец упора предназначен для соединения с затвором, который входит в поперечное отверстие затвора.

Амортизатор принимает на себя удары затвора при подходе его в крайнее заднее положение, благодаря чему затвор и ствольная коробка предохраняются от повреждений. В середине амортизатор имеет сквозное отверстие для прохода направляющего стержня возвратно-боевой пружины.

Передняя плоскость амортизатора непосредственно воспринимает удары затвора при стрельбе. Амортизаторы изготовляются из текстолита.

Обойма амортизатора металлическая. Ее нижняя грань загнута под прямым углом и с обеих сторон имеет зацепы для крепления амортизатора. Задний конец направляющего стержня возвратно-боевой пружины проходит через отверстие амортизатора, и его торец расклепывается.

## 6. СПУСКОВАЯ КОРОБКА И СПУСКОВОЙ МЕХАНИЗМ

Спусковая коробка (рис. 105) передним концом с помощью оси соединяется со ствольной коробкой и закрывает ее снизу.

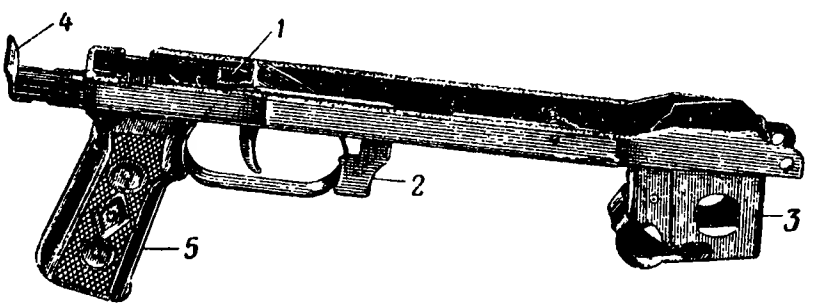


**Рис. 105.** Спусковая коробка со спусковым механизмом (сб. 4):

*1* — спусковой механизм (сб. 4-6); *2* — предохранитель (сб. 4-8); *3* — горловина (сб. 4-1); *4* — защелка спусковой коробки (4-23); *5* — пистолетная рукоятка

В спусковой коробке собраны и закреплены: спусковой механизм *1*, предохранитель *2*, горловина *3* с защелкой магазина, защелка спусковой коробки *4* и пистолетная рукоятка *5*.

Спусковой механизм (рис. 106) состоит из спускового крючка *1*, спускового рычага *2* с шепталом, штифта (оси) *3*, соединяющего спусковой крючок со спусковым рычагом, запорно-спусковой пружины *4*, запорного стержня *5* с поводком, трубки *6* предохранителя и спусковой скобы *8*. На спусковой коробке *7* закреплен упор спускового рычага.

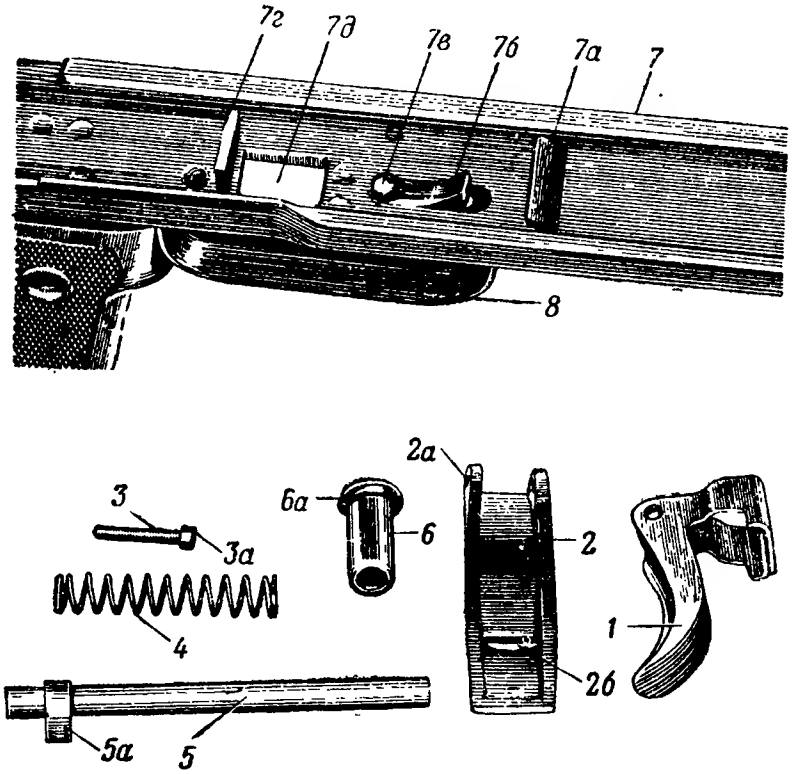


**Рис. 106.** Спусковой механизм:

*1* — спусковой крючок (4-19); *2* — спусковой рычаг (4-18); *2а* — отверстие для оси; *2б* — прорезь для среднего выступа упора; *3* — штифт (ось) спускового крючка (4-20); *3а* — головка оси спускового крючка; *4* — запорно-спусковая пружина (4-26); *5* — запорный стержень (4-21); *5а* — поводок запорного стержня (4-22); *6* — трубка предохранителя (4-13); *6а* — венчик трубки предохранителя; *7* — спусковая коробка (сб. 4-3); *7а* — упор спускового рычага; *7б* — средний выступ; *7в* — заклепка; *7г* — задний выступ; *7д* — окно для спускового крючка; *8* — спусковая скоба

Спусковой крючок (рис. 107) служит для утапливания шептала спускового рычага. Он имеет хвост *1* и головку *2* с круглым отверстием *3* для запорного стержня, отверстие *4* для штифта (оси) спускового крючка.

Спусковой рычаг *2* (см. рис. 106) служит для удержания затвора на боевом взводе. Он имеет: сверху, на заднем конце, — шептало, снизу — два отверстия *2а*, через которые проходит штифт (ось); на переднем конце — прорезь *2б* для прохода среднего выступа упора.

Штифт (ось) *3* соединяет спусковой рычаг со спусковым крючком, а головка (его правый конец) заходит в фигурное отверстие предохранителя и препятствует опусканию шептала спускового рычага, когда затвор поставлен на предохранитель.

Запорно-спусковая пружина *4* удерживает запорный стержень в крайнем заднем положении, а головку спускового крючка и шептало спускового рычага — в верхнем положении.

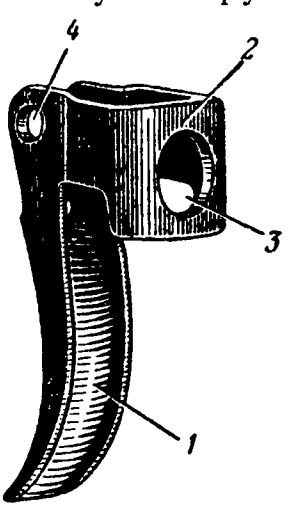


**Рис. 107.** Спусковой крючок (4-19):

*1* — хвост спускового крючка; *2* — головка; *3* — отверстие для запорного стержня; *4* — отверстие для штифта (оси)

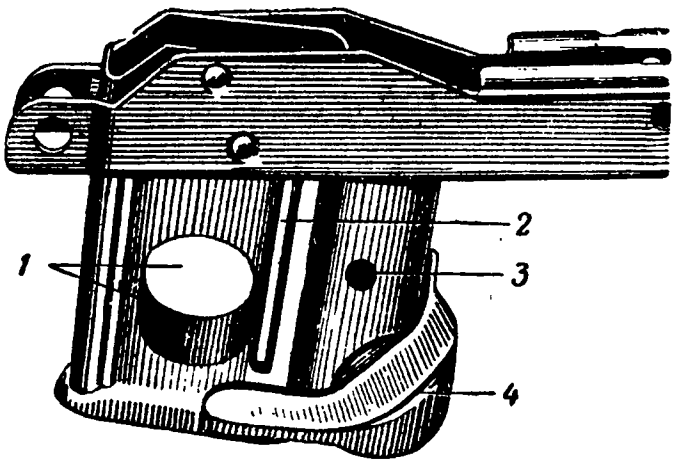


**Рис. 108.** Горловина (сб. 4-1):
*1* — овальное отверстие для облегчения; *2* — зиги; *3* — отверстие для оси защелки магазина; *4* — скоба защелки (4-3)

Запорный стержень *5* соединяет спусковой механизм, предохранитель и спусковую коробку со ствольной коробкой. Поводок *5а* запорного стержня, помещаясь в окне защелки спусковой коробки, удерживает защелку от выпадания, а при нажиме на нее сдвигает запорный стержень вперед и выводит его задний конец из отверстия затыльника, расцепляя спусковую и ствольную коробки.

Трубка предохранителя служит упором запорно-спусковой пружины. Она имеет на переднем конце венчик *6а*, упирающийся в выступ головки спускового крючка.

Упор *7а* спускового рычага (см. рис. 106) приварен к дну спусковой коробки *7* и закреплен заклепкой *7в*. Он служит для упора переднего конца спускового рычага; средний выступ *7б* предназначен для направления опускания и подъема спускового рычага; задний выступ *7г* имеет отверстие для прохода запорного стержня; в окне *7д* помещается спусковой крючок.

Спусковая скоба *8* предохраняет хвост спускового крючка от случайных ударов. Она приварена снизу к спусковой коробке и к пистолетной рукоятке и закреплена заклепкой.

Горловина (рис. 108) с защелкой магазина служит для присоединения магазина к автомату. Горловина закреплена в передней части спусковой коробки. На боковых стенках она имеет по одному овальному отверстию *1* для облегчения веса, зиги *2* для упрочения боковых стенок, отверстие *3* для оси защелки магазина, скобу *4* для предохранения хвоста защелки и удобства обхвата горловины левой рукой при стрельбе.

Внутри горловины на оси закрепляется защелка магазина. Верхний конец защелки в переднем положении удерживается пружиной, которая все время отжимает его вперед.

Защелка магазина (рис. 109) с пружиной служит для удерживания ма-

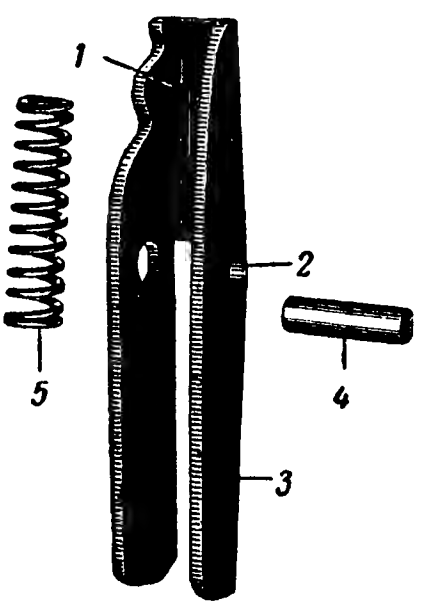


**Рис. 109.** Защелка магазина (4-6):
*1* — гнездо для пружины; *2* — отверстие для оси: *3* — хвост; *4* — ось защелки (4-7); *5* — пружина защелки магазина (4-8)

газина в горловине своим верхним концом, который упирается в упор магазина. Она имеет гнездо *1* для пружины, отверстие *2* для оси, хвост *3* для отвода защелки пальцем при отделении магазина.

Защелка магазина соединяется с горловиной осью *4*. Верхний конец защелки под действием пружины *5* отжимается все время вперед, благодаря чему обеспечивается удерживание магазина в горловине.

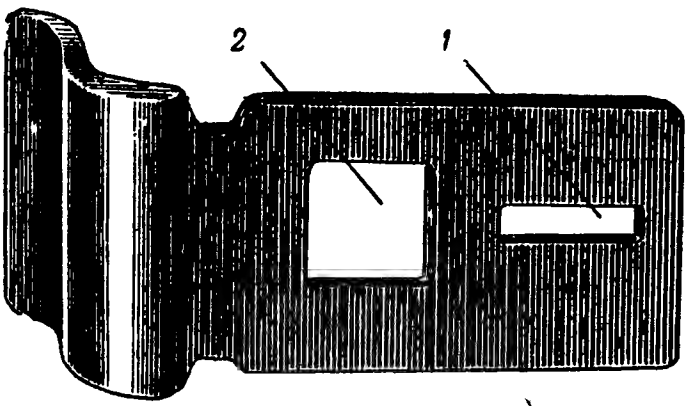


**Рис. 110.** Защелка спусковой коробки (4-23):
*1* — окно для поводка запорного стержня; *2* — окно для выступа затыльника

Защелка спусковой коробки (рис. 110) служит для отвода запорного стержня вперед и для закрывания спусковой и ствольной коробок сзади. Она имеет продольное окно *1* для поводка запорного стержня и квадратное окно *2* для выступа затыльника.

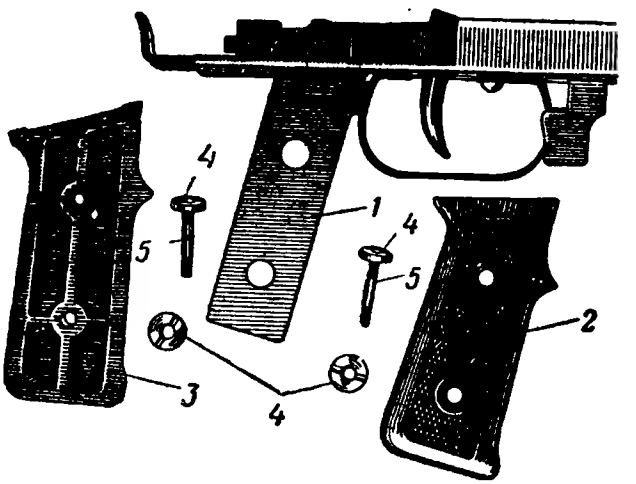


**Рис. 111.** Пистолетная рукоятка:
*1* — основание рукоятки (4-14); *2* — правая щечка (4-30); *3* — левая щечка (4-31); *4* — гайки (4-33); *5* — винты (4-32)

Пистолетная рукоятка (рис. 111) служит для удобства держания автомата при стрельбе. Она состоит из основания *1*, правой *2* и левой *3* щечек, четырех гаек *4* и двух винтов *5*, предназначенных для крепления щечек к основанию.

Спусковая коробка (рис. 112) имеет проушину *1*, к которой для упрочения приварен угольник, горловину *2* для мага-

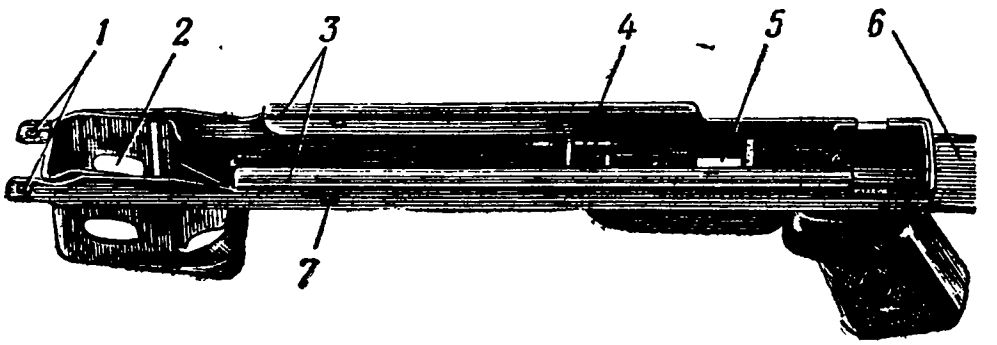


**Рис. 112.** Спусковая коробка (сб. 4-5):
*1* — проушина; *2* — горловина (сб. 4-1); *3* — направляющие затвора: *4* — прорезь для рукоятки предохранителя; *5* — окно для спускового крючка; *6* — лоток; *7* — отверстие для стержня фиксатора

зина, отверстие *7* для стержня фиксатора, прорезь *4* для рукоятки предохранителя, окно *5* для спускового крючка, лоток *6* для направления защелки спусковой коробки. Верхние отогнутые края стенок спусковой коробки являются направляющими *3* движения затвора. На заднем конце коробки, изнутри, для упрочения приварен затылок. Стенки спусковой коробки около горловины упрочены с целью исключения поломки.

Примечание. У автоматов первоначальных выпусков стенки спусковой коробки около горловины упрочения не имеют.

## 7. ПРЕДОХРАНИТЕЛЬ

Предохранитель (рис. 113) служит для предохранения от случайных выстрелов. Он расположен вдоль правой внутренней стенки спусковой коробки и представляет собой фигурную пластинку, имеющую снизу ручку (выступ) *1* для удобства пользования; на заднем отогнутом конце имеется отверстие *5* для прохода трубки *6* предохранителя; в собранном спусковом механизме через трубку проходит запорный стержень. Сверху предохранитель имеет вырез *3* для рукоятки затвора, когда затвор находится на боевом взводе. В средней части имеется фигурный вырез *4* для головки оси спускового крючка (ось соединяет спусковой крючок со спусковым рычагом).

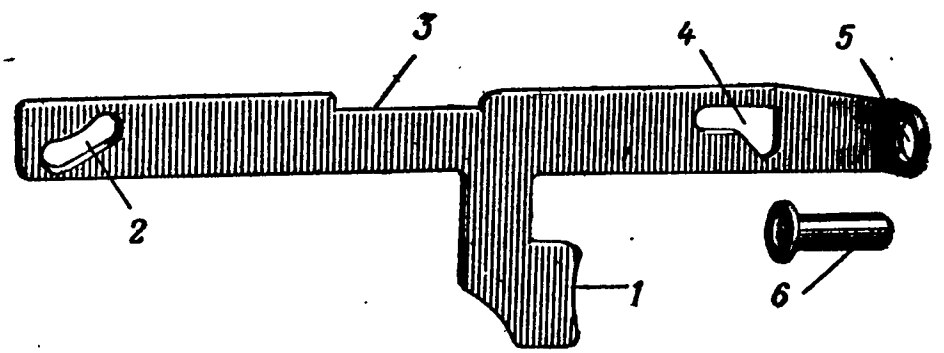


**Рис. 113. Предохранитель (4-24):**

*1* — ручка (выступ); *2* — вырез для стержня фиксатора; *3* — вырез для рукоятки затвора; *4* — фигурный вырез для головки оси спускового крючка; *5* — отверстие для трубки; *6* — трубка предохранителя (4-13)

В передней части предохранителя имеется дугообразный вырез *2* для стержня фиксатора. На концах дугообразного выреза имеются два углубления (зенковки), в которые заходит под давлением пружины фиксатор, удерживая предохранитель в верхнем или нижнем положении.

Для постановки затвора на предохранитель нужно нажать на ручку предохранителя, отводя ее назад и вверх, при этом головка штифта, соединяющего спусковой крючок со спусковым рычагом, переходит в переднюю узкую часть фигурного отверстия предохранителя и не позволяет шепталу опуститься вниз.

Таким образом, спусковой механизм оказывается застопоренным.

Кроме того, при отведении предохранителя назад и вверх передний его конец поднимается на уровень рукоятки затвора. Причем, если затвор находится в переднем положении, то его рукоятка находится перед передним концом предохранителя, а если затвор находится на боевом взводе, то рукоятка затвора входит в верхний вырез предохранителя. В обоих случаях затвор будет находиться на предохранителе.

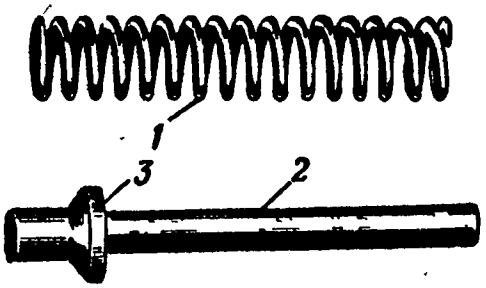


Рис. 114. Фиксатор (4-29):
*1* — пружина (4-25); *2* — стержень; *3* — венчик

Фиксатор (рис. 114) служит для ограничения вертикального перемещения переднего конца предохранителя и удерживания его в верхнем или нижнем положении. Он состоит из стержня *2* и пружины *1*. На стержне имеется венчик *3* для упора пружины.

Пружина фиксатора прижимает предохранитель к правой стенке спусковой коробки. Стержень фиксатора своими концами связан с боковыми стенками спусковой коробки и, проходя через дугообразный вырез предохранителя, направляет и ограничивает перемещение переднего конца предохранителя.

Примечание. Могут встретиться автоматы, у которых предохранители конструктивно выполнены несколько отлично от описанного; однако принцип их работы почти ничем не отличается от указанного выше.

## 8. ПРИКЛАД

Откидной металлический приклад (рис. 115) служит для удобства стрельбы из автомата. Он состоит из двух тяг *1*, двух ушек *2*, приваренных к тягам, и плечевого упора *3*. Для присоединения

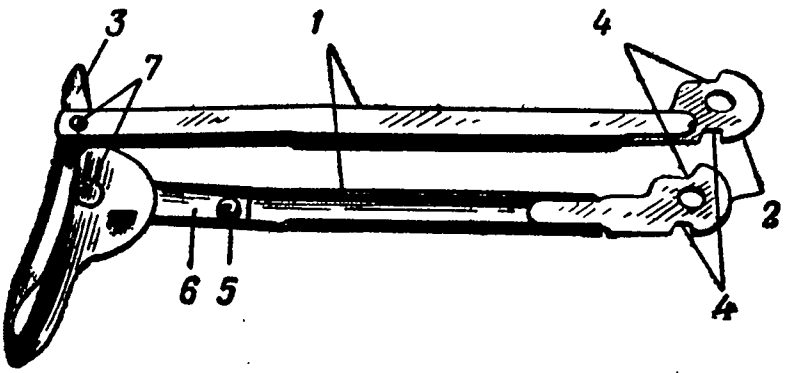


Рис. 115. Приклад (сб. 5):
*1* — тяги приклада (5-1, 5-3); *2* — ушки (5-17); *3* — плечевой упор (5-12); *4* — вырезы для защелки приклада (верхние и нижние); *5* — заклепка пружины; *6* — пластинчатая пружина (5-15); *7* — оси плечевого упора (5-14)

приклада к автомату тяги ушками надеваются на ось приклада и закрепляются шайбами и штифтами.

Ушки тяг имеют по одному вырезу *4* снизу для выступов защелки, удерживающих приклад в откинутом положении, и по

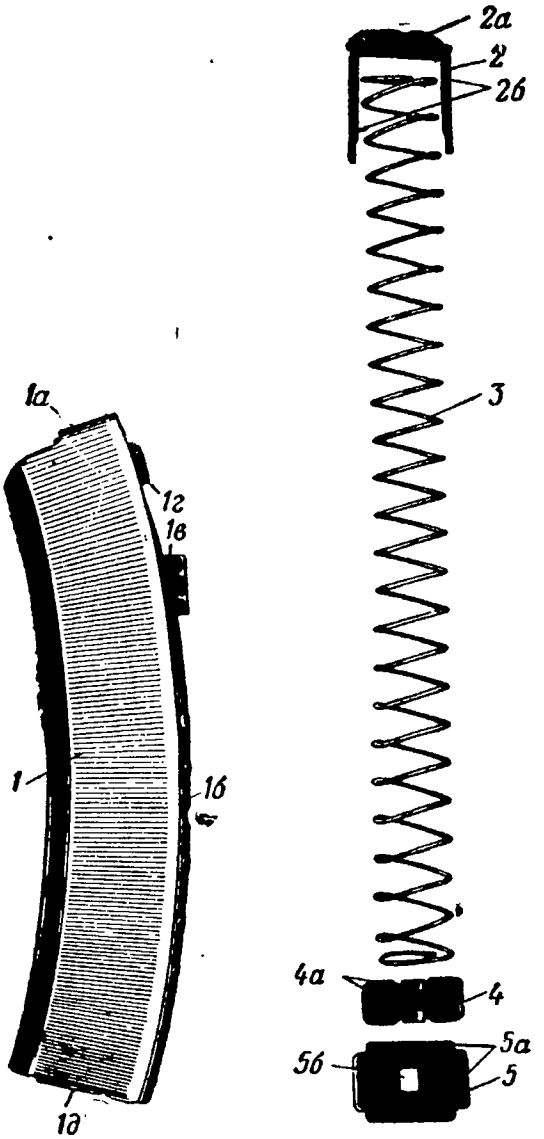


**Рис. 116.** Магазин (сб. 6):

*1* — корпус (сб. 6-1); *1а* — загибы приемника; *1б* — ребро; *1в* — упор; *1г* — упор защелки магазина; *1д* — закраины; *2*—подаватель (сб. 6-2); *2а* — колпачок; *2б* — перья подавателя; *3* — пружина подавателя (6-6); *4* — стопорная пластинка (6-7); *4а* — петля для соединения с пружиной; *5* — крышка (6-8); *5а* — загнутые края для соединения с корпусом; *5б* — окно для стопора

одному вырезу *4* сверху для выступов защелки, удерживающих приклад в сложенном положении.

К левой тяге заклепкой *5* приклепана пластинчатая пружина *6*, которая все время нажимает плечевой упор, не давая ему самопроизвольно поворачиваться.

Плечевой упор соединен с тягами при помощи двух осей *7*, прикрепленных к тягам. На осях между стенками плечевого упора и тягами имеются прокладки.

На левой стороне плечевого упора имеется полукруглая щека, на которой выдавлен выступ для ограничения поворота плечевого упора.

Примечание. Могут встретиться автоматы, у которых плечевые упоры не имеют полукруглой щеки. Поворот плечевого упора у этих автоматов ограничивается при помощи двух пружин.

### 9. МАГАЗИН

Магазин (рис. 116) служит для помещения в нем 35 патронов. Магазин состоит из корпуса *1*, подавателя *2*, пружины *3* подавателя, стопорной пластинки *4* и крышки *5*.

Корпус магазина служит для соединения всех частей магазина и для помещения патронов. Верхняя часть корпуса называется приемником; она имеет загибы *1а* для ограничения подъема очередного патрона вверх и правильного направления его при подаче затвором в патронник.

Корпус магазина имеет заднее ребро (шов) *1б*, упор *1г*, защелки магазина, упор *1в*, который ограничивает продвижение магазина вверх, контрольное отверстие, против которого, при полностью снаряженном магазине, становится нижний патрон, и закраины *1д* для соединения с крышкой магазина.

Подаватель передает усилие пружины на патроны, благодаря чему осуществляется подача очередного патрона в приемник. Сверху к основанию подавателя приварен колпачок *2а* для правильной подачи патронов. Подаватель имеет два пера *2б*, которые

обеспечивают плавное движение подавателя в корпусе магазина; на перьях выдавлены зиги для увеличения прочности перьев.

Пружина подавателя служит для подачи патронов в приемник действием на подаватель.

Стопорная пластинка имеет стопор для удержания крышки и петлю *4а* для соединения с пружиной.

Крышка магазина служит для закрывания магазина. Она имеет загнутые края *5а* для соединения с корпусом магазина и окно *5б* для стопора.

## 10. ЗАПАСНЫЕ ЧАСТИ И ПРИНАДЛЕЖНОСТЬ (ЗИП)

Каждый автомат комплектуется запасными частями и принадлежностью (ЗИП).

Войсковые комплекты ЗИП разделяются на индивидуальные и ремонтные.

В индивидуальный комплект входит принадлежность (рис. 117), необходимая для автомата при всех условиях службы.

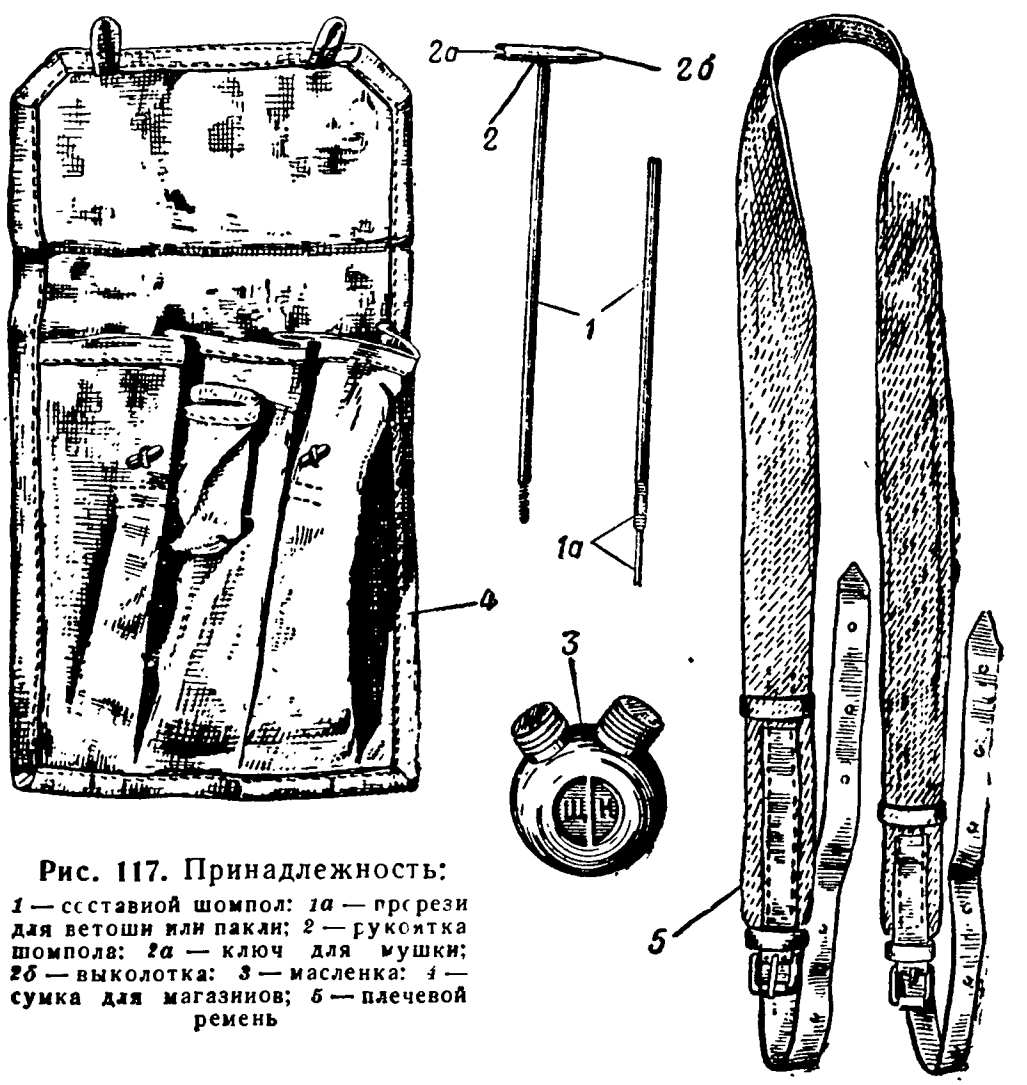


**Рис. 117.** Принадлежность:
*1* — составной шомпол: *1а* — прорези для ветоши или пакли; *2* — рукоятка шомпола: *2а* — ключ для мушки; *2б* — выколотка: *3* — масленка: *4* — сумка для магазинов; *5* — плечевой ремень

Принадлежность предназначается для разборки и сборки, чистки и смазки, подготовки автомата к стрельбе и для устранения задержек при стрельбе.

Принадлежность индивидуального комплекта включает:

а) Составной шомпол *1* для чистки канала ствола. Шомпол состоит из двух звеньев. На одном звене имеется рукоятка *2* с ключом *2а* и с выколоткой *2б*. Ключ предназначен для вывинчивания мушки, а выколотка — для отделения выбрасывателя, запорного стержня и фиксатора. На другом звене имеются две прорези *1а* для продевания ветоши или пакли. Звенья соединяются между собой с помощью резьбы.

б) Двухгорлую масленку *3* для хранения щелочного состава и смазки.

в) Плечевой ремень для удобства носки автомата на походе. Он имеет два ременных конца с отверстиями и две пряжки для закрепления ремня в антабках автомата.

Пряжка с длинным ременным концом присоединяется к верхней антабке.

Каждому автомату придаются две сумки *4* с шестью магазинами (по три магазина в каждой).

Шомпол и масленка хранятся в специальных отделениях этих сумок.

### 11. ПАТРОНЫ, ПРИМЕНЯЕМЫЕ ДЛЯ СТРЕЛЬБЫ ИЗ АВТОМАТА

Для автомата обр. 1943 г., как и для автомата обр. 1941 г., применяются пистолетные патроны. Устройство и назначение патронов изложены в разделе первом, глава I.

## Глава II

## ВЗАИМОДЕЙСТВИЕ ЧАСТЕЙ И МЕХАНИЗМОВ АВТОМАТА

### 12. ПОЛОЖЕНИЕ ЧАСТЕЙ И МЕХАНИЗМОВ ДО ЗАРЯЖАНИЯ (рис. 118)

Затвор под действием возвратно-боевой пружины находится в крайнем переднем положении; его передний торец упирается в задний срез ствола.

Выбрасыватель пружиной гнетка отжат вперед, вследствие чего его зацеп наклонен к чашечке затвора доотказа.

Возвратно-боевая пружина находится в наименьшем поджатии.

Предохранитель отведен доотказа назад; его передний конец приподнят и препятствует отводу затвора назад.

Хвост спускового крючка под действием запорно-спусковой пружины отведен вперед; шептало спускового рычага приподнято вверх, а головка (правый конец) оси спускового крючка находится в передней (узкой) части фигурного выреза предохранителя; следовательно, спусковой механизм застопорен; запорно-спусковая пружина находится в наименьшем поджатии.

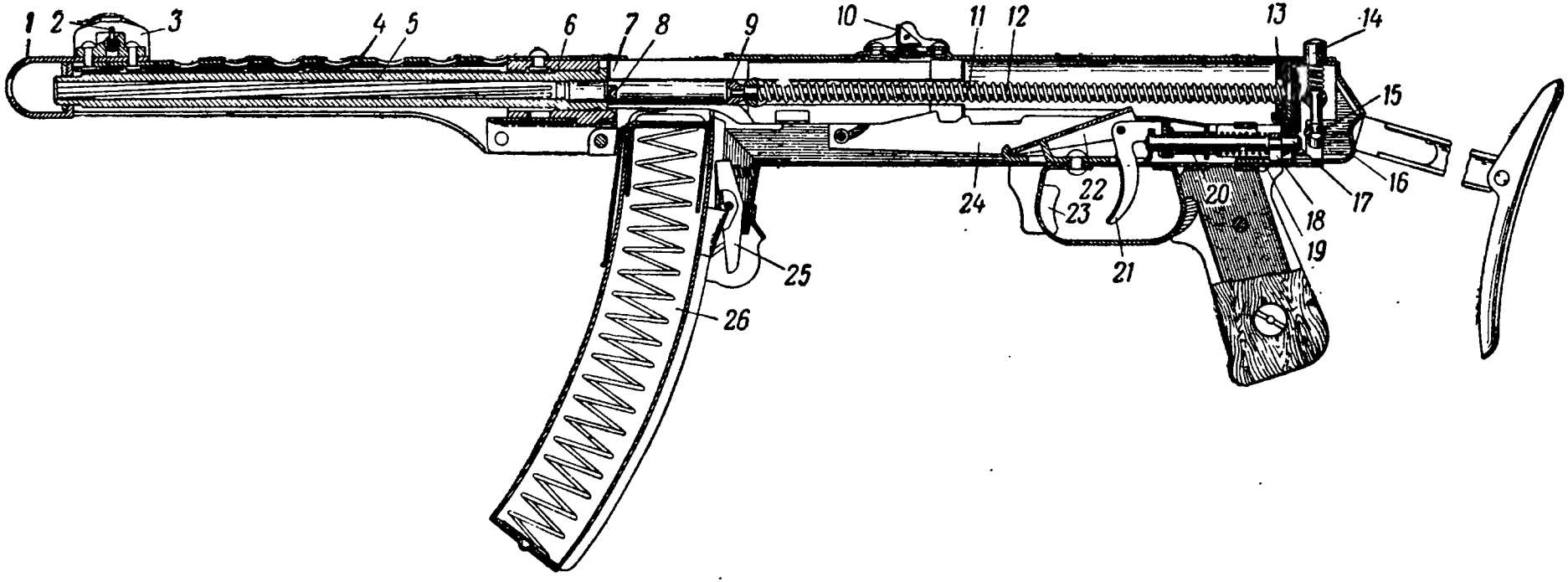


**Рис. 118.** Положение частей автомата обр. 1943 г. до заряжания (вертикальный разрез):

*1* — компенсатор; *2* — мушка; *3* — предохранитель мушки; *4* — кожух (ствольная коробка); *5* — ствол; *6* — вкладыш; *7* — затвор; *8* — боек; *9* — отражатель; *10* — целик; *11* — возвратно-боевая пружина; *12* — направляющий стержень; *13* — амортизатор; *14* — кнопка; *15* — защелка приклада; *16* — защелка спусковой коробки; *17* — запорный стержень; *18* — поводок запорного стержня; *19* — запорная пружина; *20* — трубка предохранителя; *21* — спусковой крючок; *22* — спусковой рычаг; *23* — ручка предохранителя; *24* — предохранитель; *25* — защелка магазина; *26* — магазин

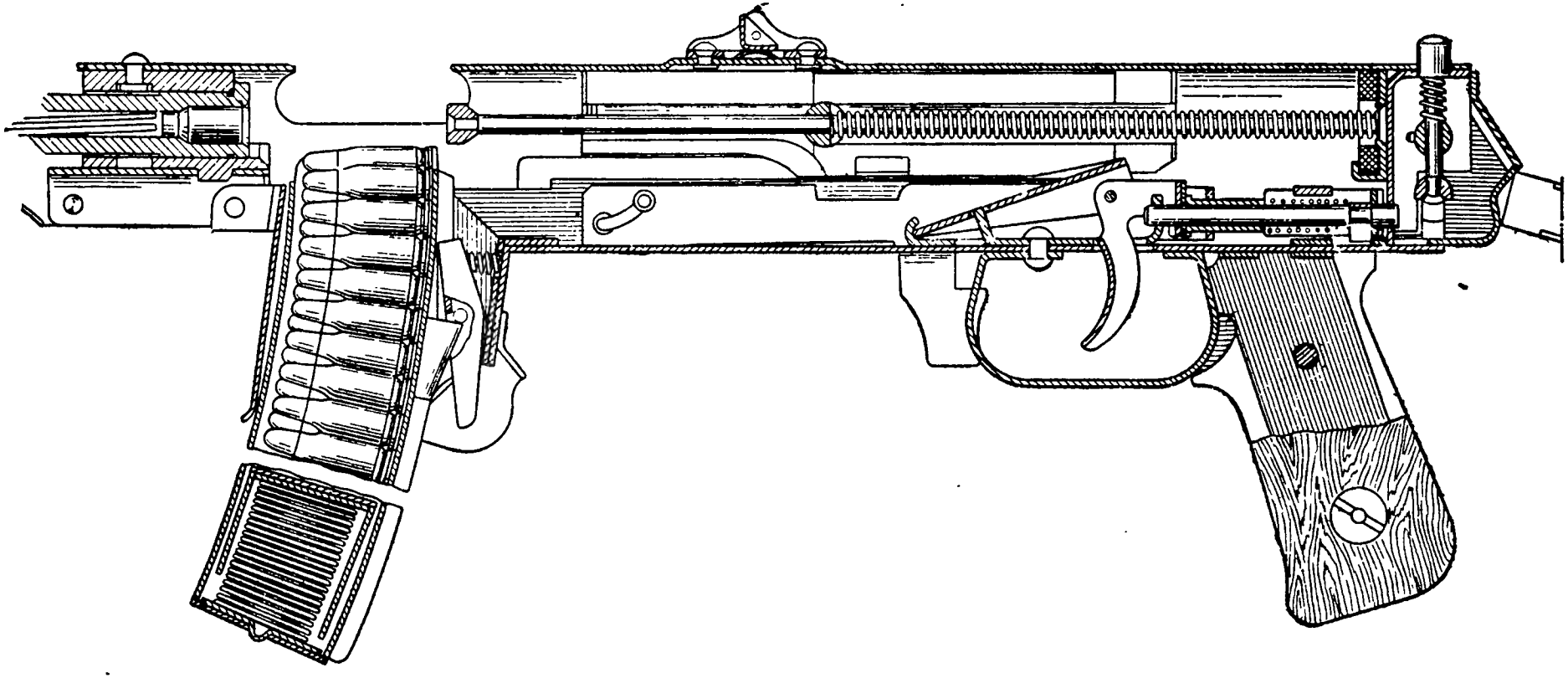

**Рис. 119.** Положение частей и механизмов автомата после заряжания (перед выстрелом)

## 13. ВЗАИМОДЕЙСТВИЕ ЧАСТЕЙ И МЕХАНИЗМОВ ПРИ ЗАРЯЖАНИИ

Для заряжания автомата необходимо:

— вставить в горловину снаряженный магазин;

— подать предохранитель за рукоятку дотказа вперед;

— правой рукой отвести затвор за рукоятку назад и отпустить рукоятку.

При вставлении магазина в горловину защелка магазина со щелчком заскакивает в вырез ребра магазина и удерживает его от выпадания; верхний патрон упирается снизу в досылатель затвора.

При подаче предохранителя вперед его передний конец благодаря дугообразному вырезу опускается и не препятствует движению затвора назад; головка оси (правый конец) спускового крючка переходит в заднюю (широкую) часть фигурного выреза предохранителя и освобождает спусковой рычаг.

При отводе затвора назад возвратно-боевая пружина сжимается, шептало спускового рычага опускается вниз, хвост спускового крючка подается назад; как только боевой взвод затвора пройдет шептало спускового рычага, последнее под действием спусковой пружины поднимется вверх, а хвост спускового крючка займет переднее положение; верхний патрон в магазине поднимется в приемник и встанет на пути движения затвора перед патронником (рис. 119).

При отпускании рукоятки затвор несколько продвигается вперед и, наткнувшись боевым взводом на шептало спускового рычага, становится на боевой взвод.

## 14. ВЗАИМОДЕЙСТВИЕ ЧАСТЕЙ И МЕХАНИЗМОВ ПРИ СТРЕЛЬБЕ

Для производства стрельбы надо нажать пальцем на хвост спускового крючка (рис. 120). При этом головка спускового крючка, опираясь на запорный стержень, отводит трубку предохранителя назад, сжимает запорно-спусковую пружину и одновременно с этим утапливает шептало спускового рычага, выводя его из-под боевого взвода. Затвор освобождается и под действием возвратно-боевой пружины двигается вперед, захватывает досылателем очередной патрон из магазина и досылает его в патронник. Зацеп выбрасывателя заскакивает в проточку гильзы патрона, при этом дно патрона устанавливается в чашечке затвора. Боек ударяет по капсюлю — происходит выстрел.

Под действием пороховых газов пуля врезается в нарезы, а затвор, одновременно с движением пули вперед, начинает двигаться назад; но так как масса затвора во много раз больше массы пули и, кроме того, затвор сдерживается возвратно-боевой пружиной, скорость движения затвора в сравнении со скоростью движения пули настолько мала, что за время прохождения пулей канала ствола затвор успевает продвинуться назад весьма незначительно, в результате чего он совместно с гильзой противодействует прорыву пороховых газов назад в момент выстрела.

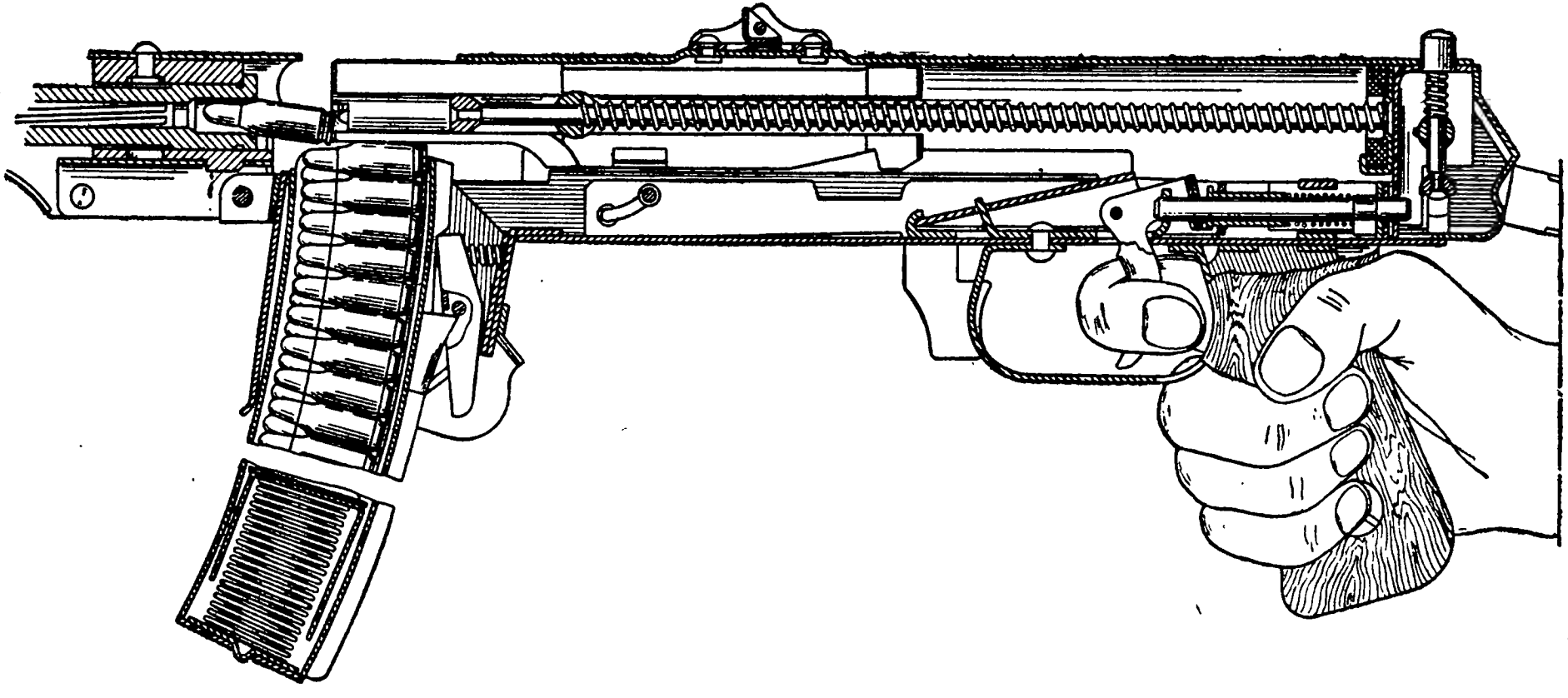

Рис. 120. Взаимодействие частей и механизмов автомата при стрельбе

По вылете пули из канала ствола затвор движется назад вместе с гильзой, которая удерживается в чашечке затвора зацепом выбрасывателя. Гильза, двигаясь назад вместе с затвором, встречает на своем пути отражатель, который ударяет в дно гильзы, вследствие чего гильза выбрасывается через окно ствольной коробки вверх и вправо.

Пружина магазина, действуя на подаватель, ставит очередной патрон на пути движения затвора.

Затвор по инерции продолжает двигаться назад, сжимая возвратно-боевую пружину, пока не ударится об амортизатор, после чего под действием возвратно-боевой пружины пойдет вперед, захватит из магазина очередной патрон, дошлет его в патронник и разобьет бойком капсюль — снова происходит выстрел.

Таким образом, стрельба будет продолжаться до тех пор, пока не будут израсходованы все патроны в магазине или не будет прекращен нажим на хвост спускового крючка.

В первом случае затвор останется в переднем положении, а во втором шептало спускового рычага задержит его на боевом взводе.

### Глава III

## РАЗБОРКА И СБОРКА АВТОМАТА И МАГАЗИНА

### 15. ОБЩИЕ УКАЗАНИЯ

Автомат и магазин разбираются для чистки, смазки, осмотра, замены частей и ремонта.

Излишне частая разборка ускоряет изнашивание частей.

При разборке и сборке автомата необходимо соблюдать следующие правила.

Разборку и сборку производить на столе, скамейке, а в поле — на чистой подстилке.

При отделении и сборке частей и механизмов не применять больших усилий во избежание порчи частей.

Не пользоваться неисправной принадлежностью: развороченным ключом, погнутым шомполом и забитой выколоткой.

Для чистки и смазки производить неполную разборку автоматов. Полную разборку автомата можно производить под руководством офицера и только в исключительных случаях (для замены и ремонта деталей, для удаления складской смазки, для нанесения зимней смазки).

Для полной разборки и сборки требуется необходимый инструмент и принадлежность.

Перед тем как приступить к разборке, обязательно проверить, нет ли в патроннике патрона.

### 16. НЕПОЛНАЯ РАЗБОРКА

Отделить магазин от автомата: удерживая автомат в левой руке под прицелом, правой рукой обхватить магазин, нажать большим пальцем на защелку магазина и вынуть магазин из горловины (рис. 121).

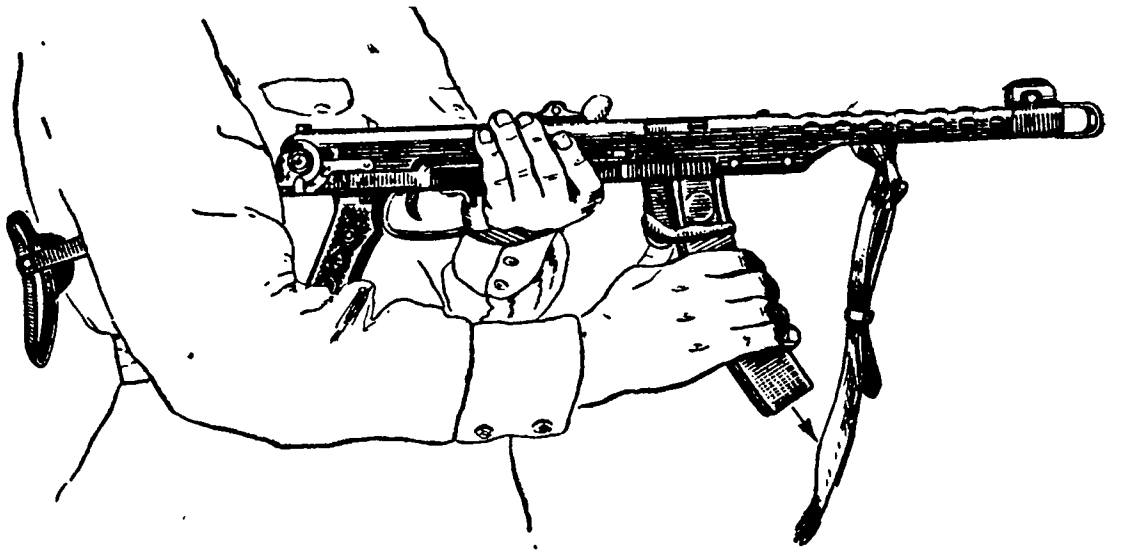

**Рис. 121.** Отделение магазина от автомата

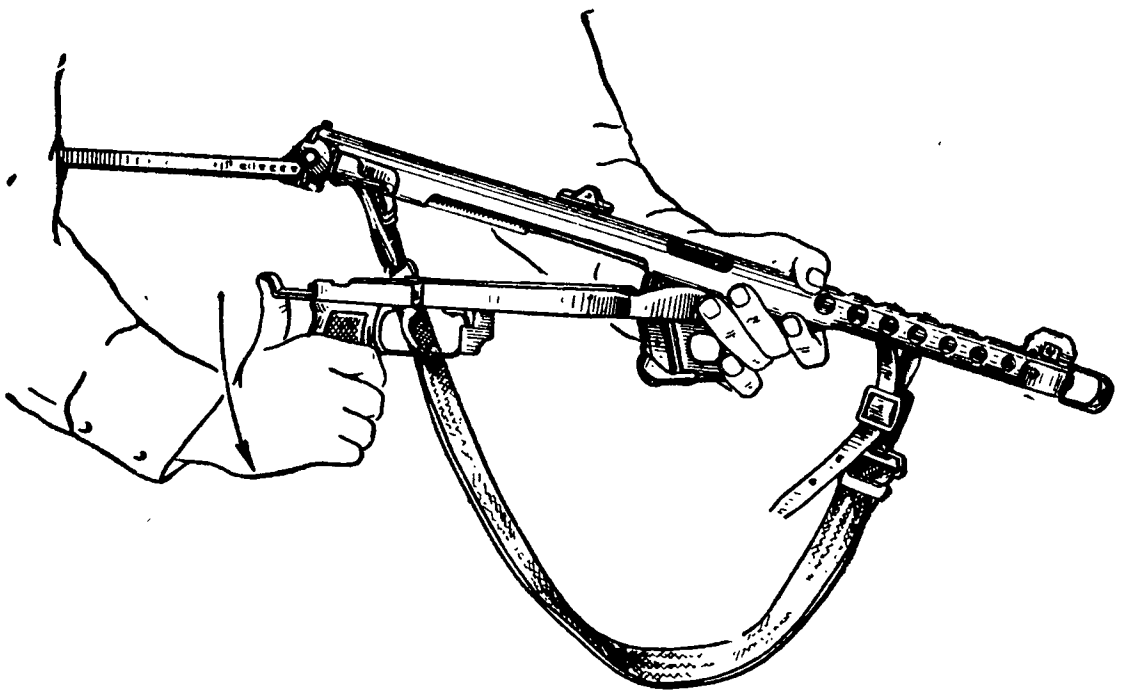

**Рис. 122.** Открывание ствольной коробки

Открыть ствольную коробку: удерживая автомат левой рукой за кожух, а правой за пистолетную рукоятку, большим пальцем правой руки нажать на защелку спусковой коробки и отвести спусковую коробку вниз (рис. 122).

Отделить затвор с возвратно-боевой пружиной и амортизатором от ствольной коробки: удерживая автомат левой рукой за кожух и горловину, правой рукой отвести затвор за рукоятку несколько назад и вынуть из коробки, затем взять затвор в обхват так, чтобы не упали возвратно-боевая пружина с амортизатором, и отделить их от ствольной коробки (рис. 123).

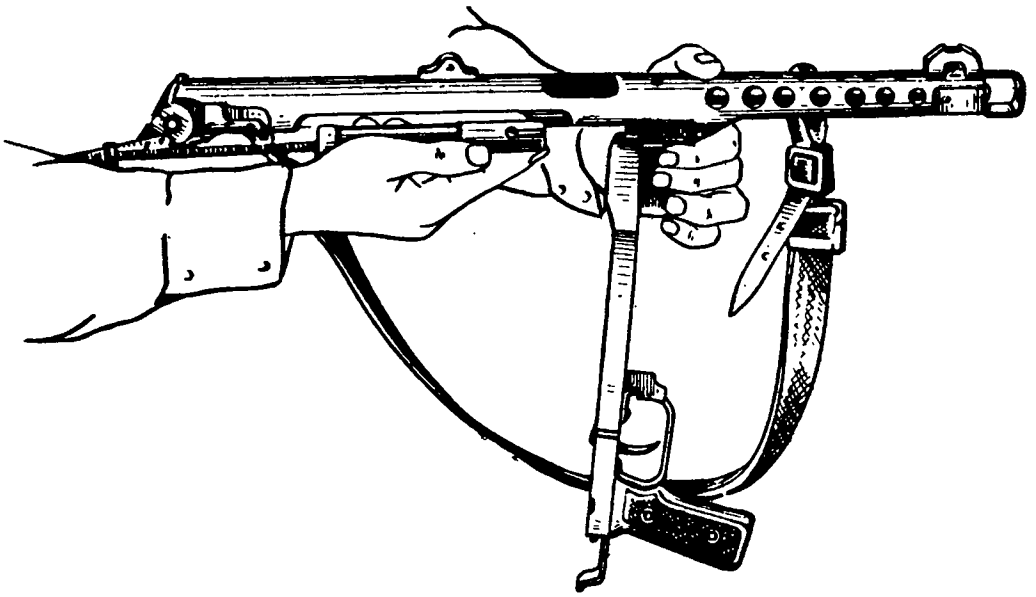

**Рис. 123.** Отделение затвора с возвратно-боевой пружиной и амортизатором от ствольной коробки

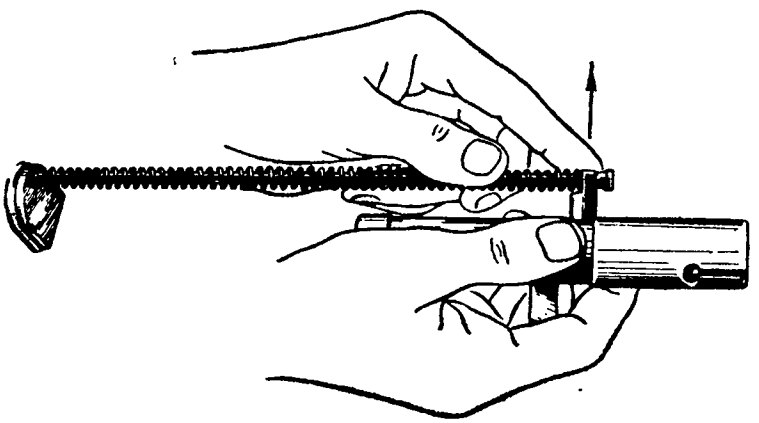

**Рис. 124.** Отделение возвратного механизма от затвора

Отделить возвратный механизм с амортизатором от затвора (рис. 124), для чего вывести упор пружины из отверстия затвора.

## 17. СБОРКА ПОСЛЕ НЕПОЛНОЙ РАЗБОРКИ

Сборка автомата после неполной разборки производится в обратном порядке.

Соединить затвор с возвратным механизмом и амортизатором так, чтобы упор возвратно-боевой пружины вошел в отверстие затвора, а амортизатор был сзади.

Вставить затвор с возвратным механизмом и амортизатором в ствольную коробку, направив амортизатор под перемычку антабки прямолинейной гранью вниз.

Закрыть ствольную коробку: нажать доотказа на защелку, прижать спусковую коробку вплотную к ствольной коробке и отпустить защелку. При этом задний конец запорного стержня заскочит в отверстие затыльника ствольной коробки и сцепит его со спусковой коробкой.

Присоединить магазин к автомату: удерживая автомат левой рукой, правой рукой вставить магазин в горловину.

## 18. ПОЛНАЯ РАЗБОРКА

Полная разборка является продолжением неполной разборки. Для полной разборки необходимо произвести следующее.

Отстегнуть ремень от антабки ствольной коробки.

Отделить защелку спусковой коробки: положить автомат на стол или подставку, левой рукой взять автомат за пистолетную рукоятку и большим пальцем этой руки отжать защелку доотказа, удерживая защелку в этом положении; правой рукой при помощи выколотки нажать на запорный стержень так, чтобы он вышел из отверстия спусковой коробки и уперся в стенку затылка (рис. 125). Повернуть запорный стержень влево так, чтобы его поводок вышел из продольного окна защелки, затем отделить защелку спусковой коробки.

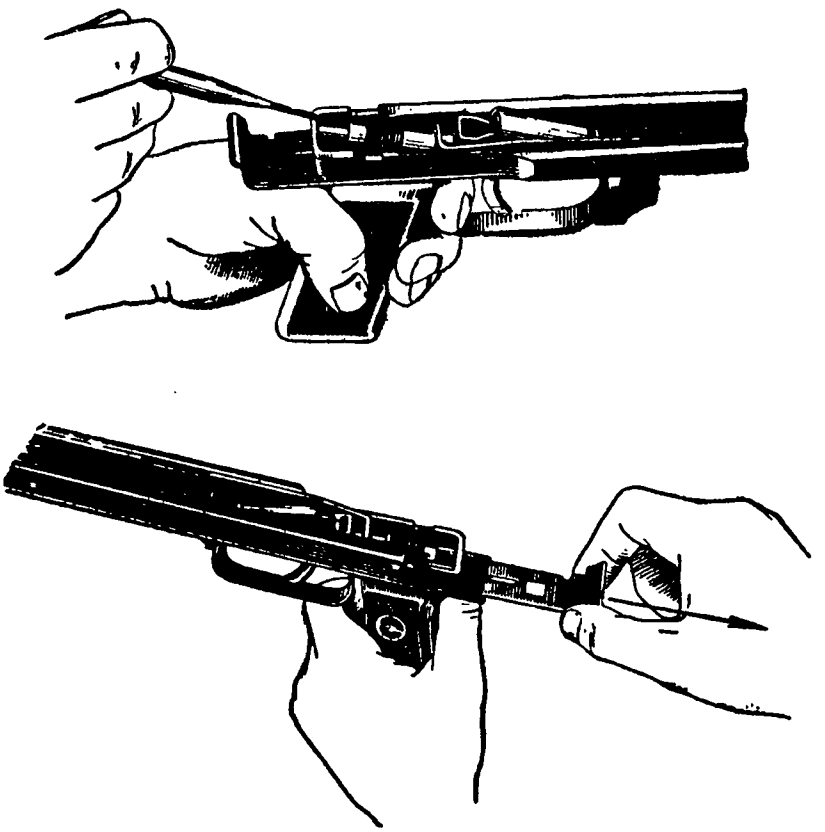

**Рис. 125.** Отделение защелки спусковой коробки

Отделить запорный стержень с пружиной от спусковой коробки: правой рукой при помощи выколотки

переместить задний конец запорного стержня выше стенки спусковой коробки (рис. 126); отделить запорный стержень с пружиной и снять пружину со стержня.

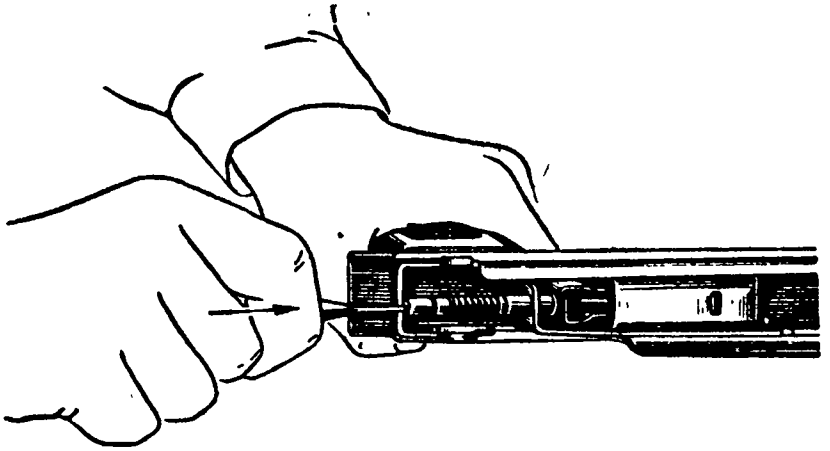

**Рис. 126.** Отделение запорного стержня с пружиной от спусковой коробки

Отделить спусковой крючок с рычагом от спусковой коробки: не меняя положения автомата и взяв правой рукой спусковой крючок за головку, приподнять последний вверх, разъединить с предохранителем и отделить спусковой крючок с рычагом от спусковой коробки (рис. 127).

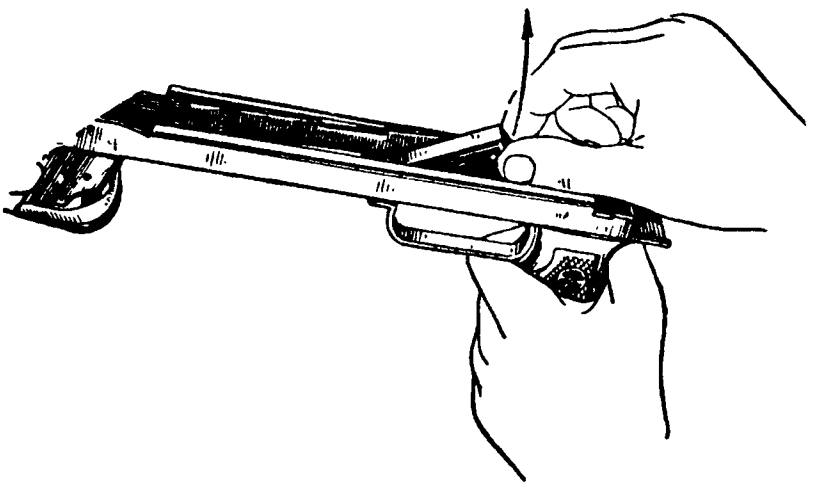

**Рис. 127.** Отделение спускового крючка с рычагом от спусковой коробки

Отделить предохранитель с фиксатором от спусковой коробки: взяв спусковую коробку левой рукой впереди упора спускового рычага, правой рукой при помощи выколотки отжать стержень фиксатора через правое отверстие внутрь спусковой коробки (рис. 128) так, чтобы правый конец стержня уперся в предохранитель; затем, отжимая фиксатор влево, отделить предохранитель, поднимая его вверх. Отделить фиксатор вместе с пружиной от спусковой коробки.

Отделить выбрасыватель и боек от затвора: удерживая затвор в левой руке (выбрасывателем вверх), выколоткой утопить гнеток назад, вставить выколотку между выбрасывателем и гнетком так, чтобы она попала в круглую выемку выбрасывателя, и приподнять задний конец выбрасывателя вверх

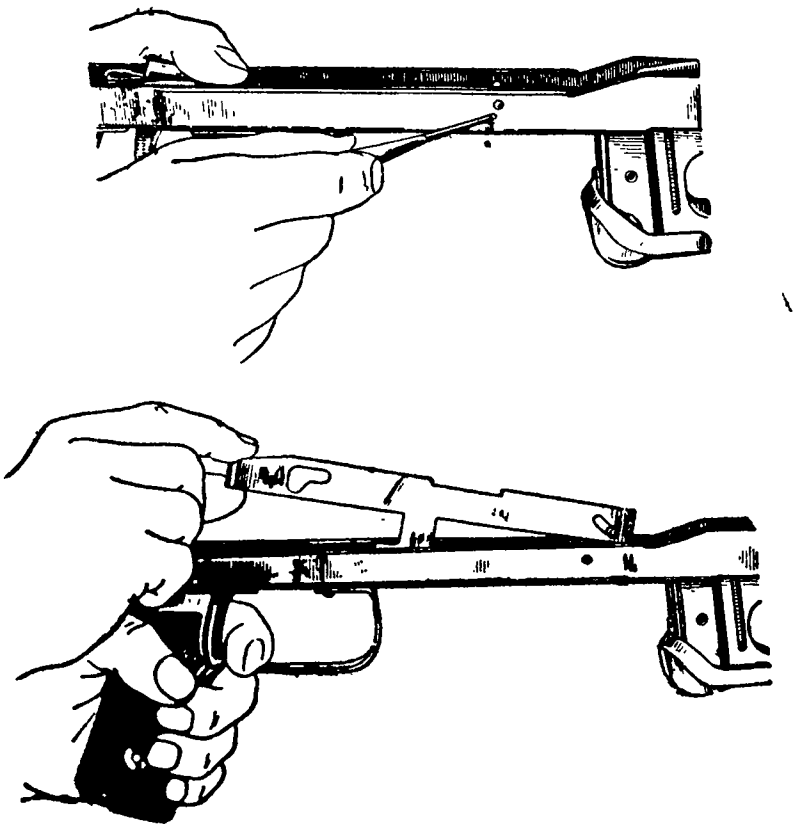

**Рис. 128.** Отделение предохранителя с фиксатором от спусковой коробки

(рис. 129); придерживая гнеток большим пальцем левой руки, отделить выбрасыватель; вынуть из гнезда гнеток с пружиной; отделить пружину от гнетка. Через гнездо для выбрасывателя выколоткой сдвинуть боек вперед.

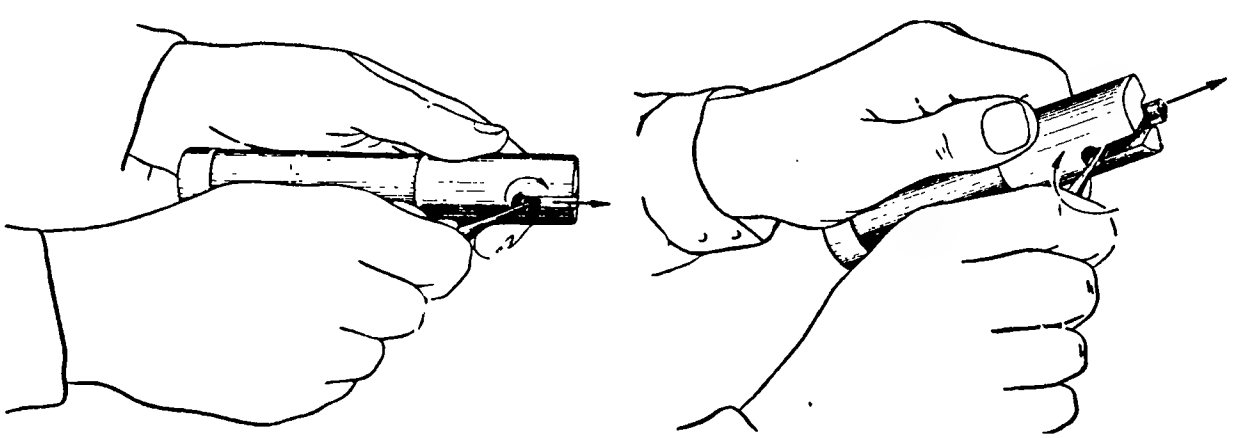

**Рис. 129.** Отделение выбрасывателя и бойка от затвора

## 19. СБОРКА ПОСЛЕ ПОЛНОЙ РАЗБОРКИ

Собрать боек и выбрасыватель с пружиной и гнетком в затворе, для чего:

— соединить гнеток выбрасывателя с пружиной;

— удерживая в левой руке затвор пазом для выбрасывателя вверх, вставить боек в отверстие для него в затворе так, чтобы поперечная выемка была обращена к выбрасывателю (рис. 130);

— вставить гнеток с пружиной в гнездо для него в затворе;

— вставить выбрасыватель в паз для него в затворе и продвинуть его большим пальцем правой руки доотказа так, чтобы его выступ вошел в поперечную выемку бойка (рис. 131).

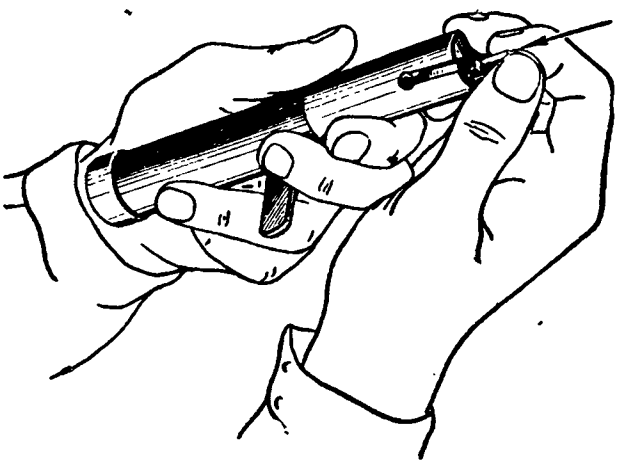

**Рис. 130.** Постановка бойка в затвор

Собрать спусковой механизм, предохранитель и защелку спусковой коробки, для этого:

— надеть пружину на фиксатор;

— присоединить предохранитель с фиксатором к спусковой коробке; удерживая в левой руке спусковую коробку, вставить рукоятку предохранителя в прорезь спусковой коробки; вставить левый

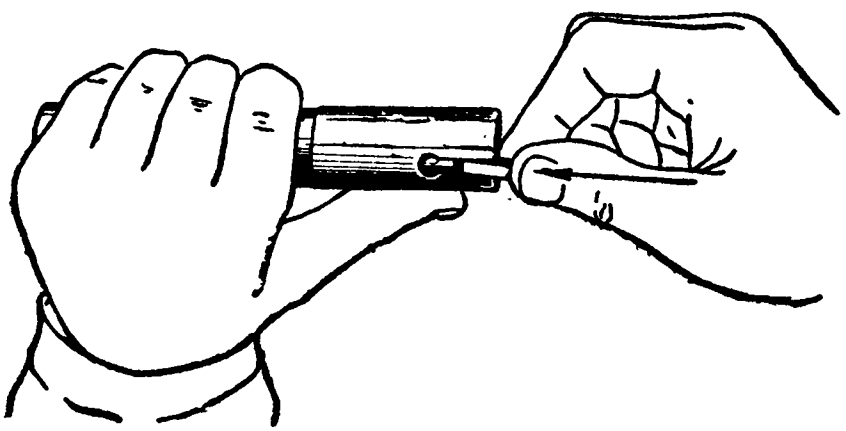

**Рис. 131.** Постановка выбрасывателя в затвор

конец фиксатора в отверстие спусковой коробки (рис. 132) и, сжимая пружину, добиться, чтобы другой конец фиксатора (с венчиком) вошел в соответствующее отверстие коробки, при этом венчик должен упираться в фаску дугообразного выреза предохранителя;

— присоединить спусковой крючок с рычагом к спусковой коробке; удерживая левой рукой пистолетную рукоятку и взяв правой

рукой спусковой крючок с рычагом, поставить их на место так, чтобы головка оси спускового крючка вошла в фигурный вырез предохранителя (предварительно задний конец предохранителя приподнять вверх);

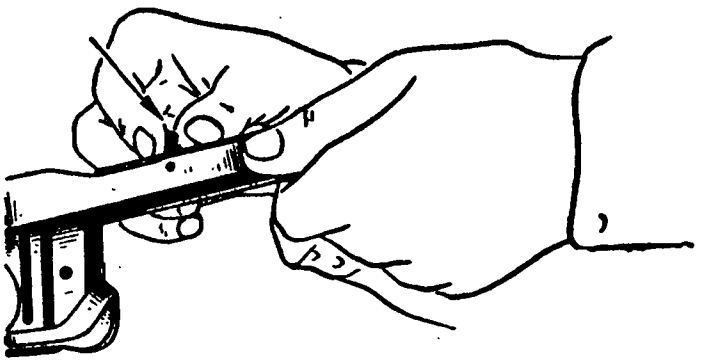

**Рис. 132. Присоединение предохранителя с фиксатором к спусковой коробке**

— собрать запорный стержень и защелку спусковой коробки; надеть на стержень пружину; направляя запорный стержень в трубку предохранителя, а также в отверстия головки спускового

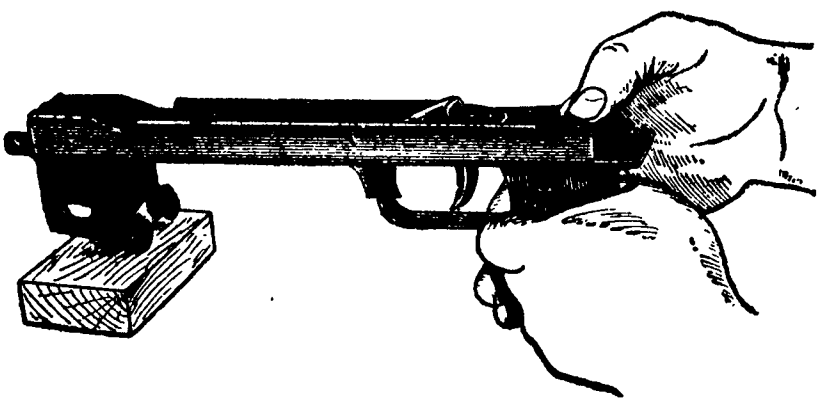

**Рис. 133. Постановка запорного стержня в спусковую коробку**

крючка и заднего выступа упора спускового рычага, нажать на запорный стержень, утопив его задний конец в спусковую коробку (рис. 133); вставить защелку спусковой коробки (рис. 134); повер-

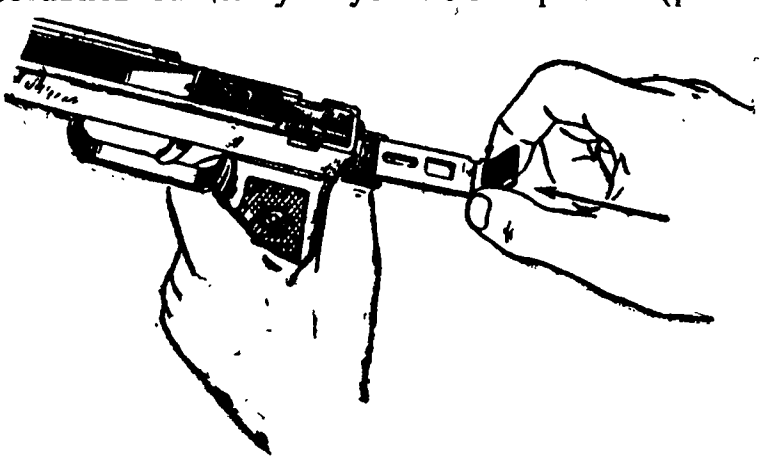

**Рис. 134. Постановка защелки спусковой коробки**

нуть запорный стержень так, чтобы его поводок вошел в продольное окно защелки, а задний конец стержня — в отверстие спусковой коробки.

## 20. РАЗБОРКА МАГАЗИНА

Отделить крышку магазина от корпуса: взять магазин в левую руку крышкой вверх, большим пальцем правой руки утопить выступ стопорной пластинки и, нажимая большим пальцем левой руки на крышку магазина, выдвинуть ее по закраинам корпуса; удерживая стопорную пластинку большим пальцем левой руки, правой рукой снять крышку (рис. 135).

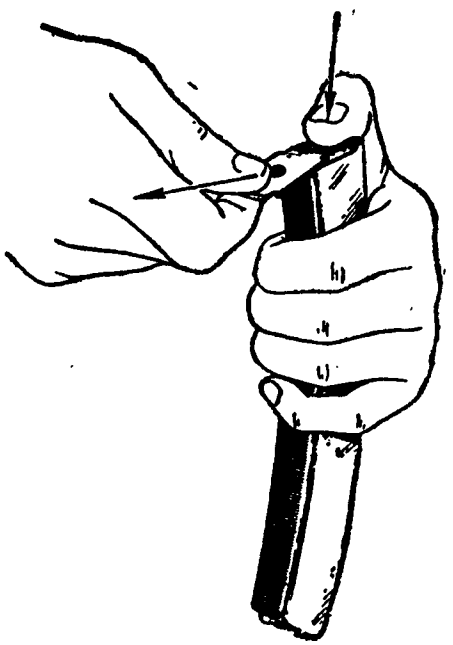

Рис. 135. Отделение крышки магазина от корпуса

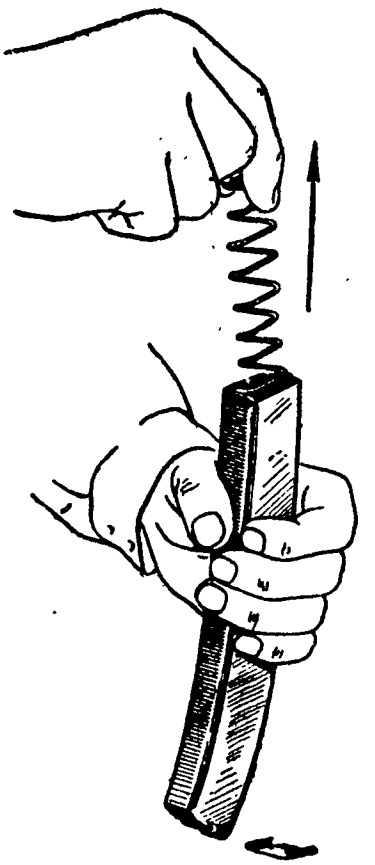

Рис. 136. Отделение стопорной пластинки с пружиной от корпуса

Отделить стопорную пластинку с пружиной от корпуса: постепенно освобождая пружину, вынуть ее вместе с пластинкой из корпуса (рис. 136).

Отделить подаватель от корпуса: перевернуть магазин и вытряхнуть подаватель из корпуса на ладонь правой руки (рис. 137).

## 21. СБОРКА МАГАЗИНА

Вставить подаватель в корпус магазина: взяв корпус магазина в левую руку приемником вниз, правой рукой вставить подаватель так, чтобы широкое перо подавателя прилегало к задней стенке корпуса.

Вставить пружину со стопорной пластинкой в корпус магазина: удерживая магазин в прежнем положении, правой рукой вставить пружину внутрь корпуса магазина; сжать пружину так, чтобы стопорная пластинка вошла внутрь корпуса магазина.

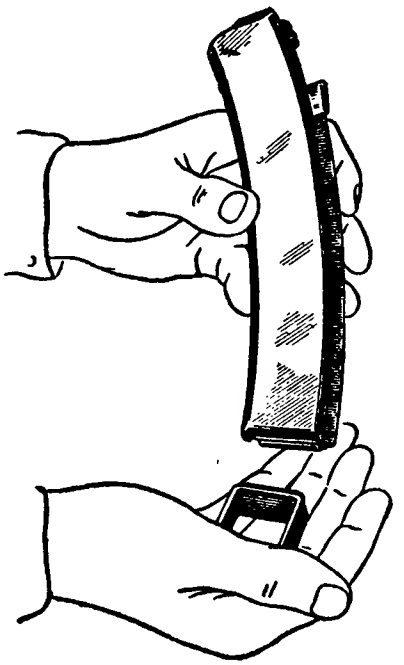

Рис. 137. Отделение подавателя от корпуса

Присоединить крышку магазина к корпусу: удерживая стопорную пластинку большим пальцем левой руки внутри корпуса магазина, правой рукой продвинуть крышку так, чтобы закраины корпуса вошли в пазы, а стопор вошел в окно крышки.

## 22. РАЗБОРКА И СБОРКА АВТОМАТА В МАСТЕРСКОЙ ВОИНСКОЙ ЧАСТИ

### Разборка

Отделить мушку от полозка: удерживая ствольную коробку (кожух) в левой руке, ключом вывинтить мушку из полозка, вращая ключ против направления движения часовой стрелки (рис. 138).

Отделить полозок мушки от основания: положить ствольную коробку любой стороной на стол и выбить полозок мушки из основания (рис. 139).

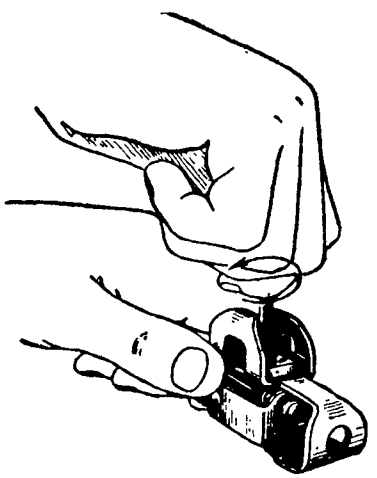

Рис. 138. Отделение мушки от полозка

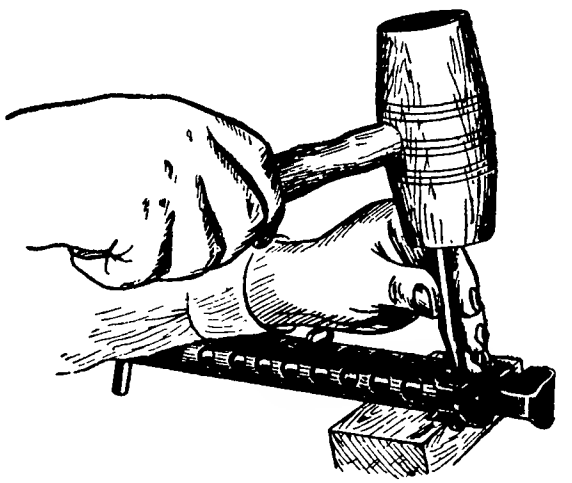

Рис. 139. Отделение полозка мушки от основания

Отделить целик от основания целика:

— положить ствольную коробку с прицелом на деревянные или медные подкладки;

— выбить ось целика при помощи выколотки и молотка из отверстия в основании;

— отделить целик и пружину целика от основания.

## Сборка

Присоединить целик к основанию целика:

— вставить пружину целика в гнездо основания;

— установить целик между ушками основания целика и вставить новую ось;

— закрепить ось в основании путем кернения на концах.

Присоединить полозок к основанию и мушку к полозку: вставить полозок мушки в паз основания до совпадения рисок; ключом ввинтить мушку в отверстие полозка.

### Глава IV

# ОСМОТР АВТОМАТА

## 23. ОБЩИЕ УКАЗАНИЯ

Автоматы обр. 1943 г. подвергаются осмотрам, как указано в п. 24 главы IV первого раздела.

## 24. ОСМОТР АВТОМАТА В СОБРАННОМ ВИДЕ

В собранном виде автоматы осматриваются при всех осмотрах.

При осмотре автоматов в собранном виде обратить внимание на следующее:

1. Нет ли на ствольной коробке и других деталях автомата ржавчины, трещин и глубоких вмятин, а также забитости отверстия для компенсатора и окна для выбрасывания гильз.

2. Мушка должна быть прямой, туго сидеть в отверстии полозка и не смещаться в процессе стрельбы. Полозок мушки должен прочно удерживаться в основании, не передвигаться от усилия руки.

Риска на передней части полозка должна совпадать с риской на основании мушки.

3. Основание целика должно прочно удерживаться на ствольной коробке (без качки), а целик должен плавно поворачиваться на оси.

Прорези гривок целика должны быть чистые, без забоин и заусениц.

4. Защелка спусковой коробки должна свободно продвигаться вперед при нажиме на заднюю ее часть пальцем руки, энергично отходить назад под действием пружины при ее освобождении и прочно удерживать запорным стержнем ствольную и спусковую коробки в закрытом виде.

Кроме сказанного выше, при осмотре автомата в собранном виде необходимо проверить:

1. Действие защелки магазина. Наполнить магазин проверочными патронами, вставить его в горловину и, не нажимая на защелку магазина, слегка потянуть его вниз; магазин должен прочно удерживаться в горловине.

2. Действие затвора и возвратного механизма. Затвор должен плавно отводиться назад, энергично возвращаться в переднее положение, досылать патрон в патронник и выбрасывать совместно с отражателем патрон наружу.

Для проверки нужно вставить в горловину магазин с вложенными в него 5—6 проверочными патронами, отвести затвор за рукоятку до отказа назад и отпустить рукоятку; затвор под действием возвратно-боевой пружины должен продвинуться несколько вперед и встать на боевой взвод.

Затем указательным пальцем правой руки нажать на спусковой крючок, при этом затвор должен энергично продвинуться вперед и дослать проверочный патрон в патронник.

Еще раз отвести затвор за рукоятку назад, при этом проверочный патрон должен быть выброшен через окно ствольной коробки наружу.

Проделать указанное до израсходования всех проверочных патронов из магазина.

3. Действие предохранителя:

— проверить, исправно ли действует предохранитель, когда затвор находится в переднем положении: отвести предохранитель назад и проверить, застопорен ли затвор — рукоятка затвора должна упираться в передний торец предохранителя;

— проверить, исправно ли действует предохранитель, когда затвор находится на боевом взводе: подать предохранитель вперед, оттянуть затвор назад, а затем снова отвести предохранитель назад и нажать на спусковой крючок; последний не должен отводиться назад, а затвор должен оставаться на месте.

4. Исправность защелки приклада. Нажать на кнопку защелки и отпустить ее; защелка под действием своей пружины должна энергично возвратиться на прежнее место.

## 25. ОСМОТР АВТОМАТА В РАЗОБРАННОМ ВИДЕ

В разобранном виде автоматы осматриваются в присутствии офицеров или сержантов, которым вверены данные автоматы.

Перед осмотром автомата в разобранном виде все его части нужно вычистить и насухо протереть, при этом обращать особое внимание на чистоту канала ствола.

В разобранном виде подробно осматривать каждую отдельную часть.

### Осмотр ствола

Поверхность на внутреннем скате пенька ствола должна быть чистой — не допускается забитостей, неровностей и помятостей.

На казенном срезе ствола не ближе 3 *мм* от фаски переменного сечения допускаются незначительные побитости и неровности при условии зачистки поднятого металла.

Для осмотра канала ствола необходимо вложить листик белой бумаги в ствольную коробку так, чтобы свет, отражаясь от него,

попадал в канал ствола. Поднять ствол со ствольной коробкой на уровень глаз и, поворачивая автомат, внимательно осмотреть его нарезную часть. Для того чтобы лучше просмотреть канал ствола по всей длине, следует соблюдать расстояние между глазами и стволом в пределах 50—70 *мм*.

О неисправностях, обнаруживаемых в канале ствола при осмотре,— см. указания на стр. 62—64 (п. 26 главы IV, раздел первый).

Изгиб ствола определяется на глаз — по неправильному расположению теней в канале (см. рис. 91).

### Осмотр затвора, возвратного механизма и амортизатора

На затворе не должно быть трещин, помятостей, скрошенности и приподнятости металла, забоин и заусениц, а также качки рукоятки; продольная качка бойка допускается до 1,1 *мм*, поперечная — до 0,2 *мм*.

На выбрасывателе не должно быть трещин, забитости, заусениц и скрошенности зацепа, забитости на скошенном вырезе и выступе.

На гнетке выбрасывателя не должно быть заусениц и забитости.

Возвратно-боевая пружина должна свободно передвигаться по направляющему стержню до соприкосновения витков; направляющий стержень не должен быть погнут; амортизатор затвора не должен иметь трещин.

### Осмотр спускового механизма

Не должно быть трещин на частях спускового механизма, а также забоин и заусениц на шептале спускового рычага и на головке (на правом конце) оси спускового крючка.

### Осмотр предохранителя

Предохранитель должен свободно перемещаться от усилия руки; на дугообразном и фигурном вырезах предохранителя, а также на венчике фиксатора не должно быть забоин и заусениц.

### Осмотр ствольной коробки, мушки и целика

Ствольная коробка не должна иметь трещин, глубоких вмятин и царапин; стенки компенсатора, а также отверстие для вылета пули не должны иметь забоин и вмятин; окно для выбрасывания гильз и вырез для рукоятки затвора не должны иметь вмятин и заусениц; расшатанность заклепок и качка основания мушки, основания целика и антабок не допускается.

Полозок мушки должен туго входить в паз основания и не передвигаться от усилия руки, он не должен иметь сорванной резьбы и вмятин в отверстии для мушки; его риска должна совпадать с риской на основании мушки.

Мушка не должна иметь изгиба, она должна быть перпендикулярна к оси канала ствола, не иметь сорванной резьбы, туго ввинчиваться в отверстие полозка (только ключом).

Целик должен свободно вращаться на оси от усилия руки, иметь четко нанесенные цифры, чистые прорези гривок.

### Осмотр приклада

Приклад должен плавно вращаться при отжатой защелке и прочно закрепляться в откинутом положении.

Плечевой упор должен свободно поворачиваться.

Тяги приклада не должны быть погнуты.

## 26. ОСМОТР МАГАЗИНА

1. Проверить, надежно ли действует подаватель. Для проверки снарядить магазин проверочными патронами и присоединить его к автомату; взять автомат левой рукой за пистолетную рукоятку, нажать указательным пальцем на спусковой крючок, правой рукой отвести затвор за рукоятку назад и отпустить его. Так проделать до израсходования всех проверочных патронов из магазина. Затвор при движении вперед каждый раз должен досылать патрон в патронник, а при отходе назад извлекать его из патронника и выбрасывать через окно ствольной коробки наружу.

2. Проверить, нет ли вмятин на корпусе магазина, помятости, загибов и заусениц на стенках окна для прохода патронов.

3. Крышка магазина должна свободно присоединяться к корпусу от усилия руки; стопорная пластинка должна прочно удерживать крышку.

## 27. ОСМОТР ПРИНАДЛЕЖНОСТИ

Шомпол не должен быть погнут; для проверки поднять его на уровень глаз и, постепенно поворачивая, проверить его прямизну.

Рукоятка с выколоткой должна быть прямой; не должно быть наплыва металла и заусениц на конце выколотки. Ключ для мушки не должен иметь забоин и заусениц в прорези для мушки.

Масленка не должна иметь вмятин на корпусе и горловине; крышка масленки должна плотно навинчиваться на горловину от усилия руки; просачивание масла через крышку и через швы не допускается.

РАЗДЕЛ ТРЕТИЙ

# ПОДГОТОВКА К СТРЕЛЬБЕ, ПРИЧИНЫ НАРУШЕНИЯ НОРМАЛЬНОЙ РАБОТЫ, ПРОВЕРКА БОЯ, ЧИСТКА И ХРАНЕНИЕ АВТОМАТОВ ОБР. 1941 г. и ОБР. 1943 г.

## Глава I

## ПОДГОТОВКА АВТОМАТОВ К СТРЕЛЬБЕ И ОБРАЩЕНИЕ С НИМИ

### 1. ОБЩИЕ УКАЗАНИЯ

При надлежащей подготовке к стрельбе автомат надежен и безотказен в действии.

При подготовке автомата и магазинов к стрельбе необходимо каждую часть автомата осмотреть отдельно в разобранном виде, не отделяя ствол от ствольной коробки, и после подготовки проверить работу механизмов автомата и магазинов в собранном виде.

О неисправностях, обнаруженных в процессе осмотра, немедленно доложить по команде и при необходимости отправить автомат в мастерскую.

При подготовке к стрельбе не присоединять снаряженных магазинов к автомату. Снаряженные боевыми патронами магазины присоединять к автомату только на линии огня.

Перед стрельбой протереть канал ствола и еще раз убедиться в исправности автомата.

После стрельбы тщательно осмотреть автомат и проверить, не осталось ли в нем патрона.

Не оставлять автомат со снаряженным магазином на линии огня.

Запрещается проводить тренировку в наводке, в плавности нажима на спусковой крючок с отведением затвора назад и спуском его с боевого взвода без вложенных в магазин или патронник учебных патронов.

### 2. ПОДГОТОВКА АВТОМАТА К СТРЕЛЬБЕ

При подготовке автомата к стрельбе необходимо иметь в виду время года и температуру, при которой будет производиться стрельба. В зависимости от этого применять и соответствующую смазку.

При подготовке автомата и магазинов к стрельбе при температуре в пределах от —5 до +35° С нужно произвести неполную

разборку автомата и магазинов, тщательно осмотреть, вычистить и смазать ружейной смазкой части автомата и магазинов; после этого автомат и магазины собрать и проверить действие механизмов в собранном виде.

Подготовку автомата и магазинов к стрельбе при температуре выше +35° С производить так же, как при нормальной температуре, при этом обращать особое внимание на чистку и смазку патронника, затвора и затворной коробки.

В процессе стрельбы оберегать автомат от грязи, так как вследствие загрязнения могут возникнуть задержки.

При подготовке автомата и магазинов к стрельбе при температурах ниже —5° С произвести полную разборку автомата и магазинов (не отделяя ствол от ствольной коробки); все части протереть насухо сначала паклей, а затем чистой ветошью, обращая особое внимание на детали спускового механизма, магазинов, выбрасывателя, а также на пазы и отверстия; после этого все трущиеся части слегка смазать зимней смазкой № 21. Затем автомат и магазины собрать.

При повторной подготовке автомата к стрельбе, если нет сильного загрязнения частей автомата и магазинов, полной разборки не производить, а прочистить и смазать зимней смазкой № 21 части спускового механизма в собранном виде.

При получении автоматов со складской или заводской смазкой нужно произвести полную разборку автомата и магазинов; удалить с частей автомата и магазинов смазку промыванием в керосине или, в крайнем случае, протиранием сухой паклей; после этого протереть чистой ветошью и вновь смазать все части соответствующей смазкой, в зависимости от температуры, при которой будет производиться стрельба.

**Рис. 140.** Заводка пружины дискового магазина

### 3. СНАРЯЖЕНИЕ МАГАЗИНОВ ПАТРОНАМИ

Перед снаряжением магазин должен быть осмотрен, прочищен и смазан соответствующей смазкой.

При снаряжении магазинов необходимо осматривать патроны. Неисправными патронами как боевыми, так и учебными (проверочными) магазины снаряжать запрещается.

Снаряжение дискового магазина производится в следующем порядке:

1. Получив 71 патрон на каждый снаряжаемый магазин и распечатав пачки, положить их на стол или чистую подстилку

2. Отделить крышку магазина.

3. Удерживая магазин в левой руке, правой рукой повернуть улитку магазина до упора ведущего выступа спирали улитки в упорный штифт, затем правой рукой завести пружину барабана на 2 оборота (8 щелчков), вращая барабан за выступы крышки против направления движения часовой стрелки (рис. 140).

4. Удерживая магазин в левой руке подавателем вниз, правой рукой вкладывать в ручьи спирали по одному патрону, начиная от приемника, до полного заполнения обоих ручьев спирали (рис. 141), в которых

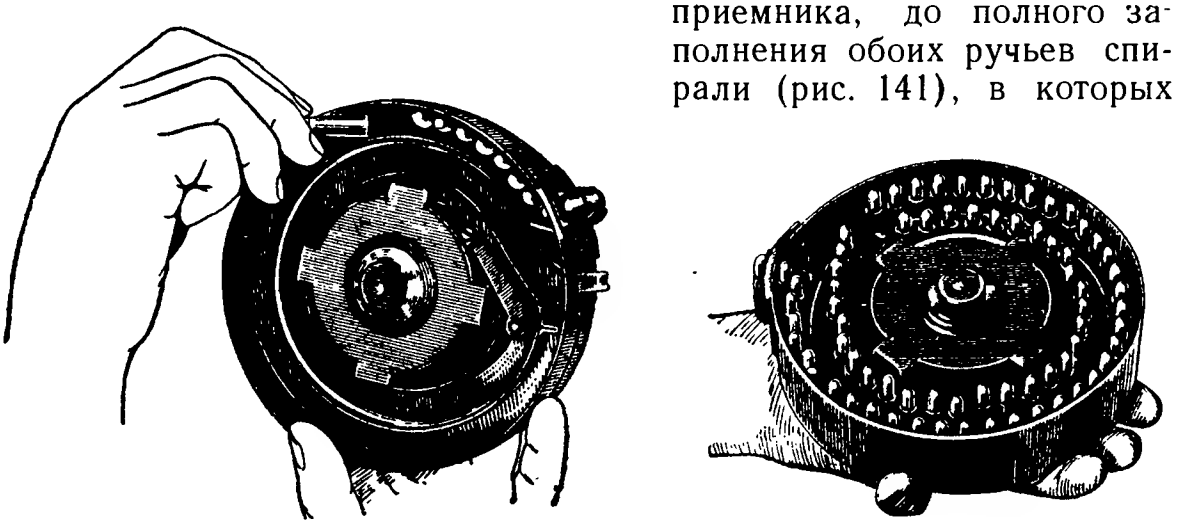

**Рис. 141.** Снаряжение дискового магазина патронами

должен свободно поместиться 71 патрон (32 во внутреннем ручье и 39 в наружном).

После заполнения магазина патронами повернуть немного правой рукой барабан против направления движения часовой стрелки, левой рукой отжать его защелку и медленно отпустить барабан; при этом очередной патрон должен продвинуться под загибы приемника.

5. Присоединить крышку магазина.

Магазин подготовлен для стрельбы.

Снаряжение магазинов неполным количеством патронов производить в таком же порядке, за исключением того, что заводить пружину на 2 оборота (8 щелчков) не нужно, а следует завести ее настолько, чтобы поместилось необходимое количество патронов. Вкладывание патронов в ручьи спирали начинать от ведущего пальца подавателя.

Если требуется разрядить магазин, то необходимо: правой рукой открыть крышку магазина, повернуть барабан против направления движения часовой стрелки, вытряхнуть патроны из магазина на стол или подстилку, освободить пружину, присоединить крышку магазина, собрать патроны и сдать их командиру.

Снаряжение секторного магазина производится в следующем порядке: взяв магазин в левую руку подавателем вверх, правой рукой вкладывать патроны в приемник магазина, вводя их под загибы приемника, причем в магазине к автомату

обр. 1943 г. патроны утапливаются внутрь магазина нажимом большого пальца левой руки (рис. 142 и 143).

При полностью снаряженном магазине (35 патронов) первый (нижний) патрон должен быть виден в контрольном отверстии в задней стенке магазина.

Для снаряжения секторного магазина автомата обр. 1941 г. может применяться специальное приспособление, которое надевается вырезом сверху на выступ приемника магазина. При снаряжении магазина с помощью этого приспособления перед закладыванием очередного патрона в магазин необходимо нажать на шляпку пальца приспособления и утопить находящиеся в магазине патроны.

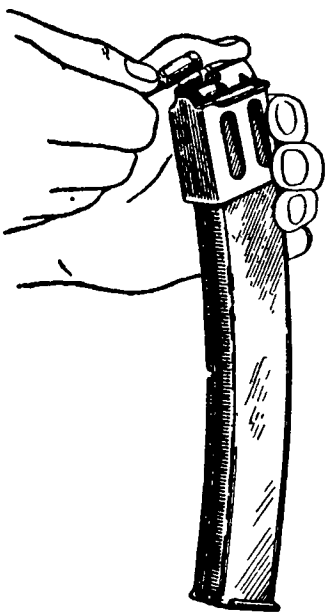

Рис. 142. Снаряжение секторного магазина патронами (к автомату обр. 1941 г.)

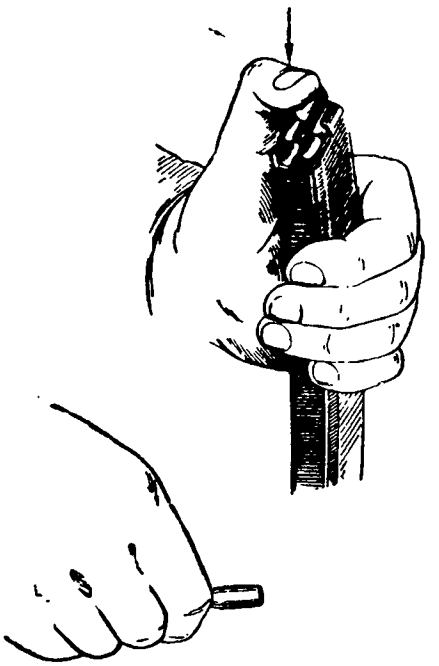

Рис. 143. Снаряжение секторного магазина патронами (к автомату обр. 1943 г.)

### 4. СМЕНА МАГАЗИНОВ

Смена магазина производится тогда, когда из него израсходованы все патроны. Для этого необходимо:

1. Отделить магазин от автомата. Удерживая автомат в левой руке, правой рукой обхватить магазин. Отжать защелку магазина вперед (в автомате обр. 1941 г. предварительно опустить пружинный хвост защелки вниз) и правой рукой отделить магазин от автомата.

2. Отстегнуть сумку и вынуть из нее снаряженный магазин; пустой магазин вложить в сумку и застегнуть ее крышку.

3. Удерживая автомат, как при отделении магазина, но не отжимая защелки, вставлять снаряженный магазин в вырез затворной коробки (в автомате обр. 1943 г. — в горловину) до получения щелчка.

Для производства выстрела нужно отвести затвор в заднее положение и поставить его на боевой взвод.

## 5. ПРЕКРАЩЕНИЕ СТРЕЛЬБЫ И ПРИВЕДЕНИЕ АВТОМАТОВ В ГОТОВНОСТЬ ДЛЯ ВЫСТРЕЛА

Стрельба из автомата прекращается:

1. По причине задержки в работе механизмов. Для устранения задержки поступить так, как указано в главе II настоящего раздела.

2. Для прекращения стрельбы (по команде или по выполнении задачи) необходимо приостановить нажим на хвост спускового крючка, при этом затвор остановится в заднем положении — на боевом взводе. Автомат готов к дальнейшей стрельбе.

Примечание. На стрельбище после сигнала «Отбой» магазины обязательно отделять от автоматов.

## 6. ПОСТАНОВКА ЗАТВОРА НА ПРЕДОХРАНИТЕЛЬ

Во всех случаях использования автомата, когда не ведется из него стрельба (после прекращения стрельбы, на походе и учениях, а также при хранении в пирамиде), затвор обязательно должен быть поставлен на предохранитель (рис. 144 и 145).

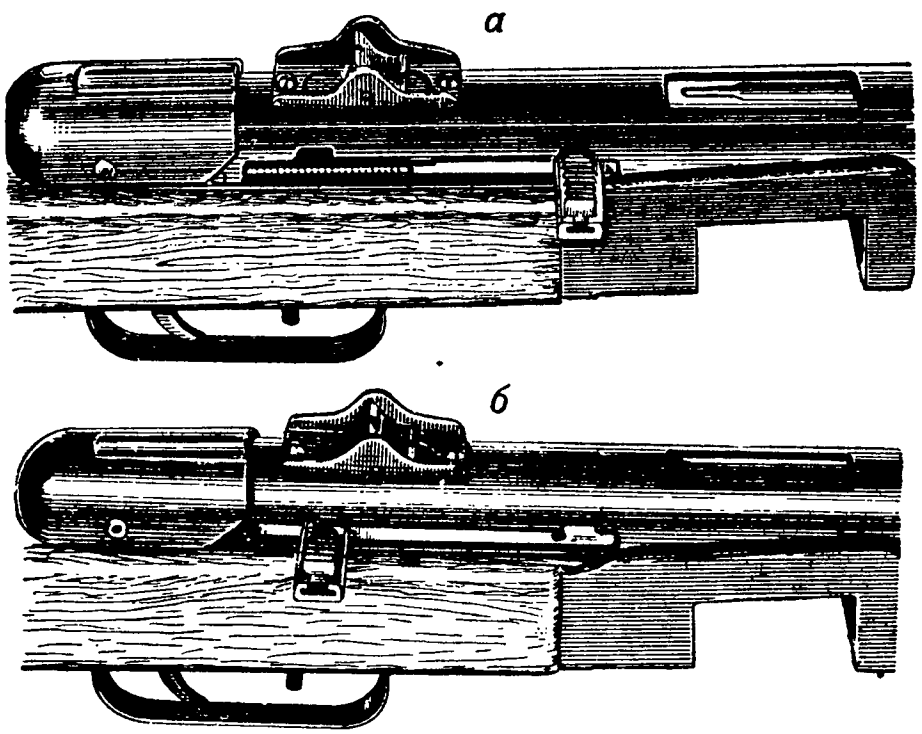


**Рис. 144.** Затвор автомата обр. 1941 г. на предохранителе:
*а* — в переднем положении; *б* — в заднем положении

1. При временном прекращении стрельбы, если не предвидится перемены места для стрельбы, затвор поставить на предохранитель в заднем положении. Для этого необходимо:

а) в автомате обр. 1941 г. — отвести рукоятку затвора назад, чтобы предохранитель встал против выреза на крышке затворной

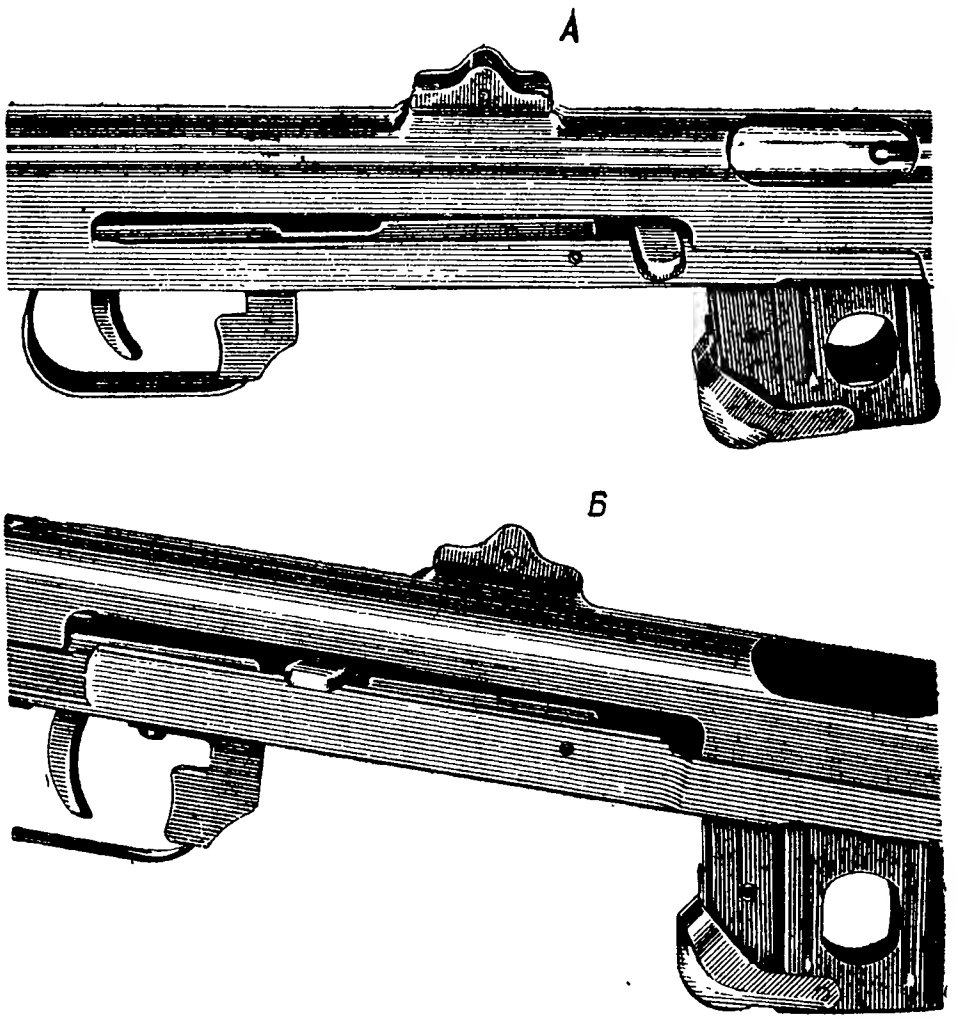


**Рис. 145.** Затвор автомата обр. 1943 г. на предохранителе:
*А* — в переднем положении; *Б* — в заднем положении

коробки, после чего предохранитель подать влево; пошатыванием рукоятки проверить прочность установки на предохранитель;

б) в автомате обр. 1943 г. — отвести рукоятку затвора назад, а затем отвести ручку предохранителя назад, при этом передний конец предохранителя поднимется и рукоятка затвора войдет в верхний продольный вырез предохранителя.

Необходимо иметь в виду, что в таком положении затвора автомат (обр. 1941 г. или обр. 1943 г.) заряжен.

Если предвидится перемена места для стрельбы (перебежки, переползания и т. п.), затвор нужно поставить на предохранитель в переднем положении. Для этого необходимо: поставить затвор на предохранитель в заднем положении, отделить магазин, снять затвор с предохранителя, подав предохранитель вправо (у автомата обр. 1943 г. — вперед); нажимая пальцем левой руки на спусковой крючок и удерживая рукоятку затвора правой рукой, плавно послать затвор вперед; поставить затвор на предохранитель в переднем положении, подав предохранитель влево (у автомата обр. 1943 г. — назад); присоединить магазин.

2. Для полного прекращения огня нужно: поставить затвор на предохранитель в заднем положении и отделить магазин; плавно подать затвор вперед и поставить его на предохранитель в переднем положении; разрядить магазин, убрать вынутые из него патроны и присоединить пустой магазин к автомату.

3. На походе и учениях, а также при хранении автомата в пирамиде затвор ставится на предохранитель в переднем положении с вставленным пустым магазином или без магазина (см. указания в главе V настоящего раздела «Порядок хранения автоматов в подразделениях»).

4. Чтобы снять затвор с предохранителя как в переднем, так и в заднем положении, необходимо:

а) в автомате обр. 1941 г. — отжать рукоятку затвора немного назад, большим пальцем отвести предохранитель доотказа вправо, чтобы предохранительный выступ полностью вышел из выреза правой стенки ствольной коробки;

б) в автомате обр. 1943 г.— отжать рукоятку затвора немного назад, подать вперед предохранитель, который освободит рукоятку затвора и спусковой рычаг.

## Глава II

# ПРИЧИНЫ НАРУШЕНИЯ НОРМАЛЬНОЙ РАБОТЫ МЕХАНИЗМОВ АВТОМАТОВ

### 7. ОБЩИЕ МЕРЫ ПРЕДУПРЕЖДЕНИЯ И УСТРАНЕНИЯ ЗАДЕРЖЕК

Автоматы (пистолеты-пулеметы) обр. 1941 г. и обр. 1943 г. при умелом и внимательном отношении к ним являются вполне надежным и безотказным автоматическим оружием в любых боевых условиях.

Однако при длительной службе автоматов вследствие неизбежного износа частей, загрязнения механизмов и небрежного ухода могут возникнуть неисправности в работе механизмов, вызывающие задержки в стрельбе.

Большинство задержек легко устранить простым перезаряжанием, т. е. отводом затвора в заднее положение, с постановкой или без постановки его на предохранитель.

При недоходе затвора в переднее положение, когда в патроннике находится патрон, категорически запрещается досылать затвор вперед рукой, так как при этом может произойти выстрел, и рукоятка затвора ударит по руке стрелка.

Для предупреждения задержек, которые могут произойти при стрельбе, необходимо:

— строго соблюдать правила разборки и сборки, чистки и смазки, хранения и осмотра автомата;

— перед стрельбой внимательно осматривать патроны; магазины снаряжать только вполне исправными и чистыми патронами;

— в бою, при стрельбе на занятиях и на походе тщательно оберегать автомат от загрязнения и ударов;

— немедленно устранить обнаруженную неисправность, которая может вызвать задержку при стрельбе.

## 8. ХАРАКТЕРНЫЕ ЗАДЕРЖКИ, КОТОРЫЕ МОГУТ ВОЗНИКНУТЬ ПРИ СТРЕЛЬБЕ, И СПОСОБЫ ИХ УСТРАНЕНИЯ

| Задержка | Причина задержки | Способ устранения |
|---|---|---|
| **1. Неотражение (ущемление) гильзы** | | |
| Затвор не дошел до переднего положения, уткнувшись передним срезом в неотраженную гильзу, или гильза не отразилась из-под зацепа выбрасывателя и дослана в патронник. | Затвор не полностью отошел назад вследствие загрязнения затвора и затворной коробки, густой смазки и тугой экстракции гильзы. Ослабление пружины выбрасывателя. Чрезмерное увеличение зазора между зацепом выбрасывателя и дном чашечки затвора.<br>Увеличенный зазор между отражателем и затвором; неправильное положение магазина в горловине; поломка отражателя, выбрасывателя или пружины выбрасывателя. | Отвести затвор назад и поставить на предохранитель; вынуть магазин; удалить из ствольной коробки застрявшую гильзу; поставить магазин и продолжать стрельбу. Если задержка произошла по причине загрязнения затвора и затворной коробки, то разобрать и вычистить автомат.<br>При повторении задержек по причине неисправности частей автомат отправить в мастерскую или заменить неисправные части запасными. |
| **2. Осечка** | | |
| Выстрел не произошел, затвор остался в переднем положении. | Неисправность патрона; поломка или износ бойка; загрязнение затвора и затворной коробки; чрезмерно густая смазка; слаба или поломана возвратно-боевая пружина; сильное трение затвора о загибы приемника магазина; прогиб головки отражателя, вследствие чего она трется о стенку паза затвора. | Перезарядить автомат (выбросить патрон, давший осечку) и продолжать стрельбу. При загрязнении затвора и затворной коробки или при густой смазке прочистить автомат, после чего покрыть его тонким слоем ружейной (при низкой температуре—зимней) смазки; собрать автомат и продолжать стрельбу. При неисправности бойка, отражателя, магазина и возвратно-боевой пружины отправить автомат в мастерскую. |

| Задержка | Причина задержки | Способ устранения |
|---|---|---|
| **3. Утыкание патрона** | | |
| При движении затвора вперед патрон утыкается в пенек ствола, в верхнюю часть патронника или в переднюю стенку приемника магазина. | Помятость или отогнутость загибов приемника магазина; забоины или заусеницы на нижнем скосе пенька ствола; помятость пули; износ передней плоскости досылателя; перекос магазина, неправильное положение перьев лотка (дискового магазина). | Отвести затвор назад и поставить его на предохранитель; вынуть магазин; удалить из ствольной коробки или магазина уткнувшийся патрон; поставить на место магазин и продолжать стрельбу. Если задержка повторяется по причине неисправности частей, то автомат отправить в мастерскую. |
| **4. Неизвлечение стреляной гильзы** | | |
| Затвор не отошел от пенька ствола. | Загрязнение патронника или патронов, вследствие чего получается тугая экстракция. | Отвести затвор за рукоятку назад и поставить на предохранитель; вынуть магазин; вытолкнуть гильзу шомполом; поставить магазин и продолжать стрельбу. При повторении задержки вычистить патронник и патроны; смазать патронник. |
| **5. Неподача патрона магазином (пропуск очередного патрона)** | | |
| Затвор дошел до крайнего переднего положения, выстрел не произошел. | Поломка или осадка пружины подавателя; помятость стенок корпуса магазина. Загрязнение магазина. | Перезарядить автомат и продолжать стрельбу. Если задержка повторяется, вычистить магазин и патроны; если это не поможет, то сменить магазин, а неисправный отправить в мастерскую. |
| **6. Недоход затвора в крайнее переднее положение** | | |
| При спуске с боевого взвода затвор захватывает очередной патрон, но окончательно его не извлекает из приемника магазина или затвор извлекает патрон из приемника магазина, но не доходит до крайнего | Сильное загрязнение или густая смазка подвижной системы. Ослабление возвратно-боевой пружины. Сильное трение затвора о загибы приемника магазина или о головку отражателя. Выбрасыватель не отво- | Перезарядить автомат и продолжать стрельбу. При частом повторении задержки разобрать автомат и устранить причину задержки. При неисправности частей автомат отправить в мастерскую. Если при перезаряжании патрон |

| Задержка | Причина задержки | Способ устранения |
|---|---|---|
| переднего положения. В этом случае **нельзя досылать затвор рукой**, так как произойдет выстрел и рукоятка затвора ударит по руке. | дится вверх вследствие вмятин в пазах затвора или на выступах выбрасывателя (в зимних условиях—вследствие примерзания). | не был извлечен из патронника, то отделить магазин, отвести затвор в заднее положение и произвести выстрел. **Затвор вперед рукой не досылать.**<br>Если боек не разбивает капсюля, то отвести затвор в заднее положение и поставить на предохранитель; после этого попытаться извлечь патрон пальцами руки; если он не извлекается, вытолкнуть его шомполом. |

### 7. Непроизвольная автоматическая стрельба

| | | |
|---|---|---|
| При прекращении нажима на хвост спускового крючка затвор не останавливается на боевом взводе, в результате чего стрельба продолжается. | Скрошенность или сильное закругление боевого взвода затвора или шептала.<br>Чрезмерно густая смазка или сильное загрязнение спускового механизма.<br>Ослабление или поломка пружины спускового рычага.<br>Неполный отход затвора назад, вследствие чего шептало не заходит за боевой взвод затвора. | Удерживая автомат в положении для стрельбы, отжать защелку магазина и быстро отделить магазин.<br>При застывании или загустевании смазки и загрязнении прочистить и покрыть тонким слоем смазки подвижную систему и спусковой механизм.<br>При неисправности частей отправить автомат в мастерскую. |

Примечание. При одиночной стрельбе из автомата обр. 1941 г. бывают сдвоенные выстрелы; это не является задержкой, однако сдвоенные выстрелы указывают на неисправность действия автомата.

Сдвоенные выстрелы происходят по следующим причинам:

— загрязнение или сгущение смазки на трущихся частях (особенно зимой), вследствие чего затвор отходит назад не полностью и шептало не заходит за боевой взвод;

— ослабление пружины спускового рычага или гнетка переводчика;

— износ нижнего скоса разобщителя, вследствие чего разобщитель не удерживает гнеток спускового крючка утопленным, а при движении затвора назад гнеток заскакивает за выступ опущенного спускового рычага, который в таком положении не препятствует движению затвора вперед.

При повторении сдвоенных выстрелов необходимо автомат разобрать, прочистить и слегка смазать все части спускового механизма, подвижную систему и затворную коробку.

Если пружины спускового рычага или гнетка переводчика неисправны, автомат отправить в мастерскую.

Глава III

# ПОРЯДОК ПРОВЕРКИ БОЯ АВТОМАТОВ И ПРИВЕДЕНИЕ ИХ К НОРМАЛЬНОМУ БОЮ

## 9. ПРИВЕДЕНИЕ АВТОМАТОВ К НОРМАЛЬНОМУ БОЮ

Все автоматы должны быть приведены к нормальному бою.

Приведение к нормальному бою производится:

— при поступлении автоматов в часть со склада или завода;

— после длительных учений;

— после ремонта;

— при обнаружении во время стрельбы ненормальных отклонений пуль.

Перед проверкой боя автоматы должны быть осмотрены командиром роты (эскадрона, батареи) в собранном и разобранном виде. Обнаруженная при осмотре автомата неисправность устраняется в мастерской.

Перед стрельбой канал ствола насухо протирается.

Проверка боя автомата производится в благоприятных для стрельбы условиях (в теплую и ясную погоду, при отсутствии ветра), в крайнем случае — в закрытом тире или на защищенном от ветра участке стрельбища.

Проверка боя автомата производится стрельбой патронами одного завода и одной партии.

Стрельба ведется на дальности 50 *м* с целиком «10» по черному прямоугольнику размером 30 *см* по высоте и 20 *см* по ширине, укрепленному на белом щите высотой в 1 *м* и шириной 0,5 *м*.

Точкой прицеливания служит середина нижнего края черного прямоугольника; она должна находиться приблизительно на высоте головы стреляющего.

По отвесной линии над точкой прицеливания отмечается (мелом, цветным карандашом) нормальное положение средней точки попадания, которая должна быть выше точки прицеливания на 7 *см*. Отмеченная точка является контрольной.

Стрельба производится из положения сидя (со стрелковой скамейки) или из положения лежа (с упора).

В качестве упора применяется мешок, набитый древесными опилками, землей или песком. При стрельбе с упора левая рука стрелка, поддерживающая автомат, должна лежать на упоре.

При проверке боя произвести подряд четыре одиночных выстрела, тщательно и однообразно прицеливаясь под нижний срез черного прямоугольника, не меняя положения корпуса и левой руки в процессе стрельбы.

По окончании стрельбы командир осматривает мишень и по расположению четырех пробоин определяет кучность боя автомата и положение средней точки попадания.

Бой автомата считается нормальным, если все четыре или, в крайнем случае, три пробоины (если четвертая пробоина явно от-

клонилась от остальных) вмещаются в круг диаметром 15 *см* при совмещении центра круга со средней точкой попадания.

Примечание. Явно отклонившейся пробоиной считается та, которая при определении средней точки попадания по трем лучшим пробоинам отклонилась от этой средней точки на расстояние, большее диаметра рассеивания трех пробоин (т. е. более чем на 15 *см*).

Если расположение пробоин не удовлетворяет указанному требованию, командир роты должен осмотреть автомат, проверить установку прицела и повторить стрельбу.

При повторении неудовлетворительного результата стрельбы автомат отправить в мастерскую для выяснения причин разброса пуль.

При удовлетворительной кучности боя командир роты определяет среднюю точку попадания.

Средняя точка попадания не должна отклоняться более чем на 4 *см* от контрольной точки в любом направлении.

Если бой автомата не удовлетворяет указанному требованию, оружейный мастер передвигает мушку вправо или влево, ввинчивает или вывинчивает ее — в зависимости от результатов стрельбы.

При этом следует помнить, что мушку необходимо перемещать в ту сторону, куда отклонилась средняя точка попадания.

Передвижение мушки в боковом направлении на 1 *мм* перемещает среднюю точку попадания на дальности 50 *м* при стрельбе из автомата обр. 1941 г. примерно на 13 *см*, а из автомата обр. 1943 г. — на 14 *см*.

После приведения автомата к нормальному бою на полозке мушки аккуратно наносится новая риска, а старая риска зачеканивается.

Результаты приведения автомата к нормальному бою заносятся в карточку учета качественного состояния этого автомата (см. приложение 2). Пробоины отмечаются точками, а положение средней точки попадания — крестиком.

## 10. ОПРЕДЕЛЕНИЕ СРЕДНЕЙ ТОЧКИ ПОПАДАНИЯ

Положение средней точки попадания определяется графическим способом (рис. 146), сущность которого сводится к следующему:

— для трех пробоин необходимо соединить прямой линией две пробоины; эту линию разделить пополам; точку раздела соединить прямой линией с третьей пробоиной; эту линию разделить на три равных отрезка; точка, находящаяся между вторым и третьим отрезками, считая от третьей пробоины, будет средней точкой попадания для трех пробоин;

— для четырех пробоин сначала надо найти среднюю точку попадания для трех любых пробоин и соединить ее с четвертой пробоиной, эту линию разделить на четыре равных отрезка; точка, находящаяся между третьим и четвертым отрезками, считая от четвертой пробоины, будет средней точкой попадания для четырех пробоин.

При симметричном расположении пробоин среднюю точку попадания для четырех пробоин можно определить также и следующими способами:

— соединить пробоины попарно двумя прямыми линиями; эти линии разделить пополам; точки деления соединить прямой, кото-

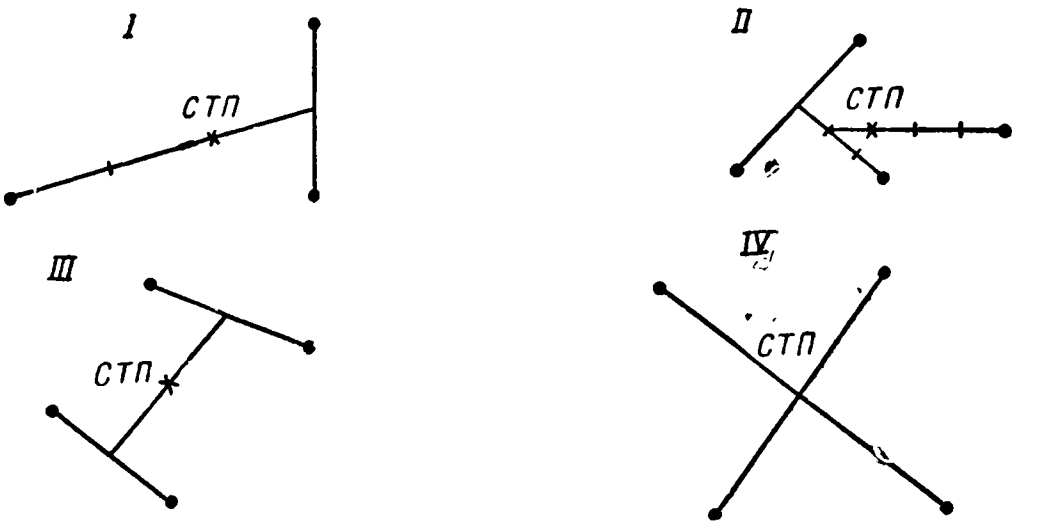


**Рис. 146.** Определение средней точки попадания графическим способом: *I* — по трем пробоинам; *II* — по четырем пробоинам; *III* и *IV* — по четырем симметрично расположенным пробоинам

рую разделить на два равных отрезка; точка деления и будет средней точкой попадания для четырех пробоин;

— соединить пробоины попарно двумя пересекающимися прямыми; точка пересечения двух прямых является средней точкой попадания для четырех пробоин.

## 11. НЕИСПРАВНОСТИ АВТОМАТА, ВЛИЯЮЩИЕ НА ЕГО БОЙ

Отклонение средней точки попадания в процессе службы автомата может происходить по следующим причинам:

— целик переместился в сторону — средняя точка попадания отклонится в сторону перемещения целика; при незначительном перемещении целика необходимо переместить полозок мушки в ту же сторону, после чего привести автомат к нормальному бою;

— полозок мушки переместился в сторону — средняя точка попадания отклоняется в сторону, противоположную перемещению полозка (перемещение полозка определяется по положению рисок на полозке и основании мушки); полозок мушки установить по риске на основании мушки, проверить бой автомата, а при слабом закреплении полозка закрепить его кернением;

— самопроизвольное вывинчивание или ввинчивание мушки; при этом средняя точка попадания будет отклоняться в сторону, противоположную перемещению мушки (при вывинчивании — вниз, а при ввинчивании — вверх); мушку вывинтить, аккуратно расширить ее разрезную часть и ввинтить на место; если мушка ввинчивается слабо, то заменить ее; после этих операций привести автомат к нормальному бою.

Увеличение рассеивания выстрелов может происходить по следующим причинам:

— чрезмерная боковая качка целика; при стрельбе целик оказывается в различных положениях, что и вызывает рассеивание выстрелов;

— качка ствольной коробки в соединении с затворной коробкой, что происходит из-за износа зацепа защелки ствольной коробки или ослабления ее пружины и износа проушины затворной коробки;

— качка ствола, особенно его дульной части, вследствие износа передней направляющей, оси ствольной коробки и вкладыша;

— износ канала ствола при длительной службе автомата; закругление и скрошенность углов полей нарезов.

Пригодность автомата для прицельной стрельбы в этих случаях определяется после тщательного его осмотра, проверки калибрами и стрельбой.

## Глава IV

# ЧИСТКА И СМАЗКА АВТОМАТОВ

## 12. ЧИСТКА И СМАЗКА АВТОМАТОВ, НАХОДЯЩИХСЯ В ЭКСПЛОАТАЦИИ

### Общие указания

Автомат всегда должен содержаться в чистоте.

Чистка автоматов, находящихся в подразделениях, должна производиться:

— один раз в 7 дней, если автомат стоит без употребления;

— после учений, караульного наряда и занятий (без стрельбы) — немедленно по окончании учений или занятий;

— после стрельбы боевыми и холостыми патронами — немедленно по окончании стрельбы или учений; при этом тут же на стрельбище (в поле) надо прочистить щелочным составом только канал ствола и чашечку затвора, после чего смазать их ружейной смазкой; по возвращении со стрельбы произвести полную чистку автомата; в течение последующих 3—4 дней протирать чистой белой ветошью канал ствола и, если на ветоши будет обнаружен нагар, чернота или ржавчина, — повторить чистку;

— в боевой обстановке, на маневрах и длительных учениях в поле — ежедневно, пользуясь перерывами в занятиях или затишьем боя.

Примечание. Категорически запрещается оставлять в канале ствола и на других деталях после чистки щелочной состав, так как он способствует быстрому ржавлению металла.

Смазка автомата ружейной смазкой производится сразу же после его чистки.

Чистка и смазка автоматов производятся солдатами под руководством офицеров и сержантов, которые обязаны:

— определить степень необходимой разборки, чистки и смазки;

— проверить исправность принадлежности и доброкачественность материалов для чистки;

— проверить правильность и полноту произведенной чистки, после чего дать разрешение произвести смазку;

— проверить правильность произведенной смазки и дать разрешение на постановку автомата в пирамиду.

В условиях казарменного или лагерного расположения чистку автоматов производить в специально отведенных местах, на оборудованных или приспособленных для этой цели столах, а в боевой или походной обстановке — на подстилках, досках и т. п., предварительно очищенных от грязи и пыли.

Принадлежность для разборки, чистки и смазки должна быть исправна, а все смазочные и протирочные материалы чисты и доброкачественны. Смазочные материалы в подразделениях должны храниться в двухгорлых масленках, а протирочные материалы в сумках. Запасы смазки хранятся в кладовых подразделений в закрытых сосудах с соответствующими надписями на них, а протирочные материалы — в особых ящиках или завернутыми в плотную материю.

Для чистки, обтирания и смазки автомата применять чистую и мягкую ветошь и паклю, очищенную от кострики. Пакля используется только для чистки канала ствола.

Автоматы чистятся и смазываются следующими составами и смазками:

**Очистительные смазки и составы**

| Наименование смазки и состава | Назначение | Внешний вид смазки и состава в нормальных условиях | В какое время года и при какой температуре употреблять |
|---|---|---|---|
| Щелочной состав | Для удаления порохового нагара с поверхности канала ствола и других деталей автомата, подверженных действию пороховых газов | Жидкость коричневого и темнокоричневого цвета с запахом | В течение всего года |
| Ружейная смазка | Для смазывания всех металлических деталей автомата после чистки | Жидкое масло светложелтого или темнокоричневого цвета. На морозе сильно густеет | Только при температуре от +50°С до —5°С |
| Зимняя смазка № 21 | Для смазывания трущихся поверхностей при подготовке к стрельбе и в перерывах стрельбы | Густая мазь светлокоричневого цвета | При температуре от —5°С до —40°С |
| Пушечная смазка | Для смазывания автоматов, сдаваемых на склад на длительное хранение. Применяется в смеси с ружейной смазкой (50% пушечной смазки и 50% ружейной смазки) | Густая, светлокоричневая мазь, прозрачная в тонком слое | При температуре от +50°С до —10°С |

Применять какие-либо другие смазки и составы не разрешается.

Применение смазок и очистительных составов достигает цели лишь в том случае, если за вооружением производится соответствующий уход, а смазки и составы правильно применяются. Без соблюдения этих условий смазки не могут предохранить вооружение от порчи, а в отдельных случаях неправильно примененные или некондиционные смазки и составы могут служить причиной отказа в работе автоматов, особенно при морозе.

С наступлением зимы необходимо удалить летнюю смазку с трущихся частей автоматов и магазинов, для этого их необходимо досуха протереть, а при наличии керосина промыть в керосине, протереть и высушить; только после этого можно покрывать их тонким слоем зимней смазки № 21. Если летняя смазка не полностью удалена с деталей автомата, то при стрельбе на морозе могут получиться задержки даже в том случае, если автомат был смазан зимней смазкой.

## Порядок чистки и смазки

Для чистки автомата после стрельбы, занятий, учений и наряда производить неполную его разборку (отделить магазин, открыть затворную коробку, отделить затвор и возвратно-боевую пружину с направляющим стержнем и амортизатором).

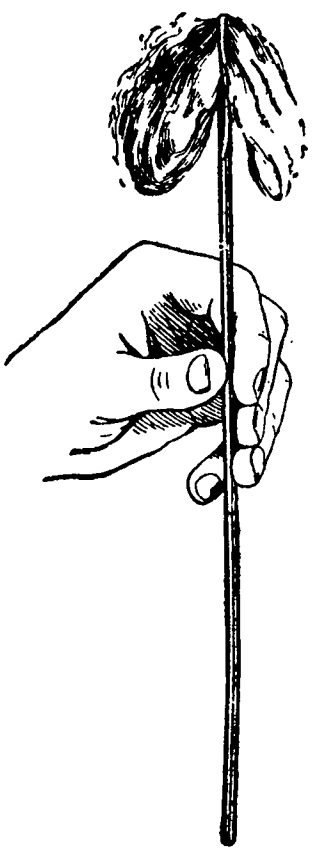

**Рис. 147.** Подготовка шомпола для чистки канала ствола автомата

Полную разборку автомата производить: для удаления складской (заводской) смазки, при замене частей или их ремонте, после сильного загрязнения или обильного попадания влаги.

Примечания: 1. Полная разборка автоматов не влечет за собой изменения боя, если они после разборки правильно собраны.

2. При разборке автомата обр. 1941 г. для чистки необходимо иметь в виду следующее:

— если автомат находился под дождем или в воде непродолжительное время и ложа не разбухла, то автомат разобрать полностью, все металлические части протереть сухой ветошью, вычистить и смазать; ложу протереть ветошью; по окончании чистки автомат собрать;

— если автомат находился под дождем или в воде продолжительное время и ложа разбухла, то чистку и смазку производить без отделения ложи; вычищенный и смазанный автомат поставить в сухом помещении (но не у источников тепла), для того чтобы ложа высохла; после этого разобрать автомат с отделением ложи, повторить чистку и смазать его.

Для чистки канала ствола продеть в прорези шомпола очищенную от кострики паклю (рис. 147), пропитав ее щелочным составом. Ввести шомпол в канал ствола с дульной части и продвинуть его примерно на одну треть

длины ствола; упереть автомат в какой-нибудь предмет; взяться левой рукой за кожух, а правой рукой за рукоятку шомпола (рис. 148) и осторожно, не прикасаясь шомполом к стенкам канала ствола, плавно продвигать шомпол по всей длине канала ствола 7—10 раз; затем сменить паклю, пропитать ее щелочным составом и повторить чистку.

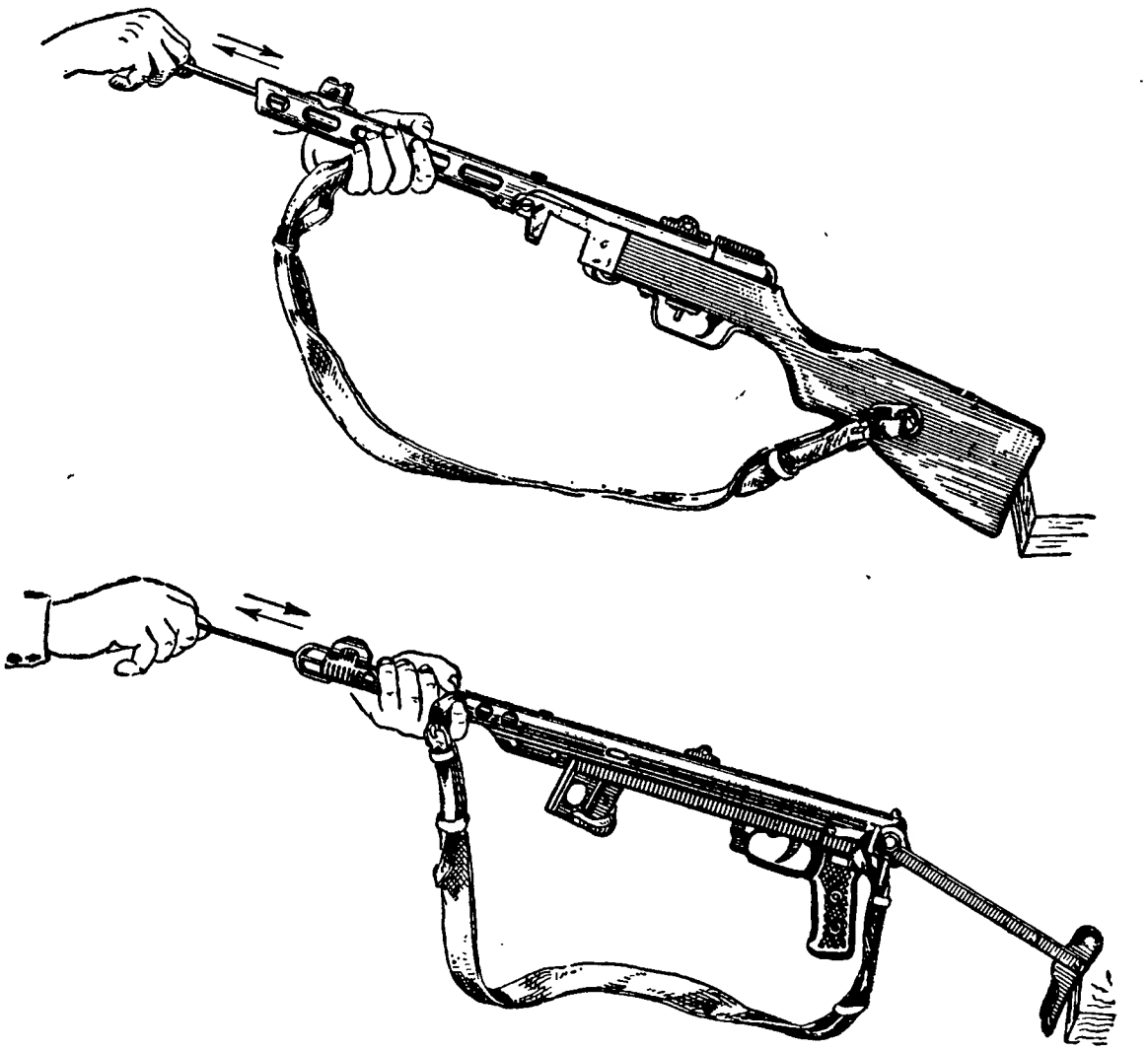

**Рис. 148.** Чистка канала ствола автоматов обр. 1941 г. и обр. 1943 г.

После этого насухо протереть канал ствола чистой ветошью (предварительно тщательно вытереть шомпол) и, если на ветоши будут следы нагара или ржавчины, повторить чистку паклей, пропитанной щелочным составом, а затем сухой белой ветошью. Так поступать до тех пор, пока сухая белая ветошь не будет выходить из канала ствола чистой. После этого вычистить патронник и дульный срез ствола. Закончив чистку канала ствола и патронника, еще раз протереть их насухо белой ветошью и осмотреть канал с дульной части, поворачивая автомат в руке. При этом для улучшения освещения в ствольную коробку против канала ствола вложить кусок белой бумаги.

Примечание. Автомат, с которого ржавчина и нагар не удаляются указанным выше способом, должен быть отправлен в мастерскую.

Убедившись в чистоте канала ствола и патронника, равномерно и не густо смазать их при помощи ветоши, пропитанной ружейной смазкой.

Хромированный канал ствола, имеющий сетку разгара и особенно сколы хрома, требует более тщательной чистки.

Затвор, возвратно-боевую пружину, спусковой механизм со спусковой коробкой, ствольную коробку, приклад автомата обр. 1943 г. и затворную коробку автомата обр. 1941 г. необходимо сначала протереть сухой ветошью или паклей, а затем ветошью (или паклей), пропитанной щелочным составом; отверстия, гнезда, пазы чистить ветошью при помощи заостренных палочек. После чистки части автомата насухо протереть чистой ветошью и покрыть тонким слоем ружейной смазки.

Излишняя смазка способствует загрязнению механизмов. Подвижные части автомата в летнее время смазывать несколько больше, чем в зимнее время.

Снаружи металлические части протереть сначала сухой чистой ветошью, а потом ветошью, пропитанной смазкой. Ложу автомата обр. 1941 г. только протереть сухой ветошью; смазывать ее ружейной смазкой запрещается.

Для смазывания отверстий, гнезд и пазов нужно чистую ветошь намотать на деревянную палочку и пропитать ветошь смазкой.

Если магазины не снаряжались патронами, то протереть их только снаружи и покрыть тонким слоем ружейной смазки; если магазины снаряжались патронами и производилась стрельба, то секторные магазины разобрать; у дисковых же магазинов (к автомату обр. 1941 г.) отделить крышку и все части магазинов протереть чистой сухой ветошью при помощи палочек, а приемники магазинов и подаватели (у секторных магазинов) протереть ветошью, пропитанной щелочным составом, после чего вытереть сухой ветошью и покрыть тонким слоем смазки.

По окончании чистки принадлежность протереть, осмотреть и убрать; автомат с одним пустым магазином поставить в пирамиду; остальные магазины убрать в сумки и положить в ящики.

В холодное время чистку автомата желательно производить в теплом помещении. После того как автомат будет внесен в помещение, нужно до начала чистки выждать 10—15 мин., чтобы на автомате образовалась влага. После чистки автомат следует насухо протереть и покрыть тонким слоем смазки. Дожидаться высыхания влаги на автомате не следует, так как на месте капель воды образуется ржавчина.

Это имеет особо важное значение в том случае, когда автомат вносится в помещение на непродолжительное время. Если образовавшаяся влага не будет тщательно удалена с автомата, то автомат, вынесенный вновь на мороз, будет давать отказы в работе вследствие обледенения деталей.

Автоматы, находившиеся под дождем или снегопадом, необходимо тщательно вычистить, удалить с них старую смазку и покрыть свежей смазкой.

### 13. ЧИСТКА И СМАЗКА АВТОМАТОВ, СДАВАЕМЫХ НА СКЛАД НА ДЛИТЕЛЬНОЕ ХРАНЕНИЕ

Для чистки автоматов, сдаваемых на склад, производится полная разборка их.

Применяемые для чистки и смазки материалы должны быть чистыми и доброкачественными (без песка, грязи и влаги).

Чистка автоматов, сдаваемых на склад, производится обычным способом. При чистке необходимо обратить особое внимание на полное удаление нагара, грязи и влаги из канала ствола, пазов и отверстий и на удаление ржавчины, если она будет обнаружена.

Для удаления остатков ржавчины и смазки части автомата прочищаются керосином или скипидаром, затем протираются насухо, после чего на них сразу же наносится смазка, чтобы не допустить воздействия влаги воздуха на очищенный металл. При этом протертые насухо части не следует брать голыми руками, так как от пота может появиться ржавчина. В этом случае нужно их брать при помощи чистой ветоши или бумаги.

После чистки и протирания с разрешения лица, руководившего чисткой, автоматы смазываются.

Автоматы, сдаваемые на склад на длительное хранение, смазываются смесью из 50% ружейной смазки и 50% пушечной смазки.

Ложа у автомата обр. 1941 г. вытирается насухо, но не смазывается.

Чистка и смазка автоматов, хранящихся на складах (как новых, так и бывших в употреблении), производится не реже одного раза в 2 года с обязательной заменой смазки в каналах стволов и на наружных поверхностях 2 раза в год (весной и осенью).

## Глава V

## ХРАНЕНИЕ АВТОМАТОВ

### 14. ПОРЯДОК ХРАНЕНИЯ АВТОМАТОВ В ПОДРАЗДЕЛЕНИЯХ

Хранение автоматов в подразделениях производить согласно указаниям особого руководства ГАУ и Наставления по стрелковому делу.

При казарменном и лагерном расположении автоматы хранить в шкафах или специальных пирамидах в вертикальном положении. В шкафах допускается хранение автоматов и в горизонтальном положении.

Магазины должны быть отделены от автоматов, а затворы спущены с боевого взвода и поставлены на предохранитель в переднем положении. Магазины хранятся неснаряженными в специальных рейках, в отделениях пирамиды или в шкафах. Сумки для магазинов хранятся вместе с магазинами.

Принадлежность автомата обр. 1941 г. хранится в гнездах прикладов, а автоматов обр. 1943 г. — в гнездах сумки для магазинов.

При расположении по квартирам в населенных пунктах автоматы хранить уложенными на скамейки, полки или подвешенными на гвозди и вешалки со вставленными, но не снаряженными магазинами. Затворы должны быть поставлены на предохранитель в переднем положении. Автоматы располагать в удобном месте (подальше от дверей и печей).

Во время полевых занятий и на походе автоматы носить согласно Строевому уставу со вставленными пустыми магазинами, а в боевой обстановке — со снаряженными магазинами. В обоих случаях затворы должны быть поставлены на предохранитель в переднем положении. Остальные магазины носить в сумках на поясном ремне. На привалах автоматы предохраняются от засорения.

При переездах по железной дороге автоматы ставить в специальные пирамиды или укладывать на полки так, чтобы они не могли упасть или получить повреждения. Если вагоны не оборудованы пирамидами, то автоматы держать между колен отвесно.

При передвижении на автомобилях автоматы держать между колен, оберегая их от ударов.

## 15. ПОРЯДОК ХРАНЕНИЯ АВТОМАТОВ НА ВОЙСКОВЫХ СКЛАДАХ

Автоматы, находящиеся в запасе войсковой части, как правило, хранятся на войсковых складах.

Оборудование складов должно удовлетворять требованиям особого руководства ГАУ.

Хранение автоматов в ящиках, сложенных в штабели, не допускается.

В исключительных случаях, когда нет оборудованных хранилищ с разрешения начальника артиллерийского вооружения округа допускается хранение оружия в ящиках, но отдельно от снаряжения (ремней, брезентовых сумок и т. п.), так как это вызывает ржавление оружия и порчу снаряжения.

На складе автоматы хранятся в пирамидах, имеющих отдельные гнезда для каждого автомата. Перед постановкой в пирамиды магазины отделяются от автоматов и затворы спускаются с боевых взводов. Дисковые магазины к автоматам хранятся на стеллажах; запасные части и принадлежность хранятся в шкафах или на стеллажах.

Гнезда пирамид нумеруются порядковыми номерами. На каждой пирамиде вывешивается опись оружия, в которой указывается: подразделение, за которым оружие закреплено, номер оружия и год его изготовления. Около пирамиды в ящике хранятся карточки учета качественного состояния оружия (см. приложение 2), в которых должно быть записано: состояние канала ствола, дата закрепления за подразделением, дата и результаты проверки боя, категория автомата.

*ПРИЛОЖЕНИЕ 1*

## ОСНОВНЫЕ БАЛЛИСТИЧЕСКИЕ, ВЕСОВЫЕ И КОНСТРУКТИВНЫЕ ХАРАКТЕРИСТИКИ АВТОМАТОВ

| № по пор. | Характеристика | Автомат обр. 1941 г. | Автомат обр. 1943 г. |
|---|---|---|---|
| 1 | Вес автомата без магазинов в *кг* . . . . . | 3,65 | 3,04 |
| 2 | Вес магазина без патронов в *кг* . . . . . | 0,29/1,10 | 0,26 |
| 3 | Вес снаряженного магазина в *кг* . . . . . | 0,66/1,85 | 0,63 |
| 4 | Вес автомата со снаряженным магазином в *кг* . . . . . | 4,31/5,50 | 3,67 |
| 5 | Вес автомата с носимым запасом патронов (с комплектом снаряженных магазинов) в *кг* . . . . . | 7,61/9,20 | 6,82 |
| 6 | Вес затвора в *кг* . . . . . | 0,585 | 0,546 |
| 7 | Вес пули в *г* . . . . . | 5,5 | 5,5 |
| 8 | Вес патрона в *г* . . . . . | 10,65 | 10,65 |
| 9 | Длина автомата в *мм* . . . . . | 840 | 820/618 |
| 10 | Длина ствола в *мм* . . . . . | 270 | 250 |
| 11 | Длина нарезной части ствола в *мм* . . . . . | 248,5 | 228,5 |
| 12 | Длина прицельной линии в *мм* . . . . . | 365 | 352 |
| 13 | Ход затвора в *мм* . . . . . | 83 | 142 |
| 14 | Емкость магазина (количество патронов) . . | 35/71 | 35 |
| 15 | Темп стрельбы (выстрелов в минуту) . . . . | 1000—1100 | 650—700 |
| 16 | Начальная скорость пули в *м/сек* . . . . . | 500 | 500 |
| 17 | Количество частей при неполной разборке . | 4 | 3 |

Примечания: 1. Для автомата обр. 1941 г. в числителе приводится вес с секторным магазином, а в знаменателе — с дисковым магазином.

2. Для автомата обр. 1943 г. в числителе приводится общая длина, а в знаменателе — длина со сложенным прикладом.

Стандарт А-4 210×148

*ПРИЛОЖЕНИЕ 2*

Форма № 6

## КАРТОЧКА УЧЕТА №
## КАЧЕСТВЕННОГО СОСТОЯНИЯ ОРУЖИЯ

Наименование и № оружия . . . . . .

Какого завода . . . . . .

Год изготовления . . . . . .

Наименование воинской части . . . . . .

За кем числится . . . . . .

(Фамилия и инициалы)

Отметка об исключении с учета . . . . . .

(Основание)

| Недостатки, существующие в момент закрепления | Дата проверки боя | Результаты проверки боя | Подпись производившего проверку боя | Последующие изменения в состоянии оружия, выявленные при осмотре | | Отметки инспекции |
|---|---|---|---|---|---|---|
| | | | | командиром подразделения | начальником артснабжения | |
| | | | | | | |

# ОГЛАВЛЕНИЕ


Стр.

ОБЩИЕ СВЕДЕНИЯ

Боевые свойства и назначение автоматов . . . . . 3
Краткие сведения по устройству автоматов (принцип устройства) . . . 5

РАЗДЕЛ ПЕРВЫЙ

**АВТОМАТ (ПИСТОЛЕТ-ПУЛЕМЕТ) обр. 1941 г.**

Глава I

**Описание частей и механизмов автомата**

1. Ствол . . . . . 7
2. Ствольная коробка . . . . . 9
3. Прицельное приспособление . . . . . 12
4. Затворная коробка . . . . . 16
5. Затвор . . . . . 17
6. Возвратный механизм и амортизатор . . . . . 20
7. Спусковой механизм . . . . . 21
8. Ложа . . . . . 25
9. Магазин . . . . . 26
10. Запасные части и принадлежность (ЗИП) . . . . . 31
11. Патроны, применяемые для стрельбы из автоматов . . . . . 32

Глава II

**Взаимодействие частей и механизмов**

12. Положение частей и механизмов до заряжания . . . . . 33
13. Взаимодействие частей и механизмов при заряжании . . . . . 35
14. Взаимодействие частей и механизмов при одиночной стрельбе . . 36
15. Взаимодействие частей и механизмов при автоматической стрельбе 37

Глава III

**Разборка и сборка автомата и магазина**

16. Общие указания . . . . . 38
17. Неполная разборка . . . . . —
18. Сборка после неполной разборки . . . . . 41
19. Полная разборка . . . . . —
20. Сборка после полной разборки . . . . . 43
21. Разборка магазина . . . . . 44
22. Сборка магазина . . . . . 47
23. Разборка и сборка автомата в мастерской воинской части . . . . . 50

Глава IV

**Осмотр автомата**

24. Общие указания . . . . . 58
25. Осмотр автомата в собранном виде . . . . . 59

Стр.
26. Осмотр автомата в разобранном виде . . . . . 62
27. Осмотр дискового магазина . . . . . 68
28. Осмотр принадлежности . . . . . 69

РАЗДЕЛ ВТОРОЙ

## АВТОМАТ (ПИСТОЛЕТ-ПУЛЕМЕТ) обр. 1943 г.

### Глава I

### Описание частей и механизмов автомата

1. Ствол . . . . . 70
2. Ствольная коробка . . . . . 71
3. Прицельное приспособление . . . . . 73
4. Затвор . . . . . 75
5. Возвратный механизм и амортизатор . . . . . 77
6. Спусковая коробка и спусковой механизм . . . . . 78
7. Предохранитель . . . . . 82
8. Приклад . . . . . 83
9. Магазин . . . . . 84
10. Запасные части и принадлежность (ЗИП) . . . . . 85
11. Патроны, применяемые для стрельбы из автомата . . . . . 86

### Глава II

### Взаимодействие частей и механизмов автомата

12. Положение частей и механизмов до заряжания . . . . . 86
13. Взаимодействие частей и механизмов при заряжании . . . . . 89
14. Взаимодействие частей и механизмов при стрельбе . . . . . —

### Глава III

### Разборка и сборка автомата и магазина

15. Общие указания . . . . . 91
16. Неполная разборка . . . . . —
17. Сборка после неполной разборки . . . . . 93
18. Полная разборка . . . . . 94
19. Сборка после полной разборки . . . . . 97
20. Разборка магазина . . . . . 99
21. Сборка магазина . . . . . —
22. Разборка и сборка автомата в мастерской воинской части . . . . . 100

### Глава IV

### Осмотр автомата

23. Общие указания . . . . . 101
24. Осмотр автомата в собранном виде . . . . . —
25. Осмотр автомата в разобранном виде . . . . . 102
26. Осмотр магазина . . . . . 104
27. Осмотр принадлежности . . . . . —

РАЗДЕЛ ТРЕТИЙ

## ПОДГОТОВКА К СТРЕЛЬБЕ, ПРИЧИНЫ НАРУШЕНИЯ НОРМАЛЬНОЙ РАБОТЫ, ПРОВЕРКА БОЯ, ЧИСТКА И ХРАНЕНИЕ АВТОМАТОВ обр. 1941 г. и обр. 1943 г.

### Глава I

### Подготовка автоматов к стрельбе и обращение с ними

1. Общие указания . . . . . 105
2. Подготовка автомата к стрельбе . . . . . —

Стр.
3. Снаряжение магазинов патронами . . . . . 106
4. Смена магазинов . . . . . 108
5. Прекращение стрельбы и приведение автоматов в готовность для выстрела . . . . . 109
6. Постановка затвора на предохранитель . . . . . —

Глава II

**Причины нарушения нормальной работы механизмов автоматов**

7. Общие меры предупреждения и устранения задержек . . . . . 111
8. Характерные задержки, которые могут возникнуть при стрельбе, и способы их устранения . . . . . 112

Глава III

**Порядок проверки боя автоматов и приведение их к нормальному бою**

9. Приведение автоматов к нормальному бою . . . . . 115
10. Определение средней точки попадания . . . . . 116
11. Неисправности автомата, влияющие на его бой . . . . . 117

Глава IV

**Чистка и смазка автоматов**

12. Чистка и смазка автоматов, находящихся в эксплоатации . . . . . 118
13. Чистка и смазка автоматов, сдаваемых на склад на длительное хранение . . . . . 123

Глава V

**Хранение автоматов**

14. Порядок хранения автоматов в подразделениях . . . . . 123
15. Порядок хранения автоматов на войсковых складах . . . . . 124

Приложения:

1. Основные баллистические, весовые и конструктивные характеристики автоматов . . . . . 125
2. Карточка учета качественного состояния оружия . . . . . —

---

Под наблюдением редактора подполковника **Гулевича И. Д.**
Технический редактор **Стрельникова М. А.** Корректор **Виноградова Н. И.**

Г70500. Подписано к печати 23.5.51. Изд. № 2/5150.
Формат бумаги 60×92¹/₁₆ — 4 бум. л. = 8 печ. л. 7,92 уч.-изд. л. Зак. 131.

1-я типография имени С. К. Тимошенко
Управления Военного Издательства Военного Министерства Союза ССР